2013~2014

要覽

KANGNAM UNIVERSITY

Bulletin

http://www.kangnam.ac.kr

강남대학교
KANGNAM UNIVERSITY

창학이념

강남대학교는 기독교정신과 홍익인간의 이념을 바탕으로 민족과 인류를 위하여 진리 · 자유 · 평등 · 평화 · 복지를 추구하며 경천애인을 실천하는 인재를 양성한다

교 훈

敬 天 愛 人

교육목적

강남대학교는 창학이념을 바탕으로 진리를 탐구하고 인격을 연마하여 민족과 인류의 번영을 위하여 봉사하는 인재를 양성한다

교 육목표

·교양인 양성 ·전문인 양성 ·봉사인 양성

KANGNAM UNIVERSITY

2013-14 요람

2013 년 5월 01일 인쇄
2013 년 5월 02일 발행
발행인 윤신일
발 행 강남대학교 요람편찬위원회
출 판 강남대학교 출판부
경기도 용인시 기흥구 강남로 40
전 화 031)280-3500
팩 스 031)281-3604
비매품

비전 및 교표해설

1 기본형은 기독교 정신으로 충만된 두뇌를 가진 사람이 진리의 상징인 책을 두팔 벌려 받치고 있는 형(形)이며 U자형은 Universe(우주), University(대학)의 첫글자와 청초하고 순결한 이미지의 교화, 백합 꽃봉오리의 외곽선을 상징적으로 표현한 것이다.
가운데 지구는 우주의 중심으로서의 의미와 기독교정신으로 충만한 두뇌로서의 지구를 뜻한다.

2 외곽을 두른 원은 조화를 뜻하는 것으로 우주와 하나님의 사랑과, 인간과 진리의 조화로운 결합을 내포하며 이를 바탕으로 개교이래로 꾸준히 발전하는 대학으로서의 이미지가 뻗어가는 점멸선으로 표현되어 있다.

3 기본색은 높고 푸른 기상과 진실의 상징인 교색, 하늘색으로 무한한 발전을 예고하고 지구의 중심된 두뇌로서의 하나님을 경배하고 진리를 닦고 실천하는 경천애인의 사상이 깃들어 있다.

4 **강남대학교의 프로모션 바**
강남대학교의 프로모션 바는 백색과 강남블루(Blue), 강남그린(Green)으로 배열한 것으로서 대학의 구성원들이 기도하는 모습과 하나님이 주시는 은혜를 중심으로 하나님과 자연 그리고 인간과의 조화로운 모습을 시각화 하였으며, 전체적으로는 깨끗하고 맑은 대학의 이미지를 표현하였다.

세계화의 뉴리더 당신의 '푸른 꿈'이 아름답습니다

국가 Nation	대학명 The name of University (of College)
중국 China	북경대학교 역사학과/School of History,
	북경대학교 외국어대학 School of foreign language Beijing University
	연대대학교 Yantai University
	산동사범대학교 미술학과/산동사범대학교 Department of Fine Arts, Shandong Normal University
	동북재경대학교 Northeast University of Finance & Economics
	중국강남대학교 Southern Yangtze University
	심양대학교 사범대학 Teacher's College of Shenyang University
	장춘세무대학 Changchun Taxation College
	장춘교육대학 Changchun Education College
	복단대학교 인문대학 School of Humanities, Fudan University
	중국해양대학교 China Ocean University
	중국인민대학교 재정금융대학 School of Finance, Renmin University of China
	사천대학교 Sichuan University
	중앙재경대학교 중문학과 Department of Chinese Language and Literature, The Central University of Finance and Economics
	길림대학교 동북아연구원(대학) Northeast Asian Studies Academy, Jilin University
	북방공업대학교 North China University of Technology
	중국산동이공대학교 Shandong University of Technology
	강해대학 Jianghai College
	중국중앙인족대학교 Central University For Nationalities
	하얼빈공업대학 Harbin Institute of Technology
	대외경제무역대학교 University of International Business and Economics
	중국청도여유학교 Qingdao Tourism School
	중국청도대학교/청도대학교 국제상학원/청도대학교 화문대학/청도대학교국제상학원
	물번금융관리학원/중국청도대학교 경제학원 Qingdao University
	중국중산대학 Zhongshan University
	위해직업기술학원 Weihai Vocational College
	산동연합대학 Shandong Unity University
	치박 국제대학 예비학교 Zibo international Korean Professional School
	중국섬서복장예술학원 Shanxi costume art college
	중국청도화위유학예과전수학교 Huawei Korean Professional School
	청도가락문리전수학원 Qingdao Jiale Academy
	중국산동과학기술대학교 Shandong University of Science and Technology
	후하하오트어직업학원 Hohhot Vocational College
	하북사범대학 Hebei Normal University
	길림전파전수학원 Jilin Propagation Institute
	북경연합대학교 Beijing union unversity School of Humanites & Social Sciences, Tsinghua University
	북경중정직업기술교육학교 Beijing ZhongQing Vocational Skill Training School
	장춘 이공대학 Changchun University of Science and Technology
	중국 청도 과기대학 Qingdao University of Science and Technology
미국 USA	Centenary College of Louisiana
	Millsaps College
	George Fox University
	Huntington College
	University of South Carolina (College of Social Work)
	Mississippi State University
	Troy State University
	The University of North Carolina at Greensboro
	The North Carolina A&T State University
	California State University, Fullerton
	California State University, San Bernardino
	Edinboro University of Pennsylvania
대만 Taiwan	대만카이난대학교 Taiwan Kainan University
	대만대남과기대학 Tainan University of Technology
	대만, 국립대남대학교 National University of Tainan
	대만 장영대학 Changjung University
네팔 Napal	Tribhuvan University

국가 Nation	대학명 The name of University (of College)
일본 Japan	북쿄대학교 Bukkyo University
	숙덕대학교 Shukutoku University
	구마모토대학교 교육학부 Faculty of Education, Kumamoto
	사가대학교 문화교육학부 Faculty of Culture & Education, Saga University
	중앙대학교 Chou University
	오이따대학교 Oita University
러시아 Russia	극동국립기술대학교 Far Eastern State Technical University
	국립노동사회아카데미 Academy of Labour and Social Relations
	러시아국립사회대학 Russian State Social University
	상트페테르부르그 인문사회과학 대학교 St. Petersburg University of Humanities and Social Sciences
캐나다 Canada	King's University College at The University of Western Ontario
	University of Regina
	Trent University
이탈리아 Italy	피렌제 국립아카데미아 Accademia di Belle Arti di Firenze
독일 Germany	보흠루르대학교 개신교신학대학 Evangelisch-Theologische Fakultat, Ruhr-Universitat Bochum
	슈투트가르트 자유대학 Freie Hochschule Stuttgart
	마인즈 요하네스구텐베르그대학교 교육연구소 Institute of
	Education, Johannes Gutenberg-University Mainz
	프란츠리스트 바이마르 음악대학교 College of Music Franz Liszt Weimar
	미트바이다 응용과학대학교 Hochschule Mittweida(FH)-University of Applied Sciences
	함부르크 응용과학대학교 Hamburg University of Applied Sciences
우즈베키스탄 Uzbekistan	타쉬켄트국립사범대학교 Tashkent State Pedagogical University named after Nizami
	타쉬켄트국립동방학대학교 Tashkent State Institute of Oriental Studies
몽골 Mongolia	몽골국립대학 National University of Mongolia
카자흐스탄 Kazakhstan	크즐오르다국립대학교 The Korkyt Ata Kyzylorda State University
	카작국립대학교 Al-Farabi Kazakh National University
	카작여자사범대학교 Kazakh State Women's Pedagogical Institute
	카작경제대학교 Kazakh Economy University named after T. Ryskulov
	동카작국립대학 East Kazakh State University name after S. Amanzholov
	카작국립사범대학교 Kazakh National Pedagogical University named after Abai
	카작국제관계 및 세계언어대학교 Kazakh Ablai Khan University of International Relations & World Languages
	유라시안국립대학교 L.N. Gumilev Eurasian National University
	아트라우국립대학교 Atyrau State University
	카스피안국립기술공학대학교 Caspian State University of Technologies & Engineering named after SH. Esenov
호주 Australia	캔버라대학교 University of Canberra
뉴질랜드 New Zealand	Otago Polytechnic
	Otago Language Center(University of Otago)
불가리아 Bulgaria	소피아대학교 Sofia University
	University of National & World Economy
케냐 Kenya	카바락대학교 Kabarak University
터키 Turkey	페라대학교 Pera Fine Arts Institute
	아나돌루대학교 Anadolu University
파라과이 Paraguay	콜롬비아대학교 Universidad Columbia del Paraguay
베트남 Vietnam	베트남 호치민 경제대학교 University of Economics- HCMC(UEH)
멕시코 Mexico	인터콘티넨탈대학교 Universidad Intercontinental
코스타리카 CostaRica	라티나대학교 Universidad LATINA

문의사항 및 안내전화

문의내용	담당부서	문의전화
채플, 캠퍼스, 신앙상담	교목실	(031)280-3622- 3
장애학우상담	장애학생종합지원센터	(031)899-7177 - 9
국제교류, 해외학생교류, 글로벌라운지 운영	글로벌센터	(031)280-3422- 7
교수소개(약력, 연구실적, 사회활동 등)	인력개발센터	(031)280-3532- 5
학사운영, 교과과정, 수강신청, 수업진행, 성적, 졸업, 휴(복)학	학사지원팀	(031)280-3542- 5
	서비스행정실 1	(031)280-3841- 2
	서비스행정실 2	(031)280-3411 - 4
	서비스행정실 3	(031)280-3416 - 9
교원자격증, 평생교육사자격증	교직팀	(031)280-3442- 4
통학버스, 신입생오리엔테이션, 학생자치활동, 학생복지, 장학금, 학자금 융자	장학복지팀	(031)280-3551 - 4
진로상담, 졸업생사회진출현황, 아르바이트, 취업지도 및 행사, 학생생활 상담, 적성심리검사(개인상담, 심리상담, 집단상담)	취업정보센터	(031)280-3556- 8 (031)280-3408- 9
등록수납 및 안내	총무회계팀	(031)280-3562- 4
도서 및 멀티미디어자료 보유현황, 도서 자료 열람 및 대출, 전자 도서대출 등	학술정보팀 (중앙도서관)	(031)280-3581- 8
종합정보시스템, 컴퓨터보유 및 시설현황, 전산실습실 이용, 인터넷 Mail계정 제공	전산정보원	(031)280-3590- 3
생활관 입사신청, 생활관 입주, 생활관 운영	심전생활관	(031)899- 7122- 4 FAX 899- 7129

새로운 도약의 시작

New Vision 2020

The Start of a New Leap Forward

1946. 8. 중앙신학원 설립
1953. 6. 국내 최초 사회사업학과 신설
1976. 5. 강남사회복지학교로 교명변경
1980. 3. 경기도 용인으로 교사 이전(신축)
1981.12. 국내 최초 부동산학과 신설
1989.10. 강남대학으로 개편
1991.10. 국내 최초 노인복지학과 신설
1992. 3. 부설강남사회복지관 개관
1992. 4. 종합대학으로 개편
1993. 9. 신학대학원 설립
1994. 3. 평생교육원 개원
1994.10. 일반대학원, 사회복지대학원 설립
1995.11. 자원복지(사회봉사)센터 설립
1996. 3. 어학교육원개원
1996.10. 교육개혁에따른학부제운영
1997. 12. 교육부선정 교육개혁우수대학으로선정
1998 12. 교육부선정 학사개혁우수대학으로선정
1999. 2. 한국대학교육협의회시행 대학종합평가에서우수대학평가
1999. 8. 인터넷창업보육센터설립
2000. 2. 대학종합평가대학원영역평가에서우수대학원으로평가
2001. 3. 교육부 2000 년도 대학 재정지원 공동지표 평가 결과 전국 29 위 대학으로 평가
2003. 2. 교육인적자원부 2002 년도 일반대학교직과정 평가결과 우수대학으로 선정
2004. 7. 아시아 최초 독일바이마르음악학부 신설
2004. 9. 교육인적자원부 주관 2004 년도 수도권 특성화 우수대학으로 선정
2005. 2. 국방부로부터 학생군사교육단(ROTC) 승인
2005. 5. 국내 대학 최초로 한국신용평가(주)에 의뢰 결과 신용평가 등급 A-부여
2005. 6. 교육인적자원부 주관 2005 년도 수도권특성화 우수대학으로 선정
2006. 7. 교육인적자원부 주관 2006 년도 수도권특성화 우수대학으로 선정
2007. 2. 노동부 주최 2007 년 대학 취업지원기능 확충사업우수대학 선정
2007. 7. 교육인적자원부 주관 2007 년 수도권 대학 특성화 지원사업 선정
2008.2. 교육인적자원부 “2007 년 일반대학 교육과 평가”에서 유아교육과군에서 최우수, 특수교육학과군에서우수대학으로 평가

2008.6. 교육과학기술부 주관 "2008년 수도권 대학 특성화 사업 연차 평가
"5 년연속수도권대학특성화사업" 선정,
독일인증위원회에서 복수학위인정에대한 독일국제인증서 획득

2008.7. 부설기관으로 화성시남부노인복지관 설립

2009.2. 노동부 주최 2009 년 대학 취업지원기능 확충사업에서우수 대학 선정

2009.2. 교육인적자원부 주관 2008 년도 대학 장애학생교육복지지원 실태평가결과 최 우수 대학으로 선정

2009.4. 교육과학기술부 주관 2009 년도 대학 ,전문대학 교육역량 강화사업 지원대학에 선정

2009.7. 교육과학기술부 및 한국대학교육협의회 주관 2009 년도 입학 사정관제 신규 지원대학에 선정

2009.7. 교육과학기술부 선정 2009 년 제 2 차평생학습중심대학에 선정

2009.10. 강남대학교 특수학교 기공식을 개최

2010.5. 강남대학교 사범대학 부설유치원 개원

2010.6. 교육과학기술부 주관 2010 년도 대학 전문대학 교육역량 강화사업 지원대학에 선정

2010. 6. 교육과학기술부 및한국대학교육협의회주관 2010 년도 입학 사정관제 지원사업 지원대학에 선정

2011. 3. 용인강남학교(특수학교)개교

2011. 5. 교육과학기술부주관 "2011 년도 대학전문대학 교육역량 사업지원대학 선정

2011. 5. 교육과학기술부 및 한국대학교육협의회주관 2011 년도 입학사정관제 지원사업" 우수대학 선정

2011. 6. 교육과학기술부 주관 2011 년도 대학 전문대학 교육역량강화 사업지원대학으로 선정(3 년 연속)

2011.12. 교육과학기술부 및 한국대학교육협의회 주관 2011 년도 입학 사정관제지원사업대학으로 선정(3 년 연속)

2011. 12. 고용노동부 주관 2011 년청년취업진로지원사업 〈취업지원관〉 평가에서 우수대학으로 선정

2012. 1. 경기도, 경기중소기업종합지원센터 2011 년 무한일자리 경기청년뉴딜대학사업선정(7 년 연속)

2012. 2. 한국대학교육협의회주관 대학기관평가에서 인증

2012. 3. 교육과학기술부 주관 2011년도 장애대학생 교육복지지원 실태평가에서 최우수대학으로 선정

2013. 6. 교육부 및 국가평생교육진흥원 선정 2013 년 대학중심의 평생 학습활성화 지원사업 지원대학으로선정

◈ 캠퍼스 안내

강남대학교가 자랑하는 아름다운 캠퍼스를 소개합니다.
정문을 들어서면 학생회관을 가운데 두고 14층 종합강의동인 샬롬관과 체육관으로 통하는 두 길의 도로가 본관으로 이어져 있습니다. 봄이면 만발하는 꽃들에 둘러싸여 시원한 물줄기를 내뿜는 본관 앞 분수대 연못가는 강남인들이 가장 많이 찾는 젊음과 낭만의 장소입니다. 예술관에서 샬롬관으로 가는 길은 푸른 나무들이 우거진 오솔길로 이곳에 들어서면 저절로 사색에 잠겨들 것입니다. 천은관 아래 있는 돌계단을 따라 꽃들이 만발하면 강남인들이 가장 좋아하는 사진촬영 장소가 됩니다. 여기서 캠퍼스의 소중한 추억을 남겨보십시오. 숲속의 캠퍼스, 강남대학교는 이렇게 자연의 경이로움과 아름다움으로 둘러싸여 있습니다. 푸른 젊음이 묻어나는 우리들의 캠퍼스, 더 높이 날기 위한 비상의 날개를 펼쳐보십시오.

1 정문
2 학생관
3 대운동장
4 샬롬관
5 인문사회관
6 예술관
7 우원관
8 중앙도서관
9 후생관
10 심전산학관
11 심전제2관
12 심전제1관
13 이공관
14 용인강남학교
15 경천관
16 본관
17 천은관
18 교육관
19 승리관
20 목양관

◈ 각 건물별 안내

❶ 정문

❷ 학생관

❹ 샬롬관

❺ 인문사회관

❻ 예술관

❼ 우원관

❽ 중앙도서관

❾ 후생관

❿ 심전산학관

⓫ 심전제2관

⓬ 심전제1관

⓭ 이공관

⓮ 용인강남학교

⓯ 경천관

⓰ 본관

⓱ 천은관

⓲ 교육관

⓳ 승리관

⓴ 목양관

교 가

힘있고 장엄하게

진 영 택 작사
박 재 훈 작곡

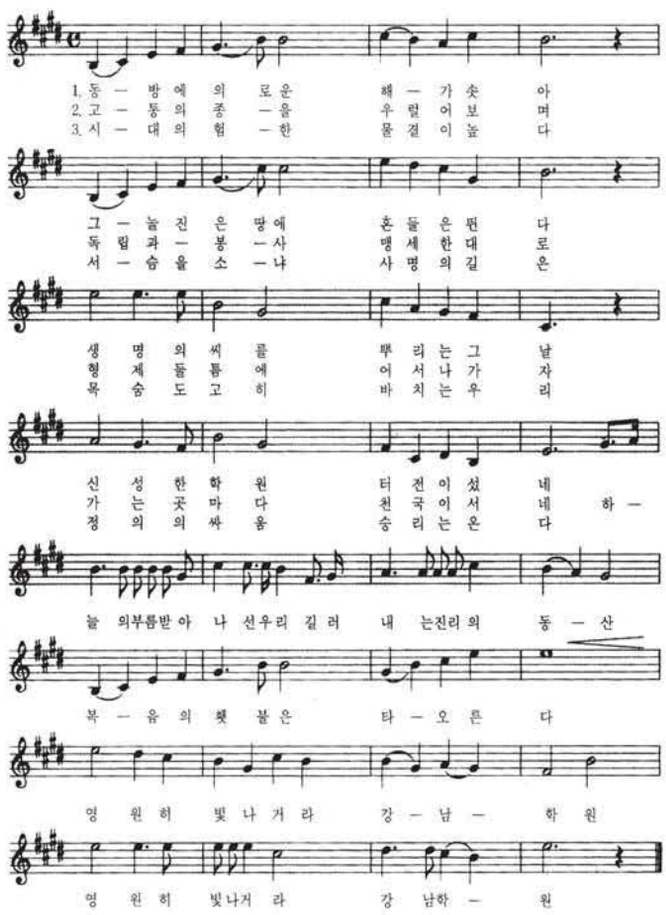

FUTURE KANGNAM

KANGNAM UNIVERSITY

21세기 변화의 선두에서
새시대를 이끌어갈 젊은 지성인의 터전

강남대학교

Contents

KANGNAM GLOBAL

• 학사일정		교과과정의 이수	225	경제학과	328
학사일정	17	교양과목	228	법학과	331
• 연혁		교직과목	250	행정학과	335
대학헌장	21	자유선택	252	부동산학과	338
창학이념	26	• 전공과목		세무학과	342
교훈	26	부총장 직속 학부		경영대학	
교육목적	26	독일바이마르음악학부	261	경영학부	347
교육목표	26	피아노전공	262	사회복지대학	
약사	27	관현악전공	263	사회복지학부	352
• 법인		실버산업학부	265	사회사업학전공	356
학교법인 강남학원 정관	49	인문대학		노인복지학전공	359
학교법인 강남학원 이사회임원명단	70	신학과	271	공과대학	
학교법인 강남학원 사무국직원명단	70	철학과	274	컴퓨터미디어정보공학부	362
• 조직		국어국문학과	277	컴퓨터공학전공	365
강남대학교 운영 기구표	73	문헌정보학과	281	미디어정보공학전공	369
구성 및 직제	75	영문학과	285	전자공학과	372
• 교직원		국제학대학		산업시스템공학과	376
교직원명단	81	국제지역학부	289	응용수학과	380
• 학사		캐나다학전공	291	도시공학과	383
강남대학교 학칙	93	중앙아시아학전공	293	건축공학과	387
학칙 시행세칙	115	국제관계학전공	295	예체능대학	
강남인증제 운영규정	130	영미학전공	297	회화디자인학부	391
학생교류에 관한 규정	136	국제통상학과	298	회화전공	391
교양 및 전공이수에 관한 규정	147	사범대학		산업디자인전공	397
교원양성과정 운영규정	177	교육학과	304	음악학과	405
졸기졸업제 운영규정	201	유아교육과	309	사회체육학과	409
편입학운영 규정	203	초등특수교육과	313	미래인재개발대학	
평생교육사에 관한 규정	208	중등특수교육과	317	실버산업공학과	415
인정학점 취득 시행규정	218	중국학대학		유니버설디자인학과	418
독일바이마르음악학부 학칙 시행세칙	222	중국어·문화학과	320	금융정보학과	422
• 교과과정		중국어실용지역학과	323		
교과과정의 구성	225				

연계전공		대학진료소	481	학생상벌에 관한 시행세칙	525
실버산업연계전공학부	426	동문지원국	481	학생단체의 등록과 운영에 관한 규정	527
실버세무금융연계전공	426	취업정보센터	482	고시반 운영규정	535
실버건강관리연계전공	428	교수학습지원센터	485	게시물관리규정	536
실버교육상담연계전공	430	학생생활상담소	486	학생 주요 행사	536
중국통상연계전공	433	• 부설기관		• 병사	
미주통상연계전공	435	대학교회	493	병사 안내	541
웹마스터연계전공	437	인터넷창업보육센터	494	대학 직장예비군 편성	542
행정정보연계전공	441	강남종합사회복지관	495	• 장학 및 후생	
캐나다통상연계전공	443	강남대부설 목양어린이집	495	장학금 지급 규정	547
중앙아시아통상연계전공	445	아주대학교 어린이집	495	후생시설	554
중국경영연계전공	447	산학협력단	495		
중국비지니스연계전공	449	용인발전센터	496		
중국세무연계전공	451	중국사무소	497		
스포츠경영연계전공	452	• 부설연구기관			
중국금융연계전공	453	우원사상연구소	501		
중국공공관리연계전공	454	인문과학연구소	501		
금융수학연계전공	456	사회과학연구소	502		
경영정보시스템연계전공	458	아태국제학연구소	502		
글로벌경영연계전공	459	• 부설교육기관			
		평생교육원	507		
• 직속기관 및 부속기관		보육교사교육원	507		
교목실	465	국제어학교육원	511		
중앙도서관	466	가상대학	513		
전산정보원	470	교육연수원	514		
출판부	473	• 기타기관			
신문방송국	474	제 205 학생군사교육단(ROTC)	517		
심전생활관	476	• 학생활동			
자원봉사센터	477	학생준칙	523		
장애학생종합지원센터	480	학생상벌에 관한 규정	524		

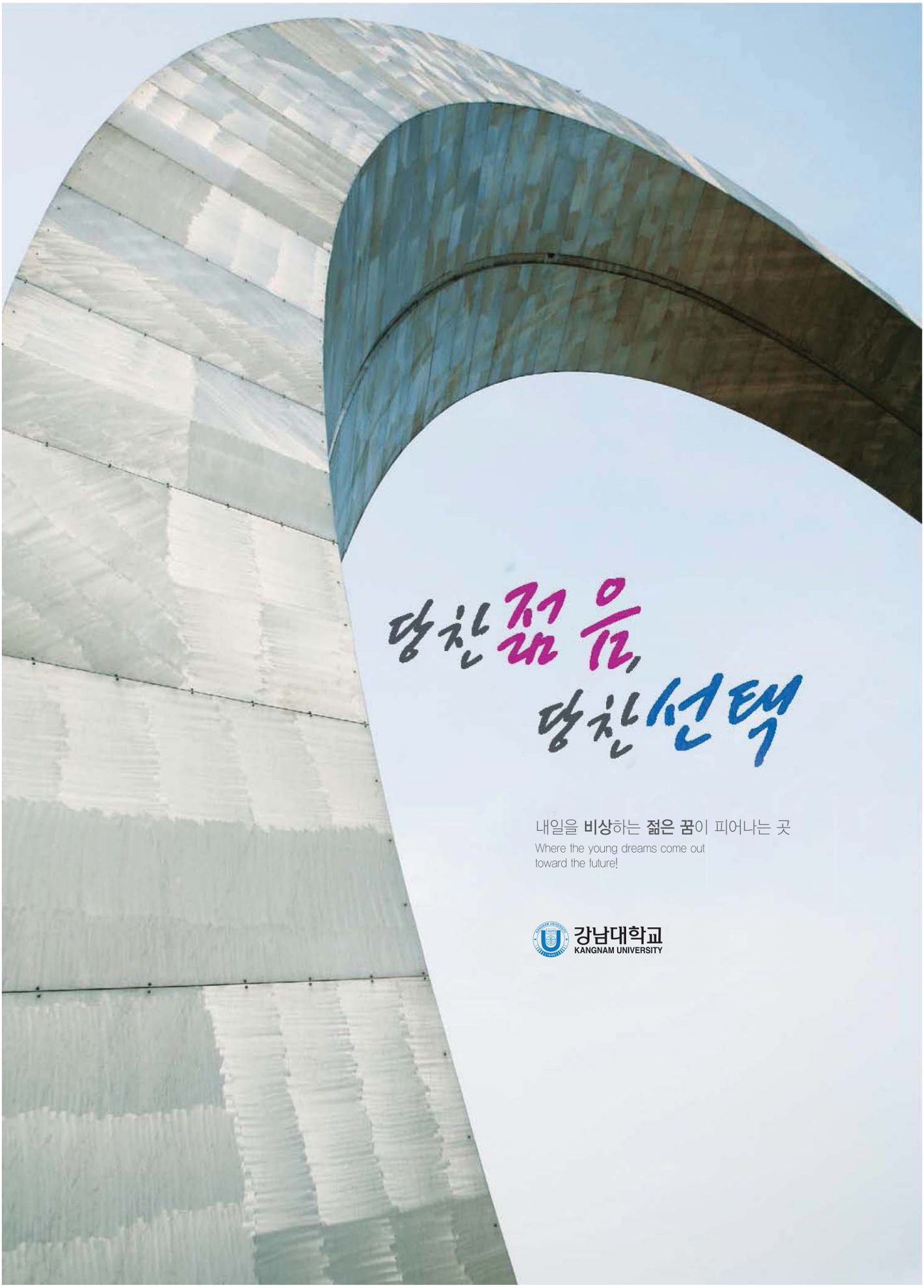
당찬 젊음,
당찬 선택
내일을 비상하는 젊은 꿈이 피어나는 곳
Where the young dreams come out
toward the future!
강남대학교
KANGNAM UNIVERSITY

2013학년도 학사일정

월 별	요 일							일 정	내 용
	일	월	화	수	목	금	토		
2013년 1월			1	2	3	4	5	01.01(화)	신정
	6	7	8	9	10	11	12	01.07(월)~01.11(금)	2013-1학기 재입학/복학/전부 · 전과 신청기간
	13	14	15	16	17	18	19		
	20	21	22	23	24	25	26	01.31(목)	2012학년도 전기 졸업종합심사
	27	28	29	30	31			01.28(월)~02.01(금)	2013-1학기 수강신청기간
2월						1	2	02.09(토)~02.11(월)	설날 연휴
	3	4	5	6	7	8	9	02.18(월)~02.22(금)	등록 및 휴학신청 기간(2013-1학기)
	10	11	12	13	14	15	16	02.21(목)	편입생 O.T
	17	18	19	20	21	22	23	02.25(월)~02.27(수)	신입생 O.T
								02.28(목)	신입생 입학식
	24	25	26	27	28			02.28(목)~03.01(금)	신 · 편입생 수강신청
3월						1	2	03.01(금)	삼일절
	3	4	5	6	7	8	9	03.04(월)	1학기 개강
	10	11	12	13	14	15	16	03.04(월)~03.08(금)	1학기 수강신청 변경기간
	17	18	19	20	21	22	23	03.05(화)~03.14(목)	1학기 개강채플
	24	25	26	27	28	29	30	03.29(금)	수강교과목 포기신청 종료
	31								
4월		1	2	3	4	5	6		
	7	8	9	10	11	12	13	04.9(화)~04.18(목)	부활절 예배
	14	15	16	17	18	19	20	04.20(토)	개교기념일
	21	22	23	24	25	26	27	04.22(월)~04.26(금)	1학기 중간시험기간
	28	29	30						
5월				1	2	3	4	05.01(수)	근로자의 날
	5	6	7	8	9	10	11	05.05(일)	어린이날
	12	13	14	15	16	17	18	05.06(월)~05.10(금)	전공이수 신청 및 변경기간
	19	20	21	22	23	24	25	05.17(금)	석가탄신일
	26	27	28	29	30	31		05.21(화)~05.23(목)	목양축전
6월							1	06.06(목)	현충일
	2	3	4	5	6	7	8	06.10(월)~06.14(금)	졸업유보/조기졸업 신청기간
	9	10	11	12	13	14	15	06.17(월)~06.21(금)	1학기 기말시험기간
	16	17	18	19	20	21	22	06.22(토)	하계방학
	23	24	25	26	27	28	29	06.24(월)~07.15(월)	하계 계절수업기간
								06.21(금)~07.01(월)	1학기 강의평가기간
	30							06.26(수)	1학기 성적제출 마감
7월		1	2	3	4	5	6	06.27(목)~07.01(월)	1학기 성적확인 및 이의신청 기간
	7	8	9	10	11	12	13	07.08(월)~07.12(금)	2학기 재입학/복학/전부 · 전과 신청기간
	14	15	16	17	18	19	20	07.22(월)~07.26(금)	2학기 수강신청
	21	22	23	24	25	26	27	07.31(수)	2012학년도 후기 졸업종합심사
	28	29	30	31					
8월					1	2	3		
	4	5	6	7	8	9	10	08.15(목)	광복절
	11	12	13	14	15	16	17	08.19(월)~08.23(금)	2학기 등록 및 휴학신청 기간
	18	19	20	21	22	23	24	08.20(화)	2012학년도 후기 학위수여식
	25	26	27	28	29	30	31		

2013학년도 학사일정

월 별	요 일							일 정	내 용
	일	월	화	수	목	금	토		
9월	1	2	3	4	5	6	7	09.02(월)	2학기 개강
	8	9	10	11	12	13	14	09.02(월)~09.06(금)	2학기 수강신청 변경기간
	15	16	17	18	19	20	21	09.03(화)~09.12(목)	2학기 개강채플
	22	23	24	25	26	27	28	09.18(수)~09.22(일)	추석 연휴
	29	30						09.27(금)	수강교과목 포기신청 종료
10월			1	2	3	4	5	10.03(목)	개천절
	6	7	8	9	10	11	12	10.09(수)	한글날
	13	14	15	16	17	18	19	10.07(월)~10.11(금)	전공이수 신청 및 변경기간
	20	21	22	23	24	25	26	10.21(월)~10.25(금)	2학기 중간시험기간
	27	28	29	30	31			10.29(화)~10.31(목)	백양체전
11월						1	2		
	3	4	5	6	7	8	9		
	10	11	12	13	14	15	16	11.05(화)~11.14(목)	추수감사절 예배
	17	18	19	20	21	22	23		
	24	25	26	27	28	29	30		
12월	1	2	3	4	5	6	7	12.09(월)~12.13(금)	졸업유보/조기졸업신청기간
								12.16(월)~12.20(금)	2학기 기말시험기간
	8	9	10	11	12	13	14	12.21(토)	동계방학
	15	16	17	18	19	20	21	12.23(월)~01.15(수)	동계계절수업기간(12/25, 1/1 휴업)
								12.25(수)	성탄절
	22	23	24	25	26	27	28	12.26(목)	2학기 성적제출 마감
								12.20(금)~12.31(화)	2학기 강의평가기간
	29	30	31					12.27(금)~12.31(화)	2학기 성적확인 및 이의신청 기간
2014년 1월				1	2	3	4	01.01(화)	신정
	5	6	7	8	9	10	11	01.06(월)~01.10(금)	2014-1학기
	12	13	14	15	16	17	18		재입학/복학/전부·전과 신청기간
	19	20	21	22	23	24	25	01.20(월)~01.24(금)	2014-1학기 수강신청기간
	26	27	28	29	30	31		01.30(목)~02.02(일)	설날 연휴
2월							1	02.04(화)	2013학년도 전기 졸업종합심사
								02.17(월)~02.21(금)	2014-1학기 등록 및 휴학신청 기간
	2	3	4	5	6	7	8	02.20(목)	2013학년도 전기 학위수여식
	9	10	11	12	13	14	15	02.21(금)	편입생 O.T
	16	17	18	19	20	21	22	02.24(월)~02.26(수)	신입생 O.T
								02.28(금)	신입생 입학식
	23	24	25	26	27	28		02.27(목)~02.28(금)	신·편입생 수강신청

연 혁

Kangnam University

Kangnam University

대학헌장

창학이념

교 훈

교육목적

교육목표

약 사

연 표

대 학 헌 장

강 남 대 학 교

대학헌장

제 1 장 총 칙

제1조(설립 목적) ① 강남대학교(이하 “본 대학교”)는 기독교 정신과 홍익인간의 이념에 따라 민족과 인류를 위하여 진리·자유·평등·평화·복지를 추구하며, ‘경천애인’의 창학이념을 실천하는 사람들을 교육하기 위한 교육의 터전으로 1946년에 설립되었다.

1. 우리는 기독교 진리를 바르게 알고 믿고 실천한다.

2. 우리는 자유정신을 바탕으로 학문을 연구하고 가치있는 삶을 추구한다.

3. 우리는 모든 사람에게 배움의 기회를 제공하여 더불어 사는 공동체를 구현한다.

4. 우리는 세계 평화와 복지를 위해 노력하는 인재를 양성한다.

② 본 대학교는 우리 사회의 발전을 선도하는 대학의 사명을 완수하기 위하여 학부 중심의 실용교육을 실천한다.

③ 본 대학교는 특성화된 교육 서비스를 제공함으로써 정보화·세계화에 부응하는 열린 교육 체제의 기틀을 마련한다.

제2조(교육 목표) 본 대학교는 창학 이념을 바탕으로 교육 목적을 구현하기 위하여 사회적 요구에 부응하는 교양인의 양성, 전문인의 양성, 봉사인의 양성을 교육 목표로 한다.

제 2 장 교육 과정

제3조(특성화 방안) ① 수평적 특성화로 목적지향 맞춤형 실용교육(GOTME) 체제를, 수직적 특성화로 고령 사회를 대비한 고령친화산업 전문 인력 양성체제를 구축하기 위하여 다음과 같은 사항들을 계획하고 추진한다.<개정 2009.05.11>

1. 목적지향 맞춤형 실용교육 체제를 구축하기 위하여 각 대학·학부(과)·전공별로 중점교육영역을 중심으로 특성화한다. 이를 위하여 특성화사업기획단 및 특성화사업운영단과 목적지향 맞춤형 실용교육위원회를 설치·운영한다.

2. 고령 사회를 대비한 고령친화산업 전문 인력 양성 체제를 구축하기 위하여 실버산업학부를 중심으로 실버산업 연계전공을 설치・운영한다.

② 삭제<2009.05.11>

제4조(발전 방안<개정 2009.05.11>) 대학 교과과정의 발전 및 개선방향을 심의·연구하기 위해 교과과정 심의위원회를 상설화하여 급변하는 학문적 조류에 신속하게 대처한다.<개정 2009.05.11>

제5조(교육 과정 편성과 운영) ① 사회가 요구하는 실용교육을 위하여 교육과정의 융통성과 자율성을 확보하고자 다음과 같이 교육과정 편성과 운영의 방향을 설정한다.

1. 사회 요구에 기초한 실용적 교과목을 개설·운영한다.

2. 산학연을 통한 교육과정 편성과 운영을 활성화한다.

3. 학생들의 복수 전공 기회를 확대한다.

4. 학부나 학과간 전공 교과목의 학점 교류를 장려한다.

② 교양과정은 일반 교양 교육과 전공에 대한 입문을 동시에 지향하는 방향에서 구성한다. 학문 관심 영역별로 세분된 다양한 교과목을 개설하여 선택의 폭을 넓히고, 세계화·정보화에 발맞추어 외국어 및 컴퓨터 교육을 강화한다.

③ 전공 과정은 다음의 원칙에 따라 운영된다.

1. 각 대학, 학부, 전공(학과)의 교육 목표 및 특성화에 부합하는 교과과정을 작성한다.

2. 학부나 학과에 적절한 실무 교과목을 개발한다.

3. 대학간 학점 교류를 실시하고, 전과 기회를 확대한다.

4. 최소 전공 인정 학점 제도와 복수 전공 제도를 시행한다.

5. 시간제 학생 등록제를 실시한다.

6. 평생교육원을 활성화하여 재학생·산업체·지역사회에 다양한 교육 기회를 제공한다.

④ 자율활동과 특별활동을 통하여 학생에게 창의적인 자기주도 학습의 기회를 제공하고 건전한 인성 개발을 위한 다양한 활동을 보장한다.

⑤ 삭제<2009.05.11>

⑥ 삭제<2009.05.11>

⑦ 삭제<2009.05.11>

⑧ 삭제<2009.05.11>

⑨ 삭제<2009.05.11>

⑩ 삭제<2009.05.11>

⑪ 삭제<2009.05.11>

제 3 장 교육 여건

제6조(교수 확보) ① 본 대학교는 선진교육 수준의 교수 대 학생 비율을 확보할 때까지 각 분야별로 전임교원을 충원한다.

② 교육의 질적 향상과 다양화를 위해 전임교수제, 전임 계약 교수제와 산업체 겸임 교수제도를 도입한다.

③ 연구 및 교육 활동의 수월성을 제고할 수 있도록 각 학부(과)에 행정 조교를 두며, 실험·실습이 필요한 전공과 예체능 전공에는 연구 조교 또는 실습 조교를 둔다.

제7조(시설 확보 계획) ① 본 대학교는 중장기 발전계획을 실현하고 선진 교육을 실천하기 위하여 강의실, 실험실습실, 교수 연구실 등의 교육 기본 시설을 적정 수준 이상으로 확보하여 효율적으로 유지·관리한다.

② 효율적 운영을 위하여 강의실에는 멀티미디어 환경을 구비한다.

③ 본 대학교의 실험·실습 시설은 '강남대학교 실험·실습 설비 기준'에 맞추어 학과 및 전공별로 갖추도록 하며 다음과 같이 운영한다.

1. 각 대학은 실험·실습 설비의 활용도를 높이기 위해 유사한 계열, 학과 및 전공의 실험 여건에 따라 가급적 공동으로 시설한다.

2. 대학의 특성 및 학술 연구 활동을 위해 필요한 시설은 기준 이외의 설비도 가능한 한 확보하도록 한다.

3. 실험·실습 설비 중 노후 설비는 그 사용연한이 초과하기 전에 대체 또는 보완한다.

4. 교수 1인당 1개 연구실을 확보하고, 실험·실습을 위주로 하는 학부(과)의 교수들에게는 개인 연구실 외에 전공 분야 실험실습실을 제공한다.

5. 교육용 기본 시설의 체계화를 위해 캠퍼스 기본계획을 수립하고 유지한다.

6. 건설본부를 설치하여 시설물의 기획, 계획, 시설관리 및 운영의 효율화를 기한다.

7. 교수학습 지원 및 교육 매체 제작을 위한 교수학습지원센터를 설립하여 운영한다.

8. 교육 기본 시설은 학생수의 증가에 따라 비례적으로 증설해 나간다.

제8조(기타 시설 확보) ① 본 대학교는 교육과 연구의 수월성을 제고하기 위해 체육관, 대학 본부, 중앙도서관, 학생회관, 강당, 전산정보원, 기숙사 등 교육지원 및 부대 시설을 확보한다.

② 중앙도서관은 교수 및 연구 활동을 지원하기 위해 지속적인 도서 확대와 전산화를 도모하며, 도서관의 정보 제공 다양화를 위하여 정보봉사실, 영상미디어실, 종합정보자료실, 전자정보실과 정보검색실을 설치한다.

③ 종합전산 시스템을 구축하여 연구 및 행정의 효율화를 기한다.

④ 실험·실습 설비는 학부 및 학과에서 관리한다. <개정 2009.05.11>

⑤ 어학 실습실을 확보하고 효율적 운영 방안을 수립한다.

⑥ 기숙사와 사생들을 위한 후생 시설을 확보한다.

⑦ 학생회관과 학생식당 등 학생들을 위한 편의·복지 시설을 확보한다.

⑧ 교직원 식당을 확보하고 교수회관을 건립한다.

제 4 장 학사 관리

제9조(학생 선발) ① 본 대학교는 고교교육의 정상화 지원 교육기회의 균등화와 평생교육을 실천하기 위하여 다양한 선발 기준과 전형 방법을 통하여 학생을 선발한다.

② 입학전형은 직업 지향 교육을 위한 학부중심의 선발고사를 실시한다.

③ 선발기준은 수학능력고사, 실기, 면접, 교직적성검사, 사회봉사활동, 학교장의 추천서 등을 다양하게 적용한다.

제10조(학생 정원 관리) ① 학생 정원은 국가와 지역사회의 인력수급 및 교육기회의 균등화와 평생교육을 지향하는 본 대학교의 교육환경 및 여건을 고려하여 자율적으로 결정한다.

② 목적지향맞춤형실용교육을 실현하고 적성과 능력에 따른 능동적 학업기회를 보장하기 위해 전과 및 복수 전공 제도를 실시한다.

③ 학생들의 학교간 이동 및 대학졸업자의 재수학기회를 보장하기 위해 편입학제도를 두고 세부사항은 학칙으로 정하여 시행한다.

제11조(학기) 학기는 현행의 2학기 체제를 유지하면서 학부제와 복수전공제를 효율적으로 운영하기 위하여 계절수업을 운영한다.

제12조(대학간 학술교류등) ① 국내외 대학과의 공동연구, 학술정보교환, 연구기자재의 공동사용 등 인적·물적 교류를 활성화한다.

② 국내외 대학과의 학점 상호 인정제를 통하여 열린교육을 실천한다.

제 5 장 대학 운영

제 1 절 인사관리

제13조(교직원의 채용기준) ① 교원은 해당분야의 전공자로 연구실적, 학술활동 및 교육 경력, 연구 및 학생지도에 대한 능력을 갖춘 자를 임용하며 세부사항은 교원 인사규정에 따른다.

② 직원은 인사규정의 결격사유에 해당되지 않는자를 대상으로 선발하되 세부사항은 직원인사규정에 따른다.

제14조(교직원 채용절차) ① 교원의 임용은 공개채용을 원칙으로 하고, 전문분야의 공적과 학문업적이 탁월한 저명학자를 대우 교수 및 석좌 교수로 임명할 수 있다.

② 직원의 임용은 공개채용을 원칙으로 하며, 필요하다고 인정될 시는 특별 채용을 할 수 있다.

제15조(교수평가) ① 교수평가는 교육, 연구, 봉사활동, 창학이념 및 품위유지, 기타 등의 세부 영역을 두어 공정한 평정을 한다.

② 교수의 승진 및 재임용은 객관적이고 공정한 평가기준에 따라 시행하며 세부사항은 전임교원인사규정에 따른다.

제16조(교수의 질 제고를 위한 계획) 교수의 연구력 향상 및 질 제고를 위하여 다음의 사항들을 지원한다.<개정 2009.05.11>

1. 교수 연구년제를 통하여 국내외 대학 및 연구기관에서의 연수를 지원한다.
2. 국내외 학술활동 경비를 지원하여 연구 분위기를 조성하고 전문분야의 학술대회를 유치함으로써 학문교류를 활성화한다.
3. 연구 전담 부서인 인력개발센터와 산학협력단을 중심으로 교수학습지원센터, 출판부, 중앙도서관, 전산정보원 등의 연구 지원체계를 지속적으로 개선하며, 교수의 후생복지를 증진시킨다.

제 2 절 재 정

제17조(재정 확보방안) 교육의 질적 제고를 위하여

다음과 같이 재정 구조를 혁신하고 수익재원의 다변화를 기한다.

1. 다양한 수익사업을 개발하여 학교 재정의 등록금 의존도를 낮춘다.

2. 재단의 수익사업을 효율적으로 운용함으로써 전입금 비율을 높인다.

3. 산학협력단을 설치하여 외부 수탁연구를 활성화한다.

4. 산학협력단 내에 대학기업을 설립하여 재정을 안정적으로 확보한다.

5. 대학발전기금 조성위원회를 설치하여 모금을 활성화한다.

6. 외부장학금을 적극적으로 유치한다.

7. 교육 시설 및 자원을 효율적으로 활용하여 부대수입을 꾀한다.

8. 수익자 부담 원칙에 따라 교육 단위별(학부, 학과)로 등록금을 차등 책정한다.

제18조(발전기금 모집 계획) ① 재정 확충을 위해 동문, 학부모, 주요 기업체 및 기관을 대상으로 발전기금을 조성한다.

② 발전 기금 모집을 위한 전담기구를 설치하며, 기부 대상자에 대한 정보 자료를 구축하고, 기부자에 대한 사후 예우를 명문화시켜 기부 환경을 조성한다.

③ 출연 기업에 대한 인적, 지적 지원과 기술자문을 통해 장학금 또는 기부금의 조성을 배가시킨다.

④ 모금된 기금은 목적 기금을 제외하고는 학생을 위한 직접 투자를 원칙으로 하고 이의 사용 내역과 결산을 기부자에게 고지한다.

제19조(재정 공개) 본 대학교는 학교 운용 자금 계획서와 종합 대차대조표를 대학신문과 일간 신문에 공개하여 교육 수요자들에게 재정운용의 투명성을 보장한다.

제20조(제정운용의 공정성 확보를 위한 방안) ① 예산 결산위원회 및 감사 조직을 통해 본 대학교의 재정 운용을 심의함으로써 예산의 편성과 집행에 관한 공정성을 확보한다.

② 대학신문과 일간신문에 게재된 대학교 운용 자금 계획서 및 결산 대차 대조표에 대한 이의 사항을 접수하여 감사시정한다.

제21조(법인의 수익용 재산 확보 계획 및 관리) ① 본 대학교의 재단 전입금 확충을 위해 재단이 소유하고 있는 자산의 수익성을 높인다.

② ㈜청담상사 및 대학빌딩을 고수익 용도로 전환하여 임대수입을 높이고, 연수원을 건립하여 운영함으로써 임대 수입을 확보한다.

제 6 장 후생복지

제22조(학생 장학금) ① 외부 장학기금을 확충하고, 동문 장학금을 활성화한다.

② 장학기금의 탄력적 운용으로 보다 많은 학생들에게 장학혜택의 기회를 제공한다.

③ 각종 장학금의 지급은 학칙의 장학금 지급 기준에 따른다.

④ 장학 위원회는 장학생의 선발과 자금 운용의 공정성 및 제반 업무를 관장한다.

제23조(학생 자치기구 지원) ① 총학생회, 단과대학, 학부, 전공별 학생회와 학생들의 동아리 활동을 장려한다.

② 학생회실 및 동아리방을 배정한다.

③ 학생 자치활동 예산을 지원한다.

④ 동아리 지도교수제를 도입하고 예산을 지원한다.

제24조(학생 기숙사) 기숙사를 설립하여 전문인을 두고 운영하며, 사내에 식당, 휴게실, 세탁실과 독서실 등의 편의 시설을 제공한다.

제25조(교직원 복지) ① 교직원의 후생 복지를 위해 후생관을 운용한다.

② 보건소는 의료지원을 하며, 외부 의료기관과의 협약을 통하여 주기적인 건강 검진을 실시한다.

③ 중앙 냉·난방 시스템을 구축한다.

④ 학생 및 교직원을 위한 수련원을 건립한다.

제26조(학생 진로 지도 및 취업 대책) ① 취업정보센터는 데이터 베이스를 구축하여 학생들에게 취업 정

보를 신속하고 광범위하게 전달한다.
<개정 2009.05.11>
② 취업정보센터의 심리검사와 적성검사를 토대로 진로 지도 및 취업 상담을 한다.<개정 2009.05.11>
③ 산학 협동의 기술 자문과 경영 지도를 졸업생의 취업과 연계한다.

제 7 장 장·단기 발전 계획

제27조(장·단기 발전 계획) ① 본 대학교의 비전은 "아시아 복지 거점 대학"으로 한다.
② 발전 목표는 다음과 같이 정한다.
<개정 2009.05.11>
1. 국제화 시대를 주도할 아시아 중심 대학
2. 고령 사회를 대비할 복지 거점 대학
3. 지식기반사회를 선도할 디지털 기반 대학
③ 발전 전략은 다음과 같은 영역으로 세분화하여 시행한다.
1. 국제화
2. 지식정보화
3. 인적자원가치 극대화
4. 복지 산업 특성화
④ 국제화 전략의 세부 실행 계획은 다음과 같다.
1. 아시아권 대학들과의 네트워크을 구축한다.
2. 국제협력지원 시스템을 개발한다.
3. 글로벌 복지선교 프로그램을 개발한다.
⑤ 지식정보화 전략의 세부 실행 계획은 다음과 같다.
1. e-대학 경영 시스템을 구축한다.
2. 디지털 기반의 교육 지원 체제를 구축한다.
⑥ 인적자원가치 극대화 전략의 세부 실행 계획은 다음과 같다.
1. 개인별 맞춤·선택형 실용 교육체제를 구축한다.
2. 산학연 협력 시스템을 개발한다.
3. 환경 친화적 캠퍼스를 구축한다.
4. 강남 문화 공동체를 구축한다.
⑦ 복지 산업 특성화 전략의 세부 실행 계획은 다음과 같다.
1. 노인 복지 산업 특성화 체제를 개발한다.
2. 고령 사회 대비 전공간 컨버전스 환경을 조성한다.

제 8 장 보 칙

제28조(대학헌장의 보완) 대학헌장은 학교 법인의 이사 정수의 3분의 2이상의 찬성에 의한 이사회의 의결을 거쳐 누가 기록한다.

부 칙 [이 헌장은 1997년 11월 30일 공표한다]
부 칙 [이 헌장은 1999년 03월 01일 공표한다]
부 칙 [이 헌장은 2001년 10월 20일 공표한다]
부 칙 [이 헌장은 2005년 05월 12일 공표한다]
부 칙 [이 헌장은 2009년 05월 11일 공표한다]

창학이념

강남대학교는 기독교정신과 홍익인간의 이념을 바탕으로
민족과 인류를 위하여 진리 · 자유 · 평등 · 평화 · 복지를 추구하며
'경천애인'을 실천하는 인재를 양성한다.

교 훈

敬 天 愛 人

교육목적

강남대학교는 창학이념을 바탕으로
진리를 탐구하고 인격을 연마하여 민족과 인류의
번영을 위해 봉사하는 인재를 양성한다.

교육목표

· 교양인 양성
· 전문인 양성
· 봉사인 양성

강남대학교 약사

강남대학교는 1946년 8월 희망과 혼란이 교차하는 이 땅에 이호빈 목사가 진정한 기독교 정신을 바탕으로 초교파적인 평신도 교육을 펼쳐나갈 중앙신학원을 설립함으로써 역사적인 첫발을 내딛었다.

1948년 4월 우암 차재윤 선생이 본 학원의 설립이념에 감응하여 경기도 이천군 신둔면 소재의 토지 30만평을 희사하였으며, 이를 토대로 재단 법인 우암재단이 설립되었다. 동년 8월에는 대학령에 준거하여 4년제 중앙신학원이 설립되었으며 변성옥 박사가 초대교장으로 취임하였다.

1953년 6월에는 국내 최초로 사회사업학과를 신설하여 우리나라의 사회사업 분야를 개척하여 왔으며 오늘날 지도적인 위상을 갖게 되었다.

돌이켜보면, 경영난으로 인하여 큰 고난이 닥친 때도 있었으나 학교가 담당해야 할 교육적 사명을 지켜나가면서 위기를 튼실한 발전의 밑거름으로 삼는 지혜를 발휘하였다. 본 신학과 출신이며 독실한 기독교인인 윤도한 박사가 70년 초 이사장으로 취임하면서 막대한 사재를 희사하고 뛰어난 경영 능력을 발휘하여 학교 발전의 새로운 전기를 마련할 수 있었다.

1976년에는 4년제 대학 동등학력을 인정받게 되었으며, 법인 명칭과 교명을 강남학원과 강남사회복지학교로 각각 변경하면서 정규 대학으로 발돋움할 준비를 다져나갔다.

1992년에는 6개 단과대학 28개학과를 개설하여 종합대학으로서의 면모를 갖추고 21세기를 대비한 대학 교육의 미래형 비전을 제시했다. 특히, 국내 최초로 노인복지학과를 신설함으로써 사회복지 분야에 있어서 최고의 전문성과 역사를 가진 대학이 되었다.

93년에는 신학대학원을 설립하여 한국 기독교를 이끌어갈 지도자를 양성하는 역할을 담당하게 되었다. 행정제도 개혁, 홍보활동, 후생관 건립 등 학교 발전을 위한 행보가 가속화되었다. 평생교육원, 어학교육원을 설치하여 지역사회 주민들에게 배움의 장을 제공하고 재학생의 어학능력을 향상시키기 위한 교육 공간을 마련하였다. 1994년에는 일반대학원과 사회복지대학원을 설립하여 명실상부한 종합대학으로의 면모를 더욱 확고히 하게 되었다.

97학년도 봄학기부터 학부제를 시행하고 복수전공의 기회를 확대하였다. 이는 학생들에게 다

양하고 폭넓은 선택의 기회를 제공함으로써 학생 중심의 교육을 실현하고자 한 것이었다.

명문사학으로서의 기틀을 갖추게 된 강남대학교는 1996년에 7개 단과대학 8개 학부 11개 학과로 확대 개편되었다. 1997년에는 교육개혁 우수대학으로 선정되었고, 개교 50주년을 맞은 1998년에는 대학교육협의회에서 주관하는 대학종합평가에서 전 영역에 걸쳐 우수한 평가를 받았다. 1999년에는 일반대학원 박사과정 개설과 교육대학원이 신설되었으며, 대학교육협의회에서 주관하는 대학원영역평가에서 우수대학원으로 평가받아 그간 강남대학교가 축적해온 학문적인 수준을 인정받았다.

2000년에는 세계 각국의 유수한 대학과 자매결연을 맺고 세계 속의 강남대학교로 발돋움하였다. 교육의 효율성을 높이기 위해 학부 편제를 3개 단과대학 14개 학부 3개 학과로 개편했다. 또한 교육부에서 실시하는 대학재정지원 평가에서 전국 20위권 대학에 선정됨으로써 상위권 대학으로서의 위상을 대외적으로 드러내었다. 2001년에는 산업정보대학원을 신설하고, 대학 특성화 전략에 부응하는 사회복지전문대학원을 신설했다. 2002년에는 한국대학교육협의회 주관 학문분야 평가에서 사회복지분야와 수학분야 우수대학으로 평가받았고, 한국교육개발원 주관 일반대학 교직과정 평가에서도 우수대학으로 평가받았다. 2003년에는 21세기 지식정보사회가 요구하는 핵심역량을 갖춘 창의적 지식인 육성을 위한 '목적지향 맞춤형 실용교육'을 제시하며 교육의 새로운 모형을 마련하였고, 산학협력단을 설립하여 산·학·연 협력과 교류를 활성화할 수 있는 장을 만들었다.

2004년에는 대학의 특성화, 국제화, 차별화를 본격적으로 추진하여 교육인적자원부로부터 수도권 특성화 우수대학으로 선정되었다. 독일 프란츠 리스트 바이마르 국립음대와 교육과정을 공동으로 운영하는 아시아 최초의 독일바이마르음악학부를 신설하였고, 세계화에 발맞춘 중국전문가 양성을 위한 국내 최초의 중국학대학을 신설하였으며, 국내 4년제 대학 최초로 부동산·세무학부를 신설하였다.

2005년에는 국내 대학 최초로 (주)한국신용평가에 신용평가를 의뢰하여 'A-' 등급을 받았으며, 2004년도에 이어 2년 연속 수도권 특성화 우수대학으로 선정되었다. '아시아복지거점대학'으로 뿌리내리기 위해 사회복지대학을 신설했으며, 중국과의 학문적 교류를 높이기 위해 중국 북경에 사무소를 설치하는 한편, 카자흐스탄학 전공을 국내 최초로 신설하는 등 세계적인 명문 대학으로 거듭나기 위한 행보를 이어나갔다.

2006년에는 해외 명문대학과의 협력 관계를 더욱 확대하는 한편 외국유학생 유치를 위해 Complex Center를 착공하는 등 대학의 국제화에 더욱 힘썼다. 네팔, 몽골, 태국 등 제3세계 지원사업에도 많은 노력을 쏟았다. 교육인적자원부 주관 장애학생 교육복지지원 최우수대학, 한국대학교육협의회 주관 종합평가 우수대학에 선정되었을 뿐 아니라, 3년 연속 교육인적자원부 주관 수도권 특성화 우수대학으로 선정되는 성과를 거둠으로써 내실 있고 특성화된 명문대학이라는 강남대학교 명성을 확인하였다.

2007년에는 노동부 주최 '2007년 대학 취업지원기능 확충사업'에 재학생들을 위한 맞춤형 취업지원사업을 공모하여 우수대학으로 선정되었다. 고품질 노후생활 지원을 위한 고령친화산업 전문인력 양성사업으로 2007년에도 교육인적자원부 주관 수도권 대학 특성화 지원사업에 선정되어 강남대학교는 4년 연속 선정이라는 기록을 갖게 되었다. 전문화된 교원인력 양성을 목표로 사범대학이 신설되었으며 일반대학원에 특수교육과가 신설되었다.

2008년에는 교육인적자원부 주관 2008년 수도권 대학 특성화 사업연차평가를 통해 2007년에 이어 수도권 대학 특성화 사업에 선정되어 5년 연속으로 수도권 대학 특성화 사업에 선정 되었으며, 2007년에 이어 노동부 주최 2008년 대학취업지원기능 확충사업에서 우수대학으로 선정되었다. 또한, 전공별 특성화와 전문화를 목표로 기존 제I대학, 제II대학, 제III대학을 세분화하여 인문대학, 국제학대학, 사범대학, 경영대학, 사회과학대학, 공과대학, 예체능대학으로 개편하고 이를 효과적으로 지원하기 위하여 행정기구를 2실 5처 4센터 16팀 1감사관에서 2실 4처 5센터 9팀으로 개편하였다.

부설기관으로서 화성시 남부 노인복지관을 위탁운영하게 되어 자타가 공인하는 한국 사회복지 분야의 명문임을 다시 한번 보여주었다.

2009년에는 노동부 주최 "2009년 대학 취업지원기능 확충사업"에서 우수대학으로 선정되었고, 교육과학기술부 주관 "2008년도 대학 장애학생 교육복지지원 실태평가"에서 최우수 대학으로 선정되었다. 특히, 교육과학기술부에서 대학의 객관적인 주요 지표들을 근거로 우수대학을 선정하여 지원하는 "2009년도 대학교육역량강화사업" 지원대학으로 선정되어 내실있는 대학임을 다시 한번 입증하였다.

또한, 2009년도 입학사정관제 지원사업에 신규 지원대학으로 선정되어 입시분야에서의 선도적인 역할을 담당하는 대학으로 인정 받았다.

그 동안 평생교육원을 통하여 지역사회에 수준 높은 교육서비스를 제공해온 결과 교육인적자원부 주관 "2009년 제2차 평생학습 중심대학"에 선정되었다.

2010년도에는 강남대학교 사범대학 부설 유치원을 설립하여 지역사회에 강남대학교 유아교육과의 수준 높은 유아교육서비스를 제공하게 되었다.

또한, 2009년에 이어 2010년에도 교육과학기술부가 주관하는 '2010년 대학교육역량강화사업'에서 꾸준한 지표관리와 2009년 우수한 사업실적으로 2년 연속으로 선정되는 쾌거를 이루었다.

이어 입학사정관제 지원사업에서도 2009년에 이어 2010년에도 선정되어 2년 연속 입학사정관제 지원사업 지원대학에 선정되었다.

2011년도에는 용인시 관내 최초의 특수학교인 용인강남학교를 경기도, 용인시와 공동으로 설립하여 수준 높은 교육서비스 제공을 통해 더불어 잘사는 사회를 이루는데 기여하였다. 그리고 그동안의 대학교육의 수준과 교육서비스 향상에 대한 열정의 결과로 2009년, 2010년에 이어 2011년에도 '대학교육역량 강화사업'과 입학사정관제 지원사업 모두 3년 연속 지원대학으로 선정되는 쾌거를 이루었다. 또한'고등교육법 및 고등교육기관평가인증등에 관한 규정'에 의거하여 한국대학교육협의회가 주관한 "대학기관평가인증"에서 인증대학으로 인증받아 향후 5년동안 공식적으로 내실있는 대학임을 다시한번 입증 받는 계기가 되었다.

2012년도에는 교육과학기술부 주관"2012년 대학교육역량강화사업"과 "2012년 입학사정관제 지원사업"에 선정되어 4년 연속으로 선정되는 쾌거를 이루었다. 또한, "2011년도 대학 장애학생 교육복지지원 실태평가"에서 최우수 대학으로 선정되었고, 교육과학기술부 및 평생교육진흥원 주관 "대학중심의 평생학습 활성화 사업" 지원대학으로 선정되어 급변하는 교육환경과 가속화되는 고령화 사회 능동적으로 대처하고 지역사회에 교육기관으로서의 책무를 다하는 작지만 강한 대학의 면모를 보여주었다.

연 표

년	월	일	주 요 사 항
1946	08	01	초교파적 입장에서 평신도의 자립적 교육 이념을 달성키 위하여 중앙 신학원을 설립하다. (설립자 : 이호빈 목사)
	11	04	설립이념에 뜻을 같이한 수명의 교수와 70여명의 학생이 서울 YMCA 강당에서 개원하다. 원장 변성옥 박사 취임하다.
1948	04	20	독지가 차재윤 선생의 부동산(경기도 이천군 신둔면 소재) 30만평을 기부 받아 재단법인 우암재단 설립하다. 초대 이사장 정일형 박사 취임하다.
	08	12	대학령에 의한 4년제 중앙신학교 설립하다. 학과편제 : 신학과 전문부 초대교장 변성옥 박사 취임하다.
1949	03	20	제2대 교장 이호빈 목사 취임하다.
1951	06	10	6.25동란으로 본교를 제주에 설치하고 부산과 대구에 각 분교를 두어 전시에도 꾸준히 속강하다.
1953	04	20	서울 남산 소재 향린원에 서울 분교를 설치하여 본교 완전 복교시까지 속강하다.
	06	03	한국 최초로 사회사업학과를 신설하다.
	09	15	제3대 교장 정일형 박사 취임하다.
1954	03	01	농촌 평신도 교육을 위하여 경기도 부천시 소재 부동산을 매입하여 교지로 보유하다.
	06	12	서울 종로구 장사동 소재 교지 및 교사를 정부로 부터 매입, 시설을 확장하다. 학제 : 신학부 1/2부, 전수과, 사회사업학과, 교회음악학과.
1955	06	15	중신학보 창간하다.
1956	04	01	제4대 교장 김태묵 박사 취임하다.
	09	20	제2대 이사장 차재윤 선생 취임하다.
1958	01	01	제5대 교장 김우현 목사 취임하다.
	3	3	부천시 교지에 교사 100평 신축하여 농촌출신 평신도의 자립적 정신 교육을 위한 교육을 실시하다.
1960	04	30	제6대 교장 이호빈 목사 취임하다.
	07	01	이사장 직무대리에 박영규 목사 취임하다.
1961	09	16	제7대 교장 김덕준 박사 취임하다.
1962	01	09	본교는 5.16군정 각령 제283호 학교 정비령 제17조에 의하여 폐교되다. (잔여 학생은 졸업 시까지 속강)
	12	30	제3대 이사장 박영주 취임하다.
1964	01	18	사립학교법에 의하여 재단을 보강하고 학교법인 중앙재단으로 변경하다.
	03	12	각종학교인 4년제 중앙신학교 재설립하다.(신학과 설치)
	05	05	제8대 교장 이호빈 목사 취임하다.
1965	06	04	경기도 이천군 소재 부동산 잔영 7만여 평을 재취득, 권리 등기를 필하다.

년	월	일	주 요 사 항
1966	07	01	제9대 교장 안병무 박사 취임하다.
		07	제4대 이사장 이호빈 목사 취임하다.
1967	07	10	장사동 교지에 도시 계획에 의하여 교사 겸 상가 (세운상가“가”동 중 약 1,845여 평)를 건축하다.
1968	10	15	제5대 이사장 이호빈 목사 취임하다.
1969	03	14	제6대 이사장 이호빈 목사 취임하다.
	05	15	제10대 교장 선우남 교수 취임하다.
	09	05	캠퍼스 확장을 위해 경기도 용인소재 32,719평의 부동산을 교지로 매입하다.
1970	03	01	신학과에 신학 전공, 사회사업전공, 교회음악전공, 기독교문학전공으로 이론과 실제에 관한 교육을 시행하다.
	11	11	제7대 이사장 이병균 장로 취임하다.
1971	11	27	제8대 이사장 이호빈 목사 취임하다.
1972	07	07	이사장 직무 대리에 윤도한 장로 취임하다.
	09	18	제9대 이사장 윤도한 장로 취임하다.
1973	07	04	윤도한 이사장으로부터 강남구 대치동 214번지 일원 부동산 5,071.8평(환지 지적)을 기부 받아 학교 시설 용지로 변경하다.
1974	01	21	강남대학으로 발족키 위한 대치동 교사 건축 착공하다.
	03	01	제11대 교장으로 선우 남 교수 재취임하다.
	09	14	교사 총건평 819.42평(24개 교실) 준공하다.
	10	14	장사동 교사에서 대치동 신축 교사로 이전하다.
1975	03	25	대학기준령에 준한 체육장 설치공사 정지작업을 완료하다.
	04	23	교육법 시행령 제82조 제1호 및 문교부 고시 제329호에 의한 4년제 대학 동등 학력 인정 학교로 지정받다.
1976	03	15	윤도한 이사장으로부터 6,200여만원을 기부받아 체육장 및 주변 조경공사를 완성하다.
	05	21	정규대학 학제 개편을 위해 중앙신학교를 강남사회복지학교로 교명 변경하다.
	07	01	학교법인 강남학원으로 명칭을 변경하다.
	12	31	사회사업학과를 신설하다.
1977	04	20	당초 설립 이념에 따라 신학과에 신학 전공, 교회음악 전공, 기독교 문학 전공과 사회사업학과에 사회사업 전공, 복지 행정 전공의 교육을 실시하다.
1978	02	15	산업정보학과를 신설하다.
	03	01	제12대 교장으로 김덕준 박사 취임하다.
			신갈교지 21,718평 매입하다.
	04	20	윤도한 이사장이 신축교사 건축 기금으로 충당키 위하여 1억원을 기부하다.
	06	26	신축 교사 신갈 도시 계획 시설(학교) 결정되다.
	09	30	신축교사(1,827평)를 착공하다.
	11	20	중신학보를 강남학보로 제호 변경하다.
	12	15	보육학과, 도서관학과를 신설하다.
1979	03	05	대치동 교사 증축(268평)공사 준공하다.
	12	10	종교음악과, 특수교육학과, 복지행정학과를 신설하다.
		20	신축 교사 준공 (1,827평)하다.
1980	03	01	본교 용인 신축교사로 이전하여 수업실시(야간은 영동 분교에서 수업)하다.
	07	07	수익 재원으로 경기도 용인군 기흥읍 신갈리 소재 부동산 5,097평을 매입하다.

년	월	일	주 요 사 항
1980	10	30	본관 신축 공사 (1,369평)를 착공하다.
	11	13	보육학과 교직과정 설치하다.
		26	8개 학과 신설 및 3개 학과 증원하다.
			학제 편제 : 신설(주간)-국어국문학과, 영어영문학과, 미술학과, 경영학과, 교육학과
			(야간)-행정학과, 영어영문학과, 교육학과
			증원(주간)-종교음악학과, 신학과
			(야간)-경영학과
	12	30	수익재원으로 강남구 청담동 소재(주) 청담시장(주식 5만주, 대지 500평, 건물442평) 설립하다.
1981	02	10	제13대 교장으로 박영주 교수가 취임하다.
	08	10	제14대 교장으로 이정선 박사 취임하다.
	09	03	본관 신축공사(1,369평) 준공하다.
	12	02	경제학과(주간)와 부동산학과(주간)를 신설하고 종교음악학과를 음악학과로 명칭 변경하다.
		29	강남학보가 문공부 정기간행물로 등록되다.
1982	04	04	강남대학교회 창립하다.
	05	17	학생관 신축 공사(1,143평) 착공하다.
	07	27	도서관학과 정사서 자격증 발급 지정받다.
	11	16	졸업학점을 160학점제에서 140학점제로 변경하다.
	12	16	보육학과를 유아교육학과로 명칭을 변경하다.
1983	05	06	학생관(1,143평)준공하다.
	07	07	인문사회관 강의실(1,027평)을 증축 착공하다.
	11	29	특수교육학과 교직과정 설치하다.
1984	03	22	미국 Centenary College, Millsaps College와 국제학술교류협정 체결하다.
		26	운동장 스탠드 건축공사 착공하다.
	07	23	인문사회관 강의실(1027평) 증축 공사 준공하다.
	12	31	졸업정원제를 위한 학칙 전면 변경하다.
1985	01	17	제15대 교장으로 윤세창 박사 취임하다.
	02	27	예술관 강의실 신축공사(800평) 증축공사 착공하다.
	08	22	운동장 스탠드공사 준공하다.
	09	20	중앙도서관 신축공사 (1,492평) 착공하다.
		30	예술관 강의실 증축공사(800평) 준공하다.
1986	05	13	서울교사(1,096평) 법인 수익용 기본재산으로 용도 변경하다.
1987	01	10	중앙도서관 (1,492평) 준공하다.
	04	10	교육관 신축공사 (1,463.55평) 착공하다.
	06	30	일본 북교대학과 국제학술교류협정 체결하다.
1988	02	26	4개학과 증원하다 (신학과, 사회사업학과, 미술학과, 음악학과)
	03	01	목양관 신축공사 (967.88평) 착공하다.
	05	31	교육관(1,463.55평) 준공하다.
	11	07	미국 Huntington College, George Fox College와 국제학술교류협정 체결하다.
	12	20	1990년 3월부터 대학개편계획 승인받다.
1989	01	17	제16대 교장으로 손종률 박사 취임하다.
	05	01	경천관 신축공사 (1,391평) 착공하다.
	08	10	목양관 (967.88평) 준공하다.

년	월	일	주 요 사 항
1989	10	27	대학개편 인가받다. 학과편제 및 정원 : 3개학부, 14개학과, 910명 ・인문과학부 : 신학과(40), 국어국문학과(50), 영어영문학과(50), 교육학과(50), 특수교육과(50), 유아교육과(100) ・사회과학부 : 사회사업학과(80), 경영학과(100), 행정학과(100),경제학과(100), 부동산학과(50),도서관학과(40) ・예술학과 : 미술학과(50),음악학과(50)
1990	02	28	강남사회복지학교 폐교하다.
	03	01	강남대학 개교하다. 강남대학 초대학장으로 손종률 박사 취임하다.
1990	05	20	경천관(1,393.45평) 준공하다.
	10	16	8개학과 신설 및 입학정원 증원(60명)하다. 신설학과 : 법학과, 경영정보학과, 무역학과, 수학과, 전산학과, 도시공학과, 산업공학과, 산업디자인학과
		25	이공관 신축공사(1,623.68평) 착공하다.
1991	01	31	신학과에 교직과정 설치하다.
	03	12	학부편제를 6개학부로 조정하다.
	07	04	예술관 증축(458평)공사 준공하다.
	10	21	4개학과 신설 및 입학정원 증원(80명), 학과 명칭 변경하다. 신설학과 : 노인복지학과, 사회체육학과, 사회사업학과(야간), 세무정보학과(야간) 명칭변경학과 : 전산학과를 전자계산학과로.
1992	03	28	부설 강남사회복지관 개관하다.
	04	01	종합대학교 개편인가 받다. 학과편제 및 정원 : 6개학부, 26개학과, 1,050명
		03	일본 숙덕대학과 국제학술교류협정 체결하다.
		10	초대 총장에 손종률 박사 취임하다.
	07	31	2개학과 신설 및 입학정원 증원(60명), 학과명칭 변경하다. 신설학과 : 영어영문학과(야간), 전자계산학과(야간) 명칭변경학과 : 도서관학과 → 문헌정보학과
	12	31	이공관 건축(1,623.68평)공사 준공하다.
1993	01	21	예술관 1~5층 증축공사(1,511㎡)준공하다.
	02	27	윤도한 이사장 특별연구기금 1억원 기탁하다.
	06	18	미국 University of South Carolina(USC)와 국제학술교류협정 체결하다.
	09	03	종교철학과(야), 산업복지학과(야), 중국어중국학과(야), 경영정보학과(야) 신설하다. 세무정보학를 세무학과로 명칭 변경하다. 단과대학 신설인가 받다. - 6개대학 28개학과
	09	04	신학대학원(신학과) 설립 정원 40명 인가받다.
1994	03	01	제2대 총장 조중연 박사 취임하다.
		04	평생교육원 설치하다.
		23	평생교육원에 강남대학교 부설, 보육시설 종사자 교육훈련원 개원(보육교사 양성교육, 시설장 보수교육, 종사자 보수교육과정 개설)하다.

년	월	일	주 요 사 항
1994	04	01	종합대학 편제에 준한 학칙변경 인가받다.
	07	01	후생관 신축(392평)공사 준공하다.
	09	05	전자공학과(주), 건축공학과(주), 법학과(야), 행정학과(야), 문헌정보학과(야), 부동산학과(야), 경영학과(야), 무역학과(야) 설치인가받다.
			인문계 20명, 상경계 80명, 사회계 80명, 법정계 80명, 공학계 70명,
	10	05	평생교육원 교육과정 증설하다.(서예, 수묵화, 한문, 사진학 과정 개설)
		21	일반대학원 40명(신학과, 국어국문학과)및 사회복지대학원 60명(사회복지학과, 행정학과, 부동산 학과) 설립인가받다.
1995	02	20	심전관(기숙사)건축(2,166평)공사 준공하다.
	10	24	대학원 4개학과 증과(사회사업학과, 경영학과, 경영정보학과, 영어영문학과) 및 신학대학원, 사회복지대학원 증원인가 받다.
			대학원 60명 증원, 신학대학원 30명 증원, 사회복지대학원 20명 증원
	11	01	자원복지(사회봉사)센타 설립하다.
1996	01	20	천은관 신축(2,151.37평) 공사 준공하다.
	02	12	예술관 4층 증축공사(127㎡) 준공하다.
			학생관 4층 증축공사(665㎡) 준공하다.
			후생관 3층 건물 신축공사(1,296㎡) 준공하다.
			창고 신축공사(189㎡) 준공하다.
	03	04	어학교육원 개원하다.
	06	18	(주)삼보정보시스템과 산 · 학협약 체결하다.
	10	10	사회체육학과(야) 40명 증원인가 받다.
		24	교육개혁에 따른 학부제운영 인가 및 사회복지대학신설 승인 받다.
			(7개대학 8개학부 11개학과)
1997	05	01	우원관 지하1층 지상4층 신축공사(4,973㎡) 착공하다.
	06	09	제 3대 최병준 총장 취임하다.
	11	05	대학 총정원은 동결하고 자체정원조정하다.
			(종교철학과 10명 감원하고 경제통상학부(야간) 10명 증원)
	10	16	중국 강남대학과 국제학술교류협정 체결하다.
		27	미국 Mississippi State University 국제학술교류협정 체결하다.
	12	07	교육개혁 우수대학으로 선정되다.
		29	러시아 극동기술종합대학과 국제학술교류협정 체결하다.
1998	07	28	중국 심양사범대학과 국제학술교류협정 체결하다.
		30	중국 장춘교육대학과 국제학술교류협정 체결하다.
	10	16	우원관 지하1층 지상4층 신축공사(4,973㎡) 준공하다.
		19	신학과 40명, 종교철학과(야) 40명을 신학부(주)로, 어문학부(야)의 중국어중국학전공 40명을 어문학부(주)으로, 사회복지학부(야간) 산업복지학전공 40명을 사회복지학부(주)으로, 세무학과를 경영학부로 통합하고 문헌정보학과 10명과 세무학과 20명을 경영학부(주)로, 세무학과 20명을 경영학부(야)으로 소속 변경하고 사회체육학과(야) 20명을 사회체육학과(주) 20명으로 전환하다.
		27	개교 50주년 기념 행사하다.
		30	대학교육협의회의 대학종합평가 현지방문실사 받다.
	12	27	학사개혁 우수대학으로 선정되다.

년	월	일	주 요 사 항
1999	02	24	대학교육협의회의 대학종합평가에서 우수대학으로 평가되다.
		26	제4대 윤신일 총장 취임하다.
	03	07	대학교회 우원관으로 이전하고 입당예배 드리다.
		24	미국 Troy State University 국제학술교류협정 체결하다.
	06	25	실내사격장 신축공사(172㎡) 준공하다.
	08	01	기구개편시행하다.
		03	이공관 5층 교수연구실 증축공사(984㎡) 준공하다.
		12	인터넷 창업보육센터 설립 승인받다.
	11	02	일반대학원 박사과정 5명 신설하다(신학과, 사회사업학과)
		19	교육대학원 80명 신설하다(특수교육, 유아교육, 교육상담, 교육행정)
	12	24	심전관 2~4층 증축공사(686㎡) 준공하다.
2000	01	27	중국 장춘세무대학과 국제학술교류협정 체결하다.
	02	02	99대학종합평가 대학원영역 평가에서 우수대학원으로 평가되다.
	03	31	뉴질랜드 University of Otargo와 국제학술교류협정 체결하다.
	05	12	대학교육협의회 학문평가(법학분야) 현지방문실사 받다.
	07	18	일반대학원 박사과정 3명 증원하다(박사과정 총정원8명)
	08	08	대학 총정원은 동결하고 자체정원조정하다. (야간100명을 감하고 주간 100명을 증원하다)
		10	대학 및 학부편제 개편(안) 법인이사회 의결 승인되다.
		29	한국교육개발원 2000학년도 신설 교육대학원 운영 실태 현지 실사를 받다.
	09	15	교육부 대학 정원조정결과에 따라 대학(원)학칙을 변경하다.
	10	15	중국 北京大學 역사학과와 국제학술교류협정 체결하다.
		24	중국 大連市國家稅務局과 국제학술교류협정 체결하다.
		25	2001학년도 교육대학원 정원조정 결과 40명 증원 8개전공 신설(국어교육, 영어교육, 수학교육, 컴퓨터교육, 사서교육, 평생교육, 일반사회교육, 디자인교육) - 총 정원 120명, 총전공수 12개전공.
		28	중국 烟台大學과 국제학술교류협정 체결하다.
2001	01	10	네팔 Tribhuvan University와 국제학술교류협정 체결하다.
	03	01	학부 편제 개편(7개대학을 3개대학으로 개편하고, 학부제 전면 시행)
			기구개편에 따른 학칙 및 규정류 전면 제 · 개정 완료 및 시행
		02	한국대학교육협의회로부터 2001년도 학문분야평가 실시계획 통보되다.
			평가대상분야 : 교양교육분야, 디자인분야(이상 2개분야)
		12	교육부 2000년도 대학 재정지원 공통지표 평가 결과 전국 29위 대학으로 평가받다.
	04	02	샬롬관 지하2층~지상13층 신축공사(16,334㎡) 착공하다.
		18	오수정화조시설 관리동(50㎡) 준공하다.
		19	인문사회관 신축공사(4,941.1평) 착공하다
		19	캐나다 King's College, University of Western Ontario와 국제학술교류협정 체결하다.
	05	24	중국 復旦大學(Fudan University) 인문학원과 국제학술교류협정 체결하다.
		31	중국 靑島海洋大學(Ocean University of Qingdo)과 국제학술교류협정 체결하다.
			[2002.10 중국 '청도해양대학'이 '중국해양대학(China Ocean University)'으로 개명]
	06	12	교육인적자원부로부터 2001년도 일반대학 교육과 평가 기본계획 통보되다.

년	월	일	주 요 사 항
			평가대상분야 : 교육학과, 유아교육과, 특수교육과(이상 3개학과)
			평가위탁기관 : 한국교육개발원
2001	07	04	본교 한중조세연구소와 중국 인민대학 재정조세연구소간의 국제학술교류협정 체결하다.
		26	2002학년도 대학 및 대학원 학생정원 조정 결과
			대학은 '산업공학전공'을 산업시스템정보공학전공'으로, '미술학전공'을 회화전공으로 명칭 변경하다.
			대학원은 일반대학원 사회사업학과(석사과정)를 폐지하고, 부동산학과, 세무학과를 신설하다.
			특수대학원 사회복지대학원을 폐지하고, 산업정보대학원(정원30명, 전공 : 기술경영, 정보통신공학, 컴퓨터공학, 도시환경계획, 건축공학, 무역정보, 행정관리 이상 7개 전공 신설)을 신설하다.
			전문대학원 사회복지전문대학원을 신설하다(박사과정5명, 석사과정30명, 총정원35명).
	09	08	2002학년도 교육대학원 학생정원 조정 결과 체육교육전공을 신설하다.
	10	20	한국대학교육협의회에서 주관하는 2001년도 학문분야평가 현지 방문평가 실시하다.
			평가대상분야 : 교양교육분야, 디자인분야
	11	07	쓰레기수거분리처리장 신축공사(206㎡) 준공하다.
		09	한국교육개발원에 주관하는 2001년도 일반대학 교육과 현지 방문평가 실시하다.
			평가대상학과 : 교육학과, 유아교육과, 특수교육과
		30	중국 山東師範大學(Shandong Teachers' University) 미술계와 국제학술교류협정 체결하다.
	12	06	교육인적자원부 대학 및 대학원(교육대학원포함) 학생정원 조정 결과에 따라 관련 학칙 및 제규정을 정비하고, 교육인적자원부에 보고하다.
2002	01	22	미국 The University of North Carolina at Greensboro와 국제학술교류협정 체결하다.
		23	미국 The North Carolina A&T State University와 국제학술교류협정 체결하다.
		30	중국 四川大學(Sichuan University)과 국제학술교류협정 체결하다.
	03	06	대학교육협의회로부터 2002년도 학문분야평가 실시계획 통보되다.
			평가대상분야 : 사회복지분야, 수학분야
	04	09	교육인적자원부로부터 2002년도 일반대학 교직과정 평가 기본계획 통보되다.
			평가위탁기관 : 한국교육개발원
	05	01	부설연구기관으로 산학기술연구소를 설립하다.
		03	중국 中國人民大學(People's University of China) 재정금융학원과 국제학술교류협정 체결하다.
	07	01	일본 구마모토대학(Kumamoto University) 교육학부와 국제학술교류협정 체결하다.
	08	01	부설연구기관으로 도시연구원을 설립하다.
	09	30	2003학년도 대학 학생정원조정 결과 미디어정보공학전공을 신설하여 지식정보공학부(응용수학전공, 산업시스템정보공학전공, 컴퓨터공학전공, 전자공학전공) 170명을 컴퓨터미디어공학부(컴퓨터공학전공, 미디어정보공학전공) 70명, 전자·시스템공학부(전자공학전공, 산업시스템정보공학전공, 응용수학전공) 100명으로 분리하고, 관련 학칙을 정비하여 교육인적자원부에 보고하다.
	10	30	2003학년도 대학원 학생정원조정 결과
			일반대학원은 문화비평학과를 신설하다.
			신학대학원을 실천신학대학원으로 명칭을 변경하고, 신학과를 신학전공(Th.M)으로 하고, 신학전공(M.Div), 목회상담전공, 재활선교전공을 신설하다.
			산업정보대학원은 행정관리전공을 자치행정전공으로 명칭을 변경하고, 증권재테크전공, e-비즈니스전공, 부동산재테크전공을 신설하다.
	11	12	2003학년도 교육대학원 학생정원조정 결과
			사서교육전공을 폐지하고, 언어치료교육전공, 유아특수교육전공을 신설하여 정원 10명을 증원하다.(총정원 130명)

년	월	일	주 요 사 항
2002	11	12	한국교육개발원 주관 2002년도 일반대학 교직과정 현지방문 평가를 실시하다.
	12	26	한국대학교육협의회 주관 2002년도 학문분야 현지 방문평가 실시하다. 평가대상 학문분야 : 사회복지분야, 수학분야 샬롬관 지하2층~지상13층 신축공사(16,334㎡) 준공하다.
2003	01	16	한국대학교육협의회로부터 2003년도 학문분야평가 대상 분야가 통보되다. 평가대상분야 : 경제학분야, 문헌정보학분야
		20	제5대 총장에 윤신일 박사 취임(연임)하다.
	02	13	한국교육개발원 주관 2002년도 일반대학 교직과정 평가에서 우수대학으로 평가되다.
		20	온실 신축공사(84㎡) 준공하다.
		24	한국대학교육협의회 주관 2002년도 학문분야 평가결과 사회복지분야 및 수학분야 우수대학으로 평가되다.
	06	03	본교 제III대학과 이탈리아 피렌체 국립아카데미아간의 국제학술교류협정 체결하다.
		12	부설교육기관으로 강남대학교 교육대학원 부설 중등 교육 연수원을 설립하다.
	07	04	본교 제 I 대학과 독일 보훔의 루르대학교 개신교신학대학간의 국제학술교류협정 체결하다.
		15	양궁장 신축공사(75㎡) 준공하다.
		18	본교 국제학부와 중국 중양재경대학 중문과간의 국제학술교류협정 체결하다.
	08	01	2004학년도 대학 학생 정원조정 결과 전자 · 시스템공학부를 전자 · 시스템 · 정보공학부로 명칭 변경하다. 행정기구를 5처 2실 18팀(20팀장)에서 4처 1실 17팀(17팀)으로 개편하여 비서실을 비서팀으로, 사무처를 총무처로. 총무/예비군행정팀과 재무팀을 통합하여 사무행정팀으로, 학술정보팀을 폐지. 학사지원처는 교무처로, 학술정보2팀(출판부, 교수매체센터)과 학생서비스센터를 폐지하되 출판부는 유지하고 교수매체센터는 폐지, 취업정보팀을 신설, 중앙도서관은 부속기관 독립시켜 학술정보팀을 두고 학술정보1팀은 폐지, 전산정보센터는 전산정보원으로 명칭변경하고, 행정팀으로는 전산운영팀을 전산정보팀으로 명칭변경하여 두고, 평생/어학교육팀은 부설교육기관(가상대학 제외)을 독립운영체제로 강화하여 부설교육기관의 소속팀으로 하다.
	08	04	교육인적자원부로부터 2003년도 대학 장애학생 교육복지실태 평가계획이 통보되다.
	09	19	중국 동북재경대학과 국제학술교류협정 체결하다 학교 진입로 정문 및 조형물 설치공사 착공하다.
		22	본교 제III대학과 일본 사가대학 문화교육학부간의 국제학술교류협정 체결하다. 중국 서안시세무학회와 국제학술교류협정 체결하다.
		23	목공실 증축공사(47㎡) 준공하다.
	10	01	강남대학교 BPR사업을 추진하고 BPR사업 추진단을 구성하다. 제2주기 대학종합평가인정제를 대비하기 위하여 임시기구로 대학 종합자체 평가실을 두다.
		16	본교 제II대학과 중국 인민대학 재정금융학원간의 국제학술교류협정 체결하다.
		23	2004학년도 대학원 학생 정원조정 결과 일반대학원 박사과정 사회사업학과를 폐과하고, 부동산학과, 세무학과를 신설하다 일반대학원 석사과정 산업디자인학과를 신설하다.
		27	우즈베키스탄 타쉬켄트국립사범대학과 국제학술교류협정 체결하다.
	11	06	본교 중국학연구원과 중국 길림대학 동북아연구원간의 국제학술교류협정 체결하다.
		13	특수법인 산학협력단을 설립하다.
		21	국방부로부터 학군장교(ROTC) 양성 시범대학으로 선정되다.

년	월	일	주 요 사 항
2004	01	05	캐나다 King's College, University of Western Ontario와 학생교류협정 체결하다.
	02	04	카자흐스탄 크즐오로다국립대학과 국제학술교류협정 체결하다.
		11	중국 북방공업대학과 국제학술교류협정 체결하다.
		17	카자흐스탄 크즐오로다국립대학과 학생교류협정 체결하다.
	03	30	학교 진입로 정문 및 조형물 설치공사 준공하다.
	05	04	중국 중앙민족대학과 국제학술교류협정 체결하다.
		06	(주)티이피 및 독일 LPKF사와 공동연구개발협약 체결하다.
		18	카자흐스탄 카작국립대학과 국제학술교류협정 체결하다.
		21	우즈베키스탄 타쉬켄트국립동방학대학과 국제학술교류협정 체결하다.
	06	22	중국 하얼빈공업대학과 국제학술교류협정 체결하다.
	07	06	용인시와 용인발전연구센터 운영 협약 체결하다.
		20	학교 정문 안내실 신축공사(51.9㎡) 착공하다.
		23	2005학년도 대학 학생정원을 다음과 같이 조정하여 학칙을 정비하고 교육인적자원부에 보고하다. ◦단과대학으로 중국학대학(100명)을 신설하고 중국어 · 문화학부(50명, 중국어문전공, 중국사회문화전공) 및 중국실용지역학부(50명, 중국법정전공, 중국비즈니스전공)를 신설하다. ◦부동산 · 세무학부(부동산전공, 세무학전공) 주간 87명, 야간 62명을 신설하다. ◦독일바이마르음악학부(27명, 피아노전공, 바이올린전공, 첼로전공, 플룻전공, 클라리넷전공, 성악전공, 지휘전공)를 신설하다. ◦단과대학에 소속되지 않은 학부로 신학부 67명(신학전공, 종교철학전공), 사회복지학부 주간 107명. 야간 45명[사회사업학전공(주/야), 산업복지학전공, 노인복지학전공], 독일바이마르음악학부 27명(피아노전공, 바이올린전공, 첼로전공, 플룻전공, 클라리넷전공, 성악전공, 지휘전공)을 두다. ◦국제학부 106명(영어영문학전공, 중국어중국학전공, 캐다다학전공)에서 학생정원 40명을 중국학대학으로 이동 편제하고, 중국어중국학전공을 중국어문전공으로 명칭 변경하여 신설된 중국어 · 문화학부로 이동 편제하여 국제학부 66명(영어영문학전공, 캐나다학전공)으로 하다. ◦제Ⅰ대학자율전공계열 60명(신학부, 인문학부, 국제학부)에서 신학부를 폐지하고, 학생정원 40명을 감축하여, 제Ⅰ대학자율전공계열 20명(인문학부, 국제학부)로 하다. ◦사회과학부 주간 112명 야간 107명[법학전공(주/야), 행정학전공(주/야), 부동산학전공(주/야)]에서 부동산학전공(주/야)를 부동산 · 세무학부로 이동 편제하고, 사회과학부 주간 74명, 야간 71명[법학전공(주/야), 행정학전공(주/야)]로 하다. ◦경영학부 주간 102명 야간 87명[경영학전공(주/야), 경영정보학전공(주/야), 세무학전공(주/야)]에서 세무학전공(주/야)를 부동산 · 세무학부로 이동 편제하고, 경영학부 주간 86명 야간 70명[경영학전공(주/야), 경영정보학전공(주/야)]로 하다. ◦제Ⅱ대학자율전공계열 주간 60명 야간 40명[사회과학부(주/야), 사회복지학부(주/야), 경제통상학부(주/야), 경영학부(주/야)]에서 사회복지학부를 폐지하고, 야간 학생정원을 폐지하고, 부동산 · 세무학부를 포함하여 제Ⅱ대학자율전공계열 38명(사회과학부, 경제통상학부, 경영학부, 부동산 · 세무학부)로 하다. ◦전자 · 시스템 · 정보공학부를 전자 · 시스템정보공학부로 명칭 변경하다. ◦예체능학부 180명(회화/산업디자인전공 80명, 음악학전공 50명, 사회체육학전공 50명)에서 음악학전공의 학생정원 27명을 신설된 독일바이마르음악학부로 이동 편제하여 예체능학부 153명(회화/산업디자인전공 80명, 음악학전공 23명, 사회체육학전공 50명)으로 하다.

년	월	일	주 요 사 항
2004	07	23	2005학년도 대학원(교육대학원 제외) 학생정원을 다음과 같이 조정하여 학칙을 정비하고 교육인적자원부에 보고하다. ◦일반대학원 석사과정의 학생정원을 50명에서 12명 감축하여 38명으로 하고, 영어영문학과를 폐지하고, 문헌정보학과, 국제통상학과, 전자공학과, 도시건축학과를 신설하다. ◦일반대학원 박사과정의 학생정원을 5명에서 10명 증원하여 15명으로 하고, 경영학과와 국어국문학과를 신설하다. ◦사회복지전문대학원 석사과정의 학생정원을 30명에서 8명 증원하여 38명으로 하다. ◦사회복지전문대학원 박사과정의 학생정원을 5명에서 3명 증원하여 8명으로 하다. ◦실천신학대학원 석사과정의 학생정원을 28명에서 2명 감축하여 26명으로 하다. ◦산업정보대학원을 부동산 · 행정대학원으로 명칭 변경하고, 학생정원을 30명에서 7명 감축하여 23명으로 하고, 부동산제테크전공을 부동산학과로 명칭 변경하고, 자치행정전공을 행정학과로 명칭 변경하고, 기술경영전공, 정보통신공학전공, 컴퓨터공학전공, 도시환경계획전공, 건축공학전공, 무역정보전공, e-비즈니스전공, 증권재테크전공을 폐지하다.
	09	16	본교 제 I 대학과 중국 북경대학교 외국어학원간에 국제학술교류협정 체결하다.
		17	교육인적자원부 주관 '2004년도 수도권 특성화 우수대학'으로 선정되다.
	10	01	부설기관으로 용인발전연구센터를 설립하다. 부설교육기관으로 한국어교육원을 설립하다.
		15	학교 정문 안내실 신축공사(51.9㎡) 준공하다.
		26	독일 프란츠 리스트 바이마르 국립음악대학과 국제학술교류협정 체결하다.
	11	08	제10대 이사장 방순열 권사 취임하다.
		17	2005학년도 교육대학원 학생정원을 다음과 같이 조정하여 교육인적자원부로부터 승인받다. ◦발도르프교육전공을 신설하다. ◦국어교육전공, 영어교육전공, 수학교육전공을 폐지하다.
		30	강남대학교 학교기업 응용정보기술을 설립하다.
	12	03	산학협력단 협력연구소 설립하다.
		21	부속기관으로 교수학습지원센터를 설치하다. 부설연구기관으로 실버산업연구원을 설치하다.
2005	02	20	국방부로부터 학생군사교육단 승인 받다.
	03	01	행정기구를 4처 1실 17팀(17팀)에서 5처 2실 3센터 16팀으로 개편하여, 경영부총장 및 총장직속 으로 감사관을 신설하고, 기획처 기획조정팀을 정책기획조정실 대학정책사업개발센터와 예산조정처 예산관리팀으로 분리 및 명칭변경하고, 기획처 대외교류홍보팀을 정책기획조정실 대외교류홍보팀 으로 한다. 총무처를 총무인력개발처로 하여 사무행정팀을 총무팀으로 명칭변경하고, 교무처 연구지원팀을 총무인력개발처로 소속 변경하여 교원인력개발팀으로 하고, 총무처 관재시설팀은 시설관리처를 신설하여 시설관리처 관재시설팀으로 하고, 중국학센터를 신설하여 중국학대학 소속으로 한다. 부속기관인 교수학습지원센터를 교무처로 소속을 변경하여 본부기관으로 하고, 교무처 학사지원팀을 교무처 교무기획팀으로 명칭변경한다. 학생복지처를 학생처로 하여 입학관리팀을 학생처로 소속 변경하고, 취업정보팀은 부속기관인 학생생활상담소와 통합하여 학생처 학생종합인력개발센터로 명칭변경하고, 부설기관인 강남대학교학교기업응용정보기술을 부속기관으로 한다.

년	월	일	주 요 사 항
2005	03	16	중국 대외경제무역대학과 국제학술교류협정 체결하다.
		18	중국 청도여유학교와 국제학술교류협정 체결하다.
	05	18	도예대학 설립을 위한 부지(경기도 이천시 사음동, 106,000여평) 매입하다.
		23	한국신용평가(주)로부터 신용평가등급 A- 부여받다.
		30	장애학생종합지원센터를 부속기관으로 신설하다. 학군단 건물(승리관) 신축공사 착공하다.
	06	03	캐나다 University of Regina와 학생교류협정 체결하다.
		08	미국 California State University, Fullerton과 국제학술교류협정 체결하다.
		21	교육인적자원부 주관 '2005년도 수도권 특성화 우수대학'으로 선정되다.
		28	대만 개남대학교와 국제학술교류협정 체결하다.
	07	04	캐나다 Trent University와 국제학술교류협정 체결하다. 독일 미트바이다 응용과학대학(Hochschule Mittweida(FH)-University of Applied Sciences)와 국제 학술교류협정 체결하다.
		20	경기도 및 용인시와 특수학교 건립을 위한 협약 체결하다.
	08	01	중국사무소를 신설하여 중국학대학 소속으로 하다.
		16	강남대 기숙사 유한회사(SPC) 설립하다.
		19	중국 청도대학교와 국제학술교류협정 체결하다.
		26	2006학년도 대학 학생정원을 다음과 같이 조정하여 학칙을 정비하고 교육인적자원부에 보고하다. ◦독일바이마르음악학부의 지휘전공을 폐지하고 비올라전공을 신설하다. ◦제Ⅰ대학 신학부 인원을 15명 감축하여 국제학부로 9명, 제Ⅰ대학자율전공계열로 6명 이동 편제하다. ◦제Ⅱ대학 경제통상학부 2명을 감축하여 제Ⅱ대학자율전공계열로 이동 편제하다. ◦제Ⅱ대학 야간[사회과학부(야), 경제통상학부(야), 경영학부(야), 부동산세무학부(야)] 64명을 감축하여 사회과학부㈜로 1명, 경영학부㈜로 6명, 부동산세무학부(주)로 6명, 제Ⅱ대학자율전공계열로 20명 이동편제(총33명)하고, 제Ⅰ대학자율전공계열로 1명, 사회복지대학 실버산업학부로 23명 이동 편제하며, 7명을 감축하다. ◦사회복지대학[사회복지학부(주/야)] 27명을 감축하여 실버산업학부로 이동 편제하고, 실버산업복지학부(50명, 노인보건학전공, 실버산업경영학전공)를 신설하다. ◦제Ⅲ대학 컴퓨터미디어공학부, 전자시스템정보공학부, 도시건축공학부에서 19명 감축, 예체능학부 회화/산업디자인학전공, 예체능학부 사회체육학전공에서 11명을 감축하여 예체능학부 음악학전공으로 12명 이동 편제하고, 18명을 감축하다. 2006학년도 대학원 학생정원을 다음과 같이 조정하여 학칙을 정비하고 교육인적자원부에 보고하다. ◦일반대학원 석사과정을 1명 감축하고, 도시건축학과를 도시환경계획학과로 명칭 변경하다. ◦실천신학대학원 석사학위과정을 1명 감축하고, 재활선교전공을 복지선교전공으로 명칭 변경하다. ◦부동산행정대학원 석사학위과정을 1명 감축하다.
	10	01	중국사무소를 중국 북경시에 설립하다.
		13	한국대학교육협의회 2005년도 제2주기 대학종합평가 현지방문평가를 받다.
		25	중국 종산학원과 국제학술교류협정 체결하다.
	11	03	강남대학교 Complex Center 착공하다.
		14	경기도 교육청으로부터 특수학교 설립계획 승인받다.

년	월	일	주 요 사 항
2005	12	09	대만 카이난대학교와 교환학생 프로그램 협정 체결하다.
		16	중국 훈춘시 경신진 정부와 국제교류협정 체결하다.
		19	중국 북경 중교국제교육교류중심과 본교 파견 중국 유학생 모집과 교육에 관한 협정 체결하다.
		27	중국 대외경제무역대학교와 복수학위 프로그램 협정 체결하다.
2006	01	19	중국 산동과학기술대학교와 국제학술교류 의향서 체결하다.
			중국 위해직업기술학원과 교육 및 학술교류협정 체결하다.
		20	중국 후허하오트어직업학원과 교육 및 학술교류협정 체결하다.
		31	일본 중앙대학교와 국제학술교류협정, 교원교류에 관한 각서, 학생교류에 관한 각서 체결하다.
	02	15	교육인적자원부 주관 2005대학 장애학생 교육복지지원 실태평가 결과 “최우수대학”으로 선정되다.
		17	한국대학교육협의회 2005학년도 제2주기 대학종합평가(학부)에서 “우수대학”으로 평가받다.
		28	승리관 신축공사 준공하다.
	03	27	중국 대외경제무역대학교와 ‘대외경제무역대학교 한국언어문화연수반 학생들의 한국 강남대학교 학사학위 유학프로그램’에 관한 협정 체결하다.
	04	12	강남학보 영어판 제1호 발간하다.
		28	카자흐스탄 카작여자사범대학교와 국제학술교류협정, 학생교류협정 체결하다.
			카자흐스탄 카작경제대학교와 국제학술교류협정, 학생교류협정 체결하다.
	05	02	카자흐스탄 카작국립사범대학교와 국제학술교류협정, 학생교류협정 체결하다.
			카자흐스탄 카작국제관계및세계언어대학교와 국제학술교류협정, 학생교류협정 체결하다.
		03	카자흐스탄 유라시안국립대학교와 국제학술교류협정, 학생교류협정 체결하다.
	06	12	중국 산동사범대학교 외국어학원과 ‘1+4’ 교육합작프로그램 협정 체결하다.
		30	중국 위해직업기술학원과 교육교류 제1차 보충 협정 체결하다.
	07	05	중국 산동연합대학교와 국제교류 협정 체결하다.
		06	중국 치박국제대학교 예비학교와 ‘1+4’ 교육합작프로그램 협정 체결하다.
		12	중국 대외경제무역대학교와 ‘국제교육과정’ 개설에 관한 협정 체결하다.
		25	교육인적자원부 주관 ‘2006년도 수도권 특성화 우수대학’으로 선정되다.
	08	18	몽골 몽골국립대학교와 국제학술교류협정 체결하다.
		23	2007학년도 대학 학생정원을 다음과 같이 조정하여 학칙을 정비하고 교육인적자원부에 보고하다.
			◦독일바이마르음악학부 6명을 감축하여 제III대학 자율전공계열로 이동 편제하다.
			°경영학부(주/야)의 경영정보학전공을 폐지하다.
		30	학교법인 송죽학원과 유학생 유치를 위한 교류·협력의향서 체결하다.
	09	23	중국 청도가락문리전수학원과 ‘1+4’ 및 국제학술교류협정 체결하다.
		25	중국대외경제무역대학교와 ‘아시아아프리카 어문학전공(중한/한중 동시통역과정)’ 석사 공동운영에 관한 협정 체결하다.
	10	31	중국청도대학교 경제학원과 국제학술교류협정 체결하다.
	11	02	하북사범대학교와 국제학술교류협정 체결하다.
			부설연구기관으로 한국종교과학연구소를 설립하다.
		03	2007학년도 대학원 학생정원을 다음과 같이 조정하여 학칙을 정비하고 교육인적자원부에 보고하다.
			◦일반대학원 경영정보학과를 경영학과와 통합하여 경영학과로 하다.
			◦일반대학원 국제통상학과를 경제통상학과로 명칭변경하다.

년	월	일	주 요 사 항
			◦일반대학원에 특수교육학과를 신설하다.

년	월	일	주 요 사 항
2006	11	14	중화민국(대만) 타이난과기대학교와 학술교류협정 체결하다.
2007	01	07	중국 산동성 교주시 제1중학교와 파견 중국 유학생 모집과 교육에 관한 협정 체결하다.
		19	중국 산동사범대학과 교환학생 프로그램 운영에 관한 협정 체결하다.
	02	16	심전센터(심전산학관 및 심전제2관) 사용 승인 받다.
		23	일본 오이따대학교 국제교류협정, 학생교류협정, 학술교류협정 체결하다.
			노동부 주최 '2007년 대학 취업지원기능 확충사업'에서 우수대학 선정되다.
		28	이사장 직무대행 윤성민 취임하다.
	03	01	제6대 총장에 윤신일 박사 취임(연임) 하다.
			부설연구기관으로 아태국제학연구소를 설립하다.
		08	중국 길림전파전수학원과 국제학술교류협정 체결하다.
			중국 길림전파전수학원과 국제교류 협정서 및 "1+4, 3+2" 교육협력 프로그램에 대한 협정 체결하다.
		22	한국대학교육협의회 2006학년도 학문분야 평가에서 음악학전공 우수대학으로 평가 받다.
	04	12	부설연구기관으로 난청재활연구소를 설립하다.
		24	카자흐스탄 아트라우국립대학교와 국제학술교류협정 체결하다.
		26	카자흐스탄 Kuat Corporate-강남대학교 간 대학 공동 설립에 관한 양해각서 체결하다.
	05	01	중국 장춘세무학원과 "교육 교류 프로그램"에 대한 협정 체결하다.
		10	부설기관으로 오산남부종합사회복지관을 설립하다.
	07	25	교육인적자원부 주관 "2007년 수도권 대학 특성화 지원사업 선정" 되다.
	08	06	중국산동사범대학 외국어학원과 "1+4 교육협력 프로그램"에 대한 협정 체결하다.
	09	27	2008학년도 대학원 학생정원을 다음과 같이 조정하여 학칙을 정비하고 교육인적자원부에 보고하다.
			◦일반대학원 도시환경계획학과를 도시건축학과로 명칭변경 하다.
			◦일반대학원 문화비평학과를 폐지하다.
			◦교육대학원 발도르프교육 전공을 폐지하다.
	10	26	북경연합대학교과 "교육 교류프로그램"에 대한 협정 체결하다.
2008	02	05	교육인적자원부 "2007년 일반대학 교육과 평가"에서 유아교육과군에서 최우수, 특수교육과군에서 우수대학으로 평가받다.
	03	01	단과대학으로 사범대학을 신설하여 교육학과, 유아교육과, 특수교육과를 그 소속으로 하다. 부설연구기관으로 중앙아시아연구소를 설립하다.
	03	10	노동부 주최 '2008년 대학 취업지원기능 확충사업'에서 우수대학 선정되다.
	03	25	한국사회봉사협의회와 2008하계 한국대학생해외봉사단 협력기관 협정 체결하다.
	06	05	교육과학기술부 주관 "2008년 수도권 대학 특성화 사업 연차평가"를 통해 "5년연속 수도권 대학 특성화 사업"에 선정되다.
	06	27	독일 인증위원회(ACQUIN)로부터 복수학위 인정에 대한 독일 국제 인증서 획득하다.
	07	31	부설기관으로 화성시남부노인복지관을 설립하다.
	08	01	행정기구를 2실 5처 4센터 16팀 1감사관에서 2실 4처 5센터 9팀으로 개편하여 비서팀을 전략지원조정실로, 감사관을 법무감사팀으로, 정책기획조정실과 예산조정처를 통합하여 기획처로, 정책사업개발센터와 예산관리팀을 기획예산팀으로, 대외교류홍보팀과 중국학센터

년	월	일	주 요 사 항
			를 글로벌센터로, 시설관리처를 총무처로, 총무팀을 총무회계팀으로, 교원인력개발팀을 인력개발센터로, 교무기획팀과 단과대학 교학팀을 통합하여 학사지원팀으로, 학생종합인력개발센터를 취업정보센터로, 전산정보팀을 전산정보원으로, 입학관리팀을 학생선발센터로 명칭변경하고, 평생/어학교육팀을 평생교육팀으로, 한국어교육원을 어학교육원으로하다.
2008	08	14	2009학년도 대학 학생정원을 다음과 같이 조정하여 학칙을 정비하고 교육과학기술부에 보고하다 ° 부총장 직속으로 독일바이마르음악학부 18명과 자율전공학부 30명, 실버산업학부 실버산업학전공에 50명의 정원을 편제하다. ° 제Ⅰ대학 신학부, 인문학부, 제Ⅰ대학자율전공계열은 인문대학, 국제학부는 국제학대학 소속으로 한다. ° 인문대학은 신학과 35명, 철학과 33명, 국어국문학과 39명, 문헌정보학과 39명, 영문학과 30명으로 정원을 편제하다. 국제학대학은 국제지역학부와 국제통상학과를 두며 국제지역학부에는 캐나다학전공, 카자흐스탄학전공, 국제관계학전공, 영미학전공에 53명을, 국제통상학과에 60명으로 정원을 편제하다. ° 중국학대학은 중국어·문화학과와 중국실용·지역학과를 두며 각각 45명으로 정원을 편제하다. ° 제Ⅱ대학 사회과학부(주·야간), 경제통상학부(주·야간), 부동산·세무학부(주·,야간), 제Ⅱ대학자율전공계열은 사회과학대학으로, 경영학부(주·야간)는 경영대학 소속으로 한다. ° 사회과학대학에는 경제학과[주간 40명, 야간 30명], 법학과[주간 40명, 야간 28명], 행정학과[주간40명, 야간 28명], 부동산학과[주간 50명, 야간 30명], 세무학과[주간 44명, 야간 30명]로 정원을 편제하다. 경영대학에는 경영학부 경영학전공으로 주간 100명, 야간 54명으로 정원을 편제하다. ° 사회복지대학 실버산업학부는 단과 대학 소속을 두지 아니한다. ° 제Ⅲ대학 컴퓨터미디어공학부, 전자·시스템정보공학부, 도시·건축공학부, 제Ⅲ대학자율전공계열은 공과대학, 예·체능학부는 예·체능대학 소속으로 한다. ° 공과대학에는 컴퓨터미디어정보공학부에 컴퓨터공학전공과 미디어정보공학전공 72명, 전자공학과 40명, 산업시스템공학과 34명, 응용수학과 29명, 도시공학과 32명, 건축공학과 32명, 공과대학자율전공학부에 18명의 정원을 편제하다. 예체능대학에는 회화산업디자인학부에 회화전공과 산업디자인학전공 73명, 음악학과 35명, 사회체육학과 46명의 정원을 편제하다.
2009	02	19	교무처에 교직팀을 신설하다.
	02	26	노동부 주최 '2009년 대학 취업지원기능 확충사업'에서 우수대학 선정되다.
	02	27	교육과학기술부 주관 2008년도 대학 장애학생 교육복지지원 실태평가 결과 "최우수대학"으로 선정되다.
	04	17	교육과학기술부 주관 "2009년도 대학·전문대학 교육역량강화사업" 지원대학에 선정되다.
	07	16	교육과학기술부 및 한국대학교육협의회 주관 "2009년도 입학사정관제 지원사업" 신규 지원 대학에 선정되다.
	07	22	교육과학기술부 선정 "2009년 제2차 평생학습 중심대학"에 선정되다.
	10	21	신 종합정보시스템 개통하다.
	10	28	용인강남학교(특수학교) 기공식 개최하다.
2010	04	12	강남대학교 사범대학 부설 유치원 인가받다.
	05	01	강남대학교 사범대학 부설 유치원 개원하다.

년	월	일	주 요 사 항
	06	10	교육과학기술부 주관 “2010년도 대학교육역량강화사업” 지원대학에 선정되다.
	06	23	교육과학기술부 및 한국대학교육협의회 주관 “2010년도 입학사정관제 지원사업” 지원대학에 선정되다.
	12	30	용인강남학교(특수학교) 설립 인가 받다.
2011	03	01	용인강남학교(특수학교) 개교하다. 7대 강남대학교 윤신일 연임하다.
	05	09	교육과학기술부 주관 “2011년도 대학교육역량강화사업” 지원대학에 선정되다.
	05	24	교육과학기술부 및 한국대학교육협의회 주관 “2011년도 입학사정관제 지원사업” 지원대학에 선정되다.
2012	02	15	‘고등교육법 및 고등교육기관평가인증등에 관한 규정’에 의거 한국대학교육협의회가 주관한 “대학기관평가인증”에서 인증대학으로 인증받다. (인증기간 : 5년)
		29	교육과학기술부 주관 “2011년도 장애대학생 교육복지 지원실태평가”에서 최우수 대학으로 선정되다.
	04	12	교육과학기술부 주관 “2012년도 대학교육역량강화사업” 지원대학에 선정되다.
	05	10	교육과학기술부 및 한국대학교육협의회 주관 “2012년도 입학사정관제 지원사업” 우수대학에 선정되다.
		17	교육과학기술부 및 평생교육진흥원 주관 “대학중심의 평생학습 활성화 사업” 지원대학으로 선정되다.

법 인

Kangnam University

Kangnam University

학교법인 강남학원 정관

학교법인 강남학원
이사회 임원명단

학교법인 강남학원
사무국 직원명단

학교법인 강남학원 정관

제 1 장 총 칙

제1조(목적) 이 법인은 대한민국의 교육이념과 기독교 정신에 의하여 복지사회 구현을 위한 유초, 중등 및 고등교육을 실시함을 목적으로 한다.<개정 2009.1.8>

제2조(명칭) 이 법인은 학교법인 강남학원(이하"법인" 이라 한다)이라 한다.

제3조(설치학교) 이 법인은 제1조의 목적을 달성하기 위하여 다음 각 호의 학교를 설치, 경영한다.<개정 2009.1.8, 2010.9.16, 2011.2.24>

1. 강남대학교
2. 강남대학교 사범대학 부설 유치원
3. 용인강남학교

제4조(주소) 이 법인의 사무소는 서울 강남구 대치동 611번지에 둔다.

제5조(정관의 변경) 이 법인의 정관의 변경은 이사 정수의 3분의 2이상의 찬성에 의한 이사회의 의결을 거쳐 관할청의 인가를 받아야 한다. 다만, 학교법인 및 학교의 사무기구와 정원에 관련된 사항은 이사회 의결로 확정하고, 이를 관할청에 보고한다.

<개정 2010.9.16>

제 2 장 자산과 회계

제 1 절 자 산

제6조(자산의 구분) ① 이 법인의 자산은 기본재산과 보통재산으로 구분하되 기본재산은 교육용 기본재산과 수익용 기본재산으로 구분하여 관리한다.

② 기본재산은 별도의 대장으로 관리하는 재산과 제11조의 규정에 의한 적립금 및 기타 이사회의 의결에 의하여 기본재산으로 정하는 재산으로 한다.

③ 보통재산은 제2항에서 정하는 기본재산 이외의 재산으로 한다.

제7조(재산의 관리) ① 제6조 제2항의 규정에 의한 기본재산을 매도,증여,교환 또는 용도를 변경하거나 담보에 제공하고자 할 때는 이사회의 의결을 거쳐 관할청의 허가를 받아야 한다. 단, 법령이 정하는 바에 의한 경미한 사항은 관할청에 신고하여야 한다.

② 기본재산과 보통재산의 운영과 관리에 관하여는 법령과 이 정관에 특별히 규정이 있는 경우를 제외하고는 이사회에서 따로 정한다.

제8조(경비와 유지방법) 이 법인의 경비는 기본재산에서 나는 과실 및 수익사업의 수입과 기타의 수입으로 충당한다.

제 2 절 회 계

제9조(회계의 구분) ① 이 법인의 회계는 학교에 속하 는 회계와 법인에 속하는 회계로 구분한다.

② 법인회계는 일반회계와 수익사업회계로 구분할 수 있다.

③ 제1항의 학교에 속하는 회계는 당해 학교의 장이 집행하고 법인의 업무에 속하는 회계는 이사장이 집행한다.

제9조의 2(예산·결산보고 및 공개) 법인은 매 회계연도 개시 전에 예산을, 매 회계연도 종료 후에는 결산을 관할청에 보고하고 공시하여야 한다. 법인 및 학교회계의 예산과 결산의 공개는 학교 홈페이지에 1년간 공개하되, 예산은 매 회계연도 개시 5일 이전까지, 결산은 매 회계연도 종료 후 3월 이내에 한다.

제10조(예산외의 채무부담) 수지예산으로써 정한 이외의 의무부담 또는 권리포기는 이사회의 의결을 거쳐 관할청의 허가를 받아야 한다.

제11조(세계잉여금의 처리) 이 법인에 속하는 회계의 매년도 세계잉여금은 차입금의 상환과 익년도에 이월 사용하는 분을 제외하고는 적립하여야 하며, 이적립

금은 기본재산으로 한다.

제12조(회계년도) 이 법인의 회계년도는 3월 1일부터 익년 2월 말일까지로 한다.

제 3 절 예산결산자문위원회

제13조(예산결산자문위원회의 설치) (삭제)
제14조(위원회의 조직) (삭제)
제15조(위원장 선출 및 직무) (삭제)
제16조(회의) (삭제)
제17조(위원회의 간사 등) (삭제)

제 3 장 기 관

제 1 절 임 원

제18조(임원의 종류와 정수) ① 이 법인에 다음의 임원을 둔다.
1. 이사 8인(이사장 1인 포함)
2. 감사 2인
② 제1항의 임원 중 다음의 상근임원을 둘 수 있다.
1. 상임이사 1인
③ 상근임원의 보수는 예산의 범위 내에서 이사회의 의결을 거쳐 따로 정한다.

제19조(임원의 임기) ① 임원의 임기는 다음 각호와 같다.
1. 이사 4년
2. 감사 2년
② 보선에 의하여 취임하는 임원의 임기는 전임자의 잔임기간으로 한다.

제20조(임원의 선임방법) ① 이사와 감사는 이사회에서 선임하여 관할청의 승인을 받아 취임하며, 개방이사와 감사는 개방이사추천위원회(이하 "추천위원회"라 한다)의 추천으로 이사회에서 선임하여 관할청의 승인을 받아 취임한다. 이 경우 임원의 성명, 나이, 임기, 현직 및 주요경력 등 인적사항을 학교 홈페이지에 상시 공개하여야 한다.
② 임기전의 임원의 해임은 이사회의 의결을 거쳐야 한다. 다만, 자진사퇴의 경우에는 보고로 한다.<개정 2010.9.16>
③ 임원 중 결원이 생긴 때에는 2월 이내에 이를 보충하여야 한다.
④ 임원의 선임은 임기만료 2개월전에 하여야 하며 늦어도 임기개시 1개월전에 관할청에 취임승인을 신청하여야 한다.

제21조(임원선임의 제한) ① 이사 정수의 반수 이상은 대한민국 국민이여야 한다.
② 이사회의 구성에 있어서 각 이사 상호간에 민법 제777조에 규정된 친족관계에 있는 자가 이사정수의 4분의 1을 초과하여서는 아니 된다.
③ 이사정수의 3분의 1이상은 교육경험이 3년 이상 있는 자라야 한다.
④ 감사는 감사 상호간 또는 이사와 민법 제777조에 규정된 친족관계가 있는 자가 아니어야 한다.
⑤ 삭제(2011.1.26)
⑥ 감사 중 1인은 추천위원회에서 단수 추천한 자를 선임한다.
⑦ 제6항의 감사 추천 등에 대하여는 제21조의4의 규정을 준용한다.
⑧ 다음 각 호의 어느 하나에 해당하는 자를 임원으로 선임하고자 하는 경우에는 재적이사 3분의2이상의 찬성을 얻어야 한다.
1. 관할청으로부터 임원취임승인이 취소된 날로부터 5년이 경과한 자
2. 사립학교 교원으로 재직 중 파면된 날부터 5년이 경과한 자
3. 관할청의 요구에 의해 학교의 장에서 해임된 날부터 5년이 경과한 자

제21조의2(개방이사의 자격 등) 본 법인의 개방이사의 자격요건은 다음과 같다.
1. 본 법인의 건학이념과 설립목적을 구현할 수 있는 자
2. 기독교 세례교인으로써 학식과 경험이 풍부한 자

제21조의3(개방이사의 정수) 이 법인의 개방이사의 수는 2인으로 한다.

제21조의4(개방이사의 선임) ① 이사장은 개방이사의 선임사유가 발생한 날부터 15일 이내(재직이사의 경우 임기만료 3월전)에 추천위원회에 개방이사 선임 대상자를 추천 요청하여야 한다.

② 이사장은 개방이사 선임 대상자를 추천 요청할 때 제21조의2에서 정한 자격요건을 함께 제시할 수 있다.

③ 이사장으로부터 추천 요청을 받은 추천위원회는 30일 이내에 대상인원의 2배수를 추천하여야 한다. 다만, 동 기간 내에 추천이 없을 시에는 법인은 관할청에 추천을 요청한다.

제21조의5(추천위원회) ① 추천위원회는 대학평의원회에 둔다.

② 추천위원회 위원 정수는 5인으로 하고 그 구성은 다음 각호와 같다.<개정 2010.9.16>

1. 이사회에서 추천하는 자 2인
2. 대학평의원회에서에서 추천하는 자 2인
3. 용인강남학교 학교운영위원회에서 추천하는 자 1인

③ 추천위원회 위원장은 위원의 호선으로 선출한다.

④ 그 밖의 추천위원회 운영에 대한 세부적인 사항은 추천위원회규정으로 정할 수 있다.

제22조(이사장의 선출방법과 그 임기 등) ① 이사장은 이사의 호선으로 이사회의 의결을 거쳐 취임한다.

② 이사장의 임기는 이사로 재임하는 기간으로 한다.

③ 이사장은 이 법인이 설치, 경영하는 학교의 장을 겸하지 못한다.

제23조(이사장 및 이사의 직무) ① 이사장은 법인을 대표하고 법인의 업무를 통리한다.

② 이사는 이사회에 출석하여 법인의 업무에 관한 사항을 심의 결정하며 이사회 또는 이사장으로 부터 위임받은 사항을 처리한다.

제24조(이사장 직무대행자 지정) ① 이사장이 사고가 있을 때에는 이사장이 지명하는 이사가 이사장의 직무를 대행한다.

② 이사장이 궐위되었을 때는 이사회에서 지명하는 이사가 직무를 대행한다.

③ 제1항 및 제2항의 규정에 의하여 이사장 직무대행자로 지명된 이사는 지체 없이 이사장 선출의 절차를 밟아야 한다.

제25조(감사의 직무) 감사는 다음의 직무를 대행한다.

1. 법인의 재산상황과 회계를 감사하는 일
2. 이사회의 운영과 그 업무에 관한 사항을 감사하는 일
3. 제1호 및 제2호의 감사결과 부정 또는 불미한 점이 있음을 발견한 때 이를 이사회와 관할청에 보고하는 일
4. 제3호의 보고를 하기 위하여 필요한 때에는 이사회의 소집을 요구하는 일
5. 법인의 재산상황과 회계 또는 이사회의 운영과 그 업무에 관한 사항에 대하여 이사장 또는 이사에게 의견을 진술하는 일

제26조(임원의 겸직금지)

① 이사장은 당해 학교법인이 설치·경영하는 사립학교의 장을 겸할 수 없다.

②이사는 감사 또는 당해 학교법인이 설치·경영하는 학교의 교원 기타 직원을 겸할 수 없다. 다만, 학교의 장은 예외로 한다.

③감사는 이사장·이사 또는 학교법인의 직원(당해학교법인이 설치·경영하는 학교의 교원 기타 직원을 포함한다)을 겸할 수 없다.

제 2 절 이 사 회

제27조(이사회의 구성 및 기능 등) ① 이사회는 이사 로서 구성한다.

② 이사회는 다음 각 호의 사항을 심의 결정한다.

1. 학교법인의 예산, 결산, 차입금 및 재산의 취득, 처분과 관리에 관한 사항
2. 정관의 변경에 관한 사항
3. 학교법인의 합병 또는 해산에 관한 사항
4. 임원의 임면에 관한 사항
5. 법인이 설치한 학교의 장의 임면에 관한 사항
6. 법인이 설치한 학교의 경영에 관한 중요한 사항

7. 수익사업에 관한 사항

8. 기타 법령이나 정관에 의하여 그 권한에 속하는 사항

③ 감사는 이사회에 출석하여 발언할 수 있다.

제28조 (이사회의 개회 및 의결정족수) ① 이사회는 재적이사의 과반수가 출석하지 아니하면 개회하지 못한다.

② 이사회의 의사는 정관에 특별히 규정한 경우를 제외하고는 이사정수 과반수의 찬성으로 의결한다.

제29조(이사회 의결제척사유) 이사장 또는 이사가 다음 각 호의 1에 해당할 때에는 그 의결에 참여하지 못한다.

1. 임원 및 학교의 장의 선임과 해임에 있어 자신에 관한 사항

2. 금전 및 재산의 수수를 수반하는 사항으로서 임원 자신이 법인과 직접 관계되는 사항

제30조(이사회의 소집) ① 이사회는 이사장 또는 이사 장 직무대행이사가 소집하고 그 의장이 된다.

② 이사회를 소집하고자 할 때에는 적어도 회의 7일전에 회의의 목적을 명시하여 각 이사에게 통지하여야 한다. 다만, 이사 전원이 집합되고 또 그 전원이 이사회의 개최를 요구한 때에는 예외로 한다.

제31조(이사회 소집특례) ① 이사장은 다음 각 호의 1에 해당하는 소집요구가 있을 때에는 그 소집요구일로부터 20일 이내에 이사회가 개최될 수 있도록 7일 이내에 회의 소집 통지를 하여야 한다.

1. 재적이사 반수이상이 회의의 목적을 제시하여 소집을 요구한 때

2. 제25조 제4호의 규정에 의하여 감사가 소집을 요구한 때

② 이사회 소집권자가 궐위되거나 또는 이를 기피함으로서 7일이상 회의소집이 불가능할 때에는 재적이사 과반수의 찬동으로 이를 소집할 수 있다. 다만, 소집권자가 이사회의 소집을 기피한 경우에는 관할청의 승인을 얻어야 한다.

제32조(이사회 회의록의 공개) 이사회는 회의 종결 후 10일 이내에 당해 회의록을 학교 홈페이지를 통하여 3개월간 공개하여야 한다. 다만, 당해 이사회에서 사립학교법시행령 제8조의2의 1항 각호에 해당하는 사항은 이를 공개하지 아니할 수 있다.

②제1항의 단서에 따라 이사회 회의록을 공개하지 아니하고자 하는 경우에는 당해 이사회에서 회의록의 공개여부 및 공개 범위 등을 의결하여야 한다.

제 3 절 대학평의원회

제33조(대학평의원회의 설치) 대학에는 교육에 관한 중요사항을 심의하기 위하여 대학평의원회(이하 "평의원회"라 한다)를 둔다.

제33조의2(평의원회의 구성) ① 평의원회는 교원, 직원, 학생을 대표할 수 있는 자 및 동문, 학부모, 지역대표, 기독교교회지도자, 학교발전기여자, 교육유공자 중에서 학교의 장이 위촉하는 11인의 평의원으로 구성 한다.<개정 2010.9.16>

1. 교원을 대표할 수 있는 자 3인
2. 직원을 대표할 수 있는 자 2인
3. 학생을 대표할 수 있는 자 1인
4. 동문 대표 1명
5. 재학생 학부모 대표 1인
6. 지역사회 대표 1인
7. 기독교교회 지도자 1인
8. 교육유공자 1인

② 평의원회 구성에 있어서 어느 한 단위에 속하는 평의원 수가 정수의 2분의 1을 초과할 수 없다.

제34조(평의원회 의장 등) ①평의원회에 의장과 부의 장 각1인을 둔다.

②의장과 부의장은 평의원회에서 호선하되, 그 임기는 평의원 임기와 같다.

③의장은 평의원회를 대표하며, 회의를 주재하고 부의장은 의장을 보좌하며, 의장 유고시 이를 대리한다.

제35조(평의원의 임기) 평의원의 임기는 2년으로 한다. 다만, 보궐 평의원의 임기는 전임자의 잔임 기간으로 한다.

제36(평의원회의 기능) 평의원회는 다음 각 호의 사항을 심의한다. 다만, 제3호 내지 제5호의 경우 각각 자문에 한한다.

1. 대학의 발전계획에 관한 사항
2. 학칙의 제정 또는 개정에 관한 사항
3. 대학헌장의 제정 또는 개정에 관한 사항
4. 대학교육과정의 운영에 관한 사항
5. 대학의 예산 및 결산에 관한 사항
6. 추천위원회 위원 추천에 관한 사항
7. 기타 학교의 장이 부의하는 사항

제36조의2(운영규정) 평의원회 운영에 대하여 필요한 사항은 학교의 장이 따로 정한다.

제 4 장 수익사업

제37조(수익사업의 종류) 이 법인이 설치하여 유지·경영하는 학교의 운영을 위하여 다음 각 호의 사업을 한다.

1. 부동산임대업(토지·건물)
2. 농장 ·영림사업
3. 부동산개발업(신설 2011.1.26)
4. 용역업(경비, 주차, 미화, 건물관리 등) (신설 2011.1.26)
5. 투자사업(신설 2011.1.26)
6. 컨설팅업(신설 2011.1.26)

제38조(수익사업의 명칭) 제37조의 사업을 하기 위하 여 (주)청담상사와 대학빌딩을 경영한다.

제39조(수익사업체의 주소) ①(주)청담상사의 사무(업)소는 강남구 삼성동 20번지의 5호에 둔다.

② 대학빌딩의 사무(업)소는 강남구 대치동 611번지에 둔다.

제40조(관리인) ① 제38조에 규정된 사업을 경영하기 위하여 관리인을 둔다.

② 제1항의 규정에 의한 관리인의 임용, 복무, 보수 및 기타 필요한 사항은 이사회의 의결을 거쳐 이사장이 정한다.

제 5 장 해 산

제41조(해산) 이 법인을 해산하고자 할 때에는 이사정수의 3분의 2이상의 찬성으로 관할청의 인가를 받아야 한다.<개정 2010.9.16>

제42조(잔여재산의 귀속) 이 법인을 해산하였을 때의 잔여재산은 합병 및 파산의 경우를 제외하고는 관할청에 대한 청산종결의 신고가 종료된 후 다른 학교법인이나 기타 교육사업을 경영하는 자에게 귀속된다.<개정 2010.9.16>

제43조(청산인) 이 법인이 해산한 때에는 청산인은 해산 당시의 이사중에서 선출한다.<개정 2010.9.16>

제 6 장 교 직 원

제 1 절 교 원

제 1 관 임 면

제44조(임면) ① 이 법인이 설치 경영하는 학교의 장은 이사회의 의결을 거쳐 이사장이 임면하되 그 임기는 총장은 4년으로 하며, 중임할 수 있다. 다만, 용인강남학교장과 유치원장은 3년으로 하며, 1회에 한하여 중임할 수 있다.<개정 2011.6.20>

② 대학교의 교원으로 재직중에 이 법인이 설치·경영하는 학교의 장으로 임용된 자가 그 임기를 마친 경우에는 제3항의 규정에 불구하고 학교의 장 임용직전의 교원으로 임용된 것으로 본다.

③ 대학교육기관의 교원은 인사위원회의 제청으로 다음 각호의 범위안에서 계약조건을 정하여 학교의 장이 임면하되 이를 지체없이 이사장에게 보고하여야 한다.

1. 근무기간
   가. 교수 : 정년까지의 기간. 단, 본인이 원하는 경우에는 계약으로 정하는 기간으로 한다.
   나. 부교수·조교수·전임강사 : 계약으로 정하는 기

간
2. 급여
연봉 및 수당 등에 대하여는 따로 정한다.
3. 근무조건
교수시간 및 소속학부(과) 등에 관한 사항은 따로 정한다.
4. 업적 및 성과
연구실적·논문지도·진로상담 및 학생지도 등에 관한 사항은 따로 정한다.
5. 재계약 조건 및 절차
근무기간 종료 후 다시 임용되는 조건 및 절차에 관한 사항은 인사위원회의 심의를 거쳐 따로 정한다.
6. 그밖에 필요하다고 인정되는 사항
④ 학교의 장은 필요하다고 인정되는 경우에는 본인의 동의를 얻어 체결한 계약중 근무기간을
제외한 계약조건의 일부를 변경할 수 있다.
⑤ 조교는 인사위원회의 심의를 거치지 아니하고 학교의 장이 임면하되, 근무기간은 1년으로
한다.
⑥ 대학교의 부총장, 대학원장, 학장, 실·처장과 그밖의 교원의 보직은 총장이 보한다. 이 경우 총장 은 지체 없이 이를 이사장에게 보고한다.
⑦ 고등학교 이하 각급학교 교원은 당해 학교의 장의 제청으로 이사회의 의결을 거쳐 이사장이 임면한다. <신설 2011.06.20>
⑧ 제1항 내지 제3항 및 제7항의 규정에 의하여 임면권자가 교원을 임면하였을 때에는 임면한 날로부터
7일이내에 관계증빙서류를 첨부하여 관할청에 보고하여야 한다.
⑨ 교원을 신규 임용함에 있어서는 공개채용을 원칙으로 하며, 지원 마감일 전까지 채용분야, 채용인원, 지원자격, 심사기준 등에 관한 사항을 일간신문, 정보통신망, 학교 홈페이지 또는 그 밖의 효과적인 방법으로 공고하여야 한다.
⑩ 공개전형으로 채용하는 교원임용에 있어서는 당해 학교의 건학이념을 구현하는데 필요한 요건을 갖춘 자로 제한 할 수 있다.

제45조(기간제교원) ① 교원이 직무를 이탈하여 후임자의 보충이 불가피할 때에는 그 기간 중 당해 교원 자격기준에 해당하는 자를 기간제교원으로 임용할 수 있다. <개정 2011.06.20>
② 기간제교원은 임용기간이 만료되면 당연히 퇴직한다. <개정 2011.06.20>
③ 기간제교원 임용은 사립학교법 제54조의4에 의하여 임면권자는 그 권한을 학교의 장에게 위임할 수 있다.<신설 2011.06.20>

제 2 관 신분보장

제46조(휴직의 사유) 교원이 다음 각호의 1에 해당하는 사유로 휴직을 원하는 경우에는 당해 교원의 임면권자는 휴직을 명할 수 있다. 다만, 제1호 내지 제4호의 경우에는 본인의 의사에도 불구하고 휴직을 명하여야 하고, 제7호의 경우에는 본인이 원하는 경우 휴직을 명하여야 한다.<개정 2010.9.16>
1. 신체 또는 정신상의 장애로 장기의 휴양을 요할 때
2. 병역법의 규정에 의하여 징집 또는 소집된 때
3. 천재지변 또는 전시,사변이나 기타의 사유로 인하여 생사 또는 소재가 불명하게 된 때
4. 기타 법률의 규정에 의한 의무를 수행하기 위하여 직무를 이탈하게 된 때
5. 학위취득을 목적으로 해외유학을 하거나 외국에서 1년 이상 연구 또는 연수하게 된 때
6. 국제기구, 외국기관, 국내외의 대학, 연구기관, 국가기관, 재외교육기관(재외국민의 교육지원 등에 관한 법률 제2조제2호의 재외교육기관) 또는 정관으로 정하는 민간단체에 임시로 고용될 때
7. 자녀(만6세 이하의 초등학교 취학 전 자녀)를 양육하기 위하여 필요하거나 여교원이 임신 또는 출산하게 된 때
8. 관할청이 지정하는 연구기관이나 교육기관등에서 연수하게 된 때
9. 사고 또는 질병 등으로 장기간의 요양을 요하는 부모, 배우자, 자녀 또는 배우자의 부모의 간호를 위하여

필요한 때
10. 배우자가 국외근무를 하게 되거나 제5호에 해당하게 된 때
11. 교원의 노동조합 설립 및 운영 등에 관한 법률 제5조의 규정에 의해 노동조합 전임자로 종사하게 된 때

부 칙

(시행일) 이 정관은 2013년2월6일부터 시행한다.

제47조(휴직의 기간) 교원의 휴직기간은 다음과 같다.

1. 제46조 제1호의 규정에 의한 휴직기간은 1년 이내로 한다.
2. 제46조 제2호 및 제4호에 의한 휴직기간은 그 복무기간이 만료될 때까지로 한다.
3. 제46조 제3호의 규정에 의한 휴직기간은 3월 이내로 한다.
4. 제46조 제5호의 규정에 의한 휴직기간은 3년 이내로 한다. 다만, 학위취득의 경우에는 3년의 범위 안에서 연장할 수 있다.
5. 제46조 제6호의 규정에 의한 휴직기간은 그 고용 기간으로 한다.
6. 제46호 제7호의 사유로 인한 휴직기간은 1년 이내로 하며, 해당 교원이 원하는 경우 이를 분할하여 휴직명령을 할 수 있다. 다만, 여교원의 경우 임용권자는 2년의 범위 안에서 그 휴직기간을 연장할 수 있다.
7. 제46조 제8호의 규정에 의한 휴직기간은 3년 이내로 한다.
8. 제46조제9호의 사유로 인한 휴직기간은 1년 이내로 하되, 재직기간 중 총 3년을 초과할 수 없다.
9. 제46조제10호의 사유로 인한 휴직기간은 3년 이내로 하되, 3년의 범위 안에서 연장할 수 있다. 다만, 총 휴직기간은 배우자의 국외근무, 해외유학·연구 또는 연수기간을 초과할 수 없다.

제48조(휴직교원의 신분) ① 휴직중의 교원은 신분을 보유하나 직무에 종사하지 못한다.

② 휴직기간 중에 그 사유가 소멸된 때에는 30일이내에 임용권자에게 이를 신고하여야 하며, 임용권자는 지체없이 복직을 명하여야 한다.

③ 제46조 제3호의 경우를 제외하고는 휴직기간이 만료된 교원이 30일 이내에 복귀를 신고한 때에는 당연히 복직된다.

제49조(휴직교원의 처우) ①제46조제1호의 규정에 의하여 휴직된 교원에 대하여는 그 휴직 기간중 봉급의 7할을 지급하고, 동조 제5호에 의하여 휴직한 교원에 대해서는 봉급의 5할을 지급할 수 있다. 다만, 결핵성 질환으로 인한 휴직의 경우에는 그 휴직 기간중 봉급의 8할을 지급한다.

②제46조제2호 내지 제4호와 제6호 내지 제10호의 규정에 의하여 휴직된 교원에 대하여는 봉급을 지급하지 아니한다.

제50조(직위해제 및 해임) ① 형사사건으로 기소된 교 원에 대하여는 직위를 부여하지 아니한다.

② 임면권자는 다음 각 호의 1에 해당하는 교원에 대하여는 직위를 부여하지 아니할 수 있다.

1. 직무수행 능력이 부족하거나 근무성적이 극히 불량한 자 또는 교원으로서 근무태도가 심히 불성실한 자
2. 징계의결이 요구된 자

③ 제1항 또는 제2항의 규정에 의하여 직위를 부여하지 아니한 경우에 그 사유가 소멸된 때에는 임면권자는 지체 없이 직위를 부여하여야 한다.

④ 제1항 또는 제2항의 규정에 의하여 직위가 해제된 자에 대하여는 봉급의 8할을 지급한다. 다만, 제1항 또는 제2항 제2호의 규정에 의하여 직위 해제된 자가 직위 해제일로부터 3월이 경과하여도 직위를 부여받지 못할 때에는 그 3월이 경과한 이후의 기간 중에는 봉급의 5할을 지급한다.

⑤ 임면권자는 제2항 제1호에 의하여 직위 해제된 자에 대하여 3월 이내의 기간대기를 명한다.

⑥ 제5호의 규정에 의하여 대기명령을 받은 자에 대하여는 임면권자는 능력회복이나 태도개선을 위한 교육훈련 또는 특별한 연구과제의 부여 등 필요한 조치를 하여야 한다.

⑦ 제2항 제1호와 제2호 또는 제1항의 직위해제사

유가 경합하는 때에는 제2항 제2호 또는 제1항의 직위해제처분을 하여야 한다.

⑧ 제2항 제1호의 규정에 의하여 대기명령을 받은 자가 그 기간중 능력의 향상 또는 개전의 정이 없다고 인정된 때에는 임면권자는 교원징계위원회의 동의를 얻어 면직시킬 수 있다.

제51조(보수) 교원의 보수는 자격과 경력 및 직무의 곤란성과 책임의 정도에 따라 이사회의 의결을 거쳐 따로 규칙으로 정한다.

제52조(의사에 반한 휴직,면직등의 금지) ① 교원은 형의 선고, 징계처분 또는 사립학교법이 정하는 사유에 의하지 아니하고는 본인의 의사에 반하여 휴직 또는 면직 등 부당한 처분을 당하지 아니한다. 다만, 학급. 학과의 개폐에 의하여 폐직이나 과원이 된 때에는 그러하지 아니한다.

② 교원은 권고에 의하여 해직을 당하지 아니한다.

③ 교원은 징계처분 기타 그 의사에 반한 불리한 처분에 불복이 있을 때에는 재심 위원회에 재심을 청구할 수 있다.

제53조(명예퇴직수당) ① 본 법인과 본 법인이 설치·경영하는 학교의 교직원으로서 20년 이상 근속한자가 재직 중 현저한 공로가 있는 자로서 정년퇴직일 전 1년 이상 10년 이내에 자진퇴직하는 경우에는 예산의 범위 안에서 명예퇴직수당을 지급 할 수 있다. 다만, 용인강남학교 교직원은 교육공무원 명예퇴직수당등 지급규정을 준용한다.<개정 2010.9.16>

제54조(후임자의 보충발령의 유예) 교원이 본인의 의사에 반하여 파면 또는 해임되거나 근무성적 불량으로 면직되었을 때에는 그 처분한 날로부터 30일 이내에 후임자의 발령을 하지 못한다.

제 3 관 교원인사위원회

제55조(교원인사위원회설치) 교원(학교의 장을 제외한다)의 임면 등 인사에 관한 중요사항을 심의하게 하기 위하여 당해 학교에 교원인사위원회(이하"인사위원회"라 한다)를 둔다.

제56조(인사위원회의 기능) ① 인사위원회는 다음 각 호의 사항을 심의한다.

1. 교원의 임면에 관한 사항 및 제44조제3항에 의한 계약제 임용에서 계약조건에 관한 세부적인 기준 사항
2. 교원의 보직에 관한 사항
3. 교원의 연수대상자 및 포상대상자 추천에 관한 사항
4. 공개전형의 시행에 관한 사항
5. 기타 학교의 장이 인사위원회 심의를 필요하다고 인정하는 사항

② 인사위원회가 제44조 제3항의 규정에 의하여 임용기간이 만료되는 교원과 정년이 보장되는 교원에 대하여 제1항의 규정에 의한 임면 동의를 함에 있어서 전 임용 기간중의 다음 사항을 참작하여야 한다.

1. 연구실적 및 전문영역의 학회활동
2. 학생의 교수연구 및 생활지도에 대한 능력과 실적
3. 교육관계법령의 준수 및 기타 교원으로서의 품위유지
4. 교내·외의 봉사활동 실적
5. 창학 이념 구현 노력
6. 계약시 명시된 (재)계약 조건의 이행 여부

제57조(인사위원회의 조직) ① 강남대학교의 경우에는 학교의 장이 임명하는 7인의 교원으로 하며, 용인강 남학교의 경우에는 학교의 장이 임명하는 교감과 4인의 교원으로 한다.<개정 2011.6.20>

② 인사위원회 위원의 임기는 1년이내로 하되 중임 할 수 있다.

제58조(인사위원회 위원장 및 직무) ① 인사위원회의 위원장은 당해 학교의 장이 임명한다.<개정 2010.9.16>

② 인사위원회의 위원장은 위원회를 대표하며, 회무를 통리한다.

③ 인사위원회의 회의는 위원장이 이를 소집하고 의장이 된다.

④ 위원장이 사고가 있을 때는 위원장이 미리 지정

한 위원이 그 직무를 대행한다.

제59조(인사위원회의 회의소집 등) ① 인사위원회의 회의는 학교의 장의 요청이 있을 때 또는 위원장이 필요하다고 인정할 때에 위원장이 이를 소집한다.<개정 2010.9.16>

② 인사위원회는 재적위원 과반수의 출석과 출석위원 과반수의 찬성으로 의결한다.

제60조(회의록 작성) ① 인사위원회는 회의록을 작성 하여 총장에게 보고하여야 한다.

② 제1항의 회의록에는 위원장을 포함한 출석위원 2인이상이 서명 날인한다.

제61조(인사위원회의 간사등) ① 인사위원회의 서무를 처리하기 위하여 간사와 서기를 약간 둘 수 있다.

② 간사와 서기는 당해 학교의 교직원중에서 학교의 장이 임명한다.<개정 2010.9.16>

제62조(운영세칙) 인사위원회의 운영에 관하여 이 정관에 규정되지 아니한 사항은 당해 인사위원회의 의결을 거쳐 위원장이 이를 정한다.

제 2 절 교원징계위원회

제63조(교원징계위원회의 조직) ① 교원징계위원회는 9인의 위원으로 조직한다.

② 교원징계위원회의 위원은 교원 또는 학교법인의 이사 중에서 이사회의 의결을 거쳐 이사장이 임명한다. 다만, 학교법인의 이사인 위원의 수가 2분의 1을 초과할 수 없다.

제64조(교원징계위원회의 위원장 선출 및 직무) ① 교원징계위원회 위원장은 위원의 호선으로 선출한다.

② 교원징계위원회의 위원장은 위원회를 대표하며 회무를 통리한다.

③ 교원징계위원회의 회의는 위원장이 이를 소집하고 그 의장이 된다.

④ 위원장이 사고가 있을 때에는 위원 중에서 연장자가 그 직무를 대행한다.

제65조(징계의결의 기한) 교원징계위원회가 징계의결 요구를 받은 때에는 그 요구서를 접수한 날로부터 60일 이내에 징계에 관한 의결을 하여야 한다. 다만, 부득이한 사유가 있을 때에는 당해 징계위원회의 의결로 30일의 범위 안에서 1차에 한하여 그 기한을 연장할 수 있다.

제66조(제척사유) 교원징계위원회 위원은 그 자신에 관한 징계사건을 심리하거나 피징계자와 친족관계가 있을 때에는 당해 징계사건의 심리에 관여하지 못한다.

제67조(위원의 기피등) ① 징계대상자는 교원징계위원회의 위원이 불공정한 의결을 할 우려가 있다고 인정할 만한 상당한 사유가 있을 때에는 그 사실을 서면으로 소명하고 기피를 신청할 수 있다.

② 제1항의 규정에 의한 기피신청이 있는 때에는 위원회의 의결로 기피여부를 결정하여야 한다. 이 경우 기피신청을 받은 자는 그 의결에 참여하지 못한다.

③ 제66조의 규정에 의한 제척 또는 제1항의 규정에 의한 기피로 교원징계위원회의 출석위원이 재적위원의 3분의 2에 미달되어 징계사건을 심리할 수 없게 된 때에는 교원징계위원회의 위원장은 위원의 수가 재적위원수의 3분의 2이상이 될 수 있도록 위원의 임명권자에게 임시위원의 임명을 요청하여야 한다.

제68조(징계의결 요구사유 통지) 교원의 임면권자가 교원에 대한 징계의결을 요구한 때에는 징계의결요구와 동시에 징계대상자에게 징계사유를 기재한 설명서를 송부하여야 한다.

제69조(진상조사 및 의견의 개진) ① 교원징계위원회는 징계사건을 심리함에 있어서 진상을 조사하여야 하며, 징계의결을 행하기 전에 본인의 진술을 들어야 한다. 다만, 2회 이상 서면으로 소환하여도 불응한 때에는 그 사실을 기록에 명시하고 징계의결을 할 수 있다.

② 교원징계위원회는 필요하다고 인정한 때에는 관계인을 출석시켜 의견을 들을 수 있다.

제70조(징계의결) ① 징계의결은 재적위원 3분의 2 이상의 출석과 재적위원 과반수의 찬성으로 행하여야 한다.

② 교원징계위원회는 징계사건을 심리하고 징계를 의결한 때에는 주문과 사유를 기록한 징계의 결서를

작성하고 이를 임면 권자에게 통고하여야 한다.

③ 임명권자가 제2항의 통고를 받은 때에는 그 통고를 받은 날로부터 15일 이내에 그 의결내용에 따라 징계처분을 하여야 한다. 이 경우에 임명권자가 법인인 때에는 징계 처분권을 이사장에게 위임한다.

④ 징계처분권자는 징계처분의 사유를 기재한 결정서를 당해 교원에 교부하여야 한다.

⑤ 교원징계위원회 회의는 공개하지 아니한다.

제71조(징계의결시 정상참작 등) 교원징계위원회가 징계사건을 의결함에 있어서는 징계대상자의 소행, 근무성적, 공적, 개전의 정, 징계요구의 내용,기타 정상을 참작하여야 한다.

제72조(징계사유의 시효) 교원징계의결의 요구는 징계사유가 발생한 날로부터 2년을 경과한 때에는 이를 행하지 못한다.

제73조(교원징계위원회의 간사 등) ① 교원징계위원회의 서무를 처리하게 하기 위하여 간사와 서기를 둘 수 있다.

② 간사와 서기는 교원징계위원회가 설치된 당해 기관 소속 직원 중에서 그 임명권자가 임명한다.

제74조(운영세칙) 교원징계위원회의 운영에 관하여 이 정관에 규정되지 아니한 사항은 당해 교원징계위원회의 의결을 거쳐 위원장이 정한다.

제 3 절 재심위원회

제75조 ~ 제88조 (삭 제)

제 4 절 사무직원

제89조(자격) ① 다음 각호의 1에 해당하는 자는 사무직원(기능직 및 고용원등을 포함한다. 이하 "일반직원"이라 한다)으로 임용될 수 없다.

1. 금치산자 또는 한정치산자
2. 파산자로서 복권되지 아니한 자
3. 금고이상의 형을 받고 그 집행이 종료되거나 집행을 받지 아니하기로 확정된 후 5년을 경과하지 아니한 자
4. 금고이상의 형을 받고 그 집행유예의 기간이 완료된 날로부터 2년을 결과하지 아니한 자
5. 금고이상의 형의 선고유예를 받은 경우에 그 선고 유예기간 중에 있는 자
6. 법원의 판결 또는 다른 법률에 의하여 자격이 상실 또는 정지된 자
7. 이 법인과 이 법인이 설치 경영하는 학교에서 징계에 의하여 파면의 처분을 받은 때로부터 5년을 경과하지 아니한 자와 해임처분을 받은 때로부터 3년을 경과하지 아니한 자

② 일반직원의 신규임용에 있어서는 학력의 제한을 두지 아니한다. 다만, 기술직 및 기능직은 임용될 직종에 관한 자격증,면허증 기타 임용권자가 필요로 하는 자격이 있는자를 인사규칙이 정하는 바에 따라 우선 임용할 수 있다.

③ 재직중인 일반직원이 제1항의 규정에 해당하게 될 때에는 당연 퇴직한다.

제90조(임용) ① 일반직원의 신규임용,승진,승급,전직,전보,강임,휴직,직위해제,복직,면직,해임 및 파면(이하"임용"이라 한다)은 임용권자가 공개채용,전형 또는 근무성적, 기타 능력의 실증에 의하여 행함을 원칙으로 한다.

② 제1항의 규정에 의한 임용에 있어서 그 시험과목, 방법, 절차 등에 관하여는 따로 인사규칙으로 정한다.

③ 일반직원은 이사장이 임용하되, 학교소속 일반직원은 당해 학교의 장의 제청이 있어야 한다.

제91조(복무) 일반직원의 복무에 관하여는 사립학교 교원에게 적용하는 규정을 준용한다.

제92조(보수) 일반직원의 보수는 일반의 표준생계비 및 민간인의 임금등을 고려하여 직무의 난이성 및 책임의 정도에 따라 적당하도록 직급 및 근속기간에 따라 이사회의 의결을 거쳐 따로 인사규칙으로 정한다.

제93조(신분보장) 일반직원의 신분보장에 관하여는 사립학교 교원에게 적용하는 규정을 준용한다.

제94조(징계 및 재심청구) ① 일반직원의 징계는 사

립학교 교원에게 적용하는 규정을 준용하되, 일반직원 징계위원회는 법인에 따로 두어야 한다.

② 일반직원의 재심청구를 위하여 법인에 일반직원 재심위원회를 두되, 그 조직 및 운영에 관하여는 이사회의 의결을 거쳐 이사장이 따로 규칙으로 정한다.

제 7 장 직 제

제 1 절 법 인

제95조(법인사무조직) ① 이 법인의 업무를 처리하기 위하여 법인사무국을 두며, 국장은 2급 직원으로 보한다.

② 법인 사무국에는 총무과와 관리과를 두며, 각 과장은 4급 이상의 직원으로 보한다.

③ 제1항 및 제2항의 규정에 의한 분장업무는 따로 규칙으로 정한다.

제 2 절 대 학 교

제96조(총장 등) ① 대학교에 총장을 둔다.

② 총장은 교무를 통할하고 소속교직원을 지휘감독하며 학생을 지도하고 대학교를 대표한다.

③ 대학교에 교학부총장과 경영부총장을 둘 수 있으며 교수 또는 부교수로 보한다.

④ 동조 제3항의 부총장은 다음 각 호와 같이 직무를 분담하며, 총장을 보좌한다.

1. 교학부총장 : 교무 및 학생전반에 관한 사항
2. 경영부총장 : 기획·예산·대외교류·총무·인력개발·시설관리등 일반행정 및 경영 전반에 관한 사항

⑤ 총장의 유고시에는 교학부총장이 총장의 직무를 대행한다.

⑥ 총장을 보좌하기 위하여 전략지원조정실을 둔다.

제96조의 2(학장,대학원장) ① 대학교의 단과대학에 학장을, 대학원에 대학원장을 둔다.

② 학장과 대학원장은 교수 또는 부교수로 보한다.

③ 학장과 대학원장은 총장의 명을 받아 단과대학 또는 대학원의 교무를 통할하고 소속 교직원을 지휘·감독하며 학생을 지도한다. 다만, 단과대학에 소속되지 않은 학부의 경우 교학부총장이 교무를 통할한다.

제97조(하부조직) ① 대학교에 교목실·전략지원조정실·기획처·교무처·학생처·총무처를 둔다.

② 교목실장은 부교수 이상의 목사교원 또는 5급 이상의 목사직원으로 보하고, 전략지원조정실장·기획처장·총무처장은 부교수 이상의 교원 또는 5급 이상의 직원으로 보하며, 교무처장·학생처장은 부교수 이상의 교원으로 보한다. 또한 교목실·전략지원조정실·교무처·학생처·총무처에는 부실·처장을 둘 수 있으며, 조교수 이상의 교원 또는 5급 이상의 직원으로 보한다.

③ 교목실의 교목은 전임강사 이상의 목사교원 또는 별정직 목사로 보한다.

④ 부총장 및 각 실·처에는 필요에 따라 센터를 두며, 센터 장은 조교수 이상의 교원 또는 5급 이상의 직원으로 보한다.

⑤ 각 실,처에는 필요에 따라 팀을 두며, 팀장은 교원 또는 직원으로 보한다.

제97조의 2(단과대학 등의 하부조직) ① 대학교에 대학원, 단과대학 및 단과대학에 소속되지 아니한 학부를 둘 수 있다.

② 단과대학에 소속되지 아니한 학부의 경우 사무분장규정으로 정하여 운영한다.

제97조의 3(하부조직의 운영) 제97조 및 제97조의 2에 의한 분장업무는 학교직제규정으로 정하여 운영한다.

제98조(부속 및 부설기관 등) ① 대학교에는 필요한 부속 및 부설기관을 둘 수 있다.

② 부속 및 부설기관에 각각 장을 두며 부속 및 부설기관의 장은 조교수 이상 교원 또는 5급 이상의 직원으로 보한다.

③ 부속 및 부설기관의 장은 총장의 명을 받아 시설에 관한 사무를 관장하고 소속 교직원을 지휘 감독한다.

④ 부속 및 부설기관에 필요한 부서를 둘 수 있으

며, 부서장은 일반직 또는 교원으로 보하되, 그 분장업무는 따로 규칙으로 정한다.

제99조(도서관) <삭제>

제 3 절 유 치 원

제100조(원장등) ① 유치원에 원장과 원감1인을 둔다.

② 원장은 원무를 통할하고 소속직원을 감독하며, 원아를 보육한다.

③ 원감은 원장의 명을 받아 원무를 장리하며, 원아를 보육하고 원장 유고시에는 원장의 직무를 대행한다.

④ 유치원에 서무과를 두며, 과장은 7급 직원으로 보하되, 그 분장업무는 규칙으로 정한다.

제 4 절 용인강남학교

제101조(교장 등) ① 학교에 교장 1인과 교감 1인을

둔다.

② 교장은 교무를 통할하고 소속 교직원을 지휘·감독하며 학생을 지도하고 학교를 대표한다.

③ 교감은 교장을 보좌하며 교장이 사고가 있을 때에는 교장의 직무를 대행한다.[본조신설 2010.9.16]

제102조(하부조직) 학교에 행정실을 두고 실장을 둘 수 있으며, 그 분장업무는 규칙으로 정한다. [본조신설 2010.9.16]

제 5 절 정 원

제103조(정원) 법인 및 학교에 두는 일반직원의 정원은 각각 별표1 내지 별표3과 같다.

제 8 장 학교운영위원회

제104조(학교운영위원회의 설치) 초·중등교육법(이하 "법"이라 한다) 제31조제1항 및 동법 시행령(이하"영"이라 한다) 제63조 제5항의 규정에 따라 학교 운영에 대한 주요사항에 대하여 자문을 구하기 위하여 용인강남학교에 학교운영위원회(이하"운영위원회"라 한다)를 설치한다.[본조신설 2010.9.16]

제105조(운영위원회의 기능) ① 운영위원회는 법 제32조 제2항에서 규정한 사항 이외에도 다음 각 호의 사항에 대하여 자문한다.

1. 학교규정의 제·개정
2. 교복 및 체육복의 선정, 수학여행, 학생야영수련(학생수련활동)등 학부모가 경비를 부담하는 사항. 다만, 특정동아리 등에서 특정학생을 대상으로 하는 사항은 제외한다.
3. 지역사회 교육에 관한 사항과 학부모 및 일반인을 대상으로 한 평생교육 프로그램의 설치·운영에 관한 사항
4. 학부모, 교직원, 학생, 지역주민으로부터 제출된 학교운영 등과 관련된 건의사항
5. 기타 학교운영에 관한 위원들의 제안사항과 학교장이 자문 요청한 사항
6. 추천위원회 위원의 추천에 관한 사항
7. 학교의 예산 및 결산에 관한 사항

②법 제32조 제1항 제5호의 정규학습시간 종료 후 또는 방학기간중 학생의 교육활동, 수련활동은 인성 및 창의성을 함양하는 교육활동에 중점을 두어야 한다.

③제1항 제4호의 건의사항은 위원 1인 이상의 소개를 얻어 건의서를 제출하여야 한다.

[본조신설 2010.9.16]

제106조(위원의 선출 등) ① 학부모 위원 및 교원위 원은 임기만료일 10일 이전에, 지역위원은 임기만료일전까지 선출한다.

② 위원이 궐원된 때에는 보궐선출 한다. 다만, 잔여임기가 6월 미만일 경우 운영위원회의 결정으로 선출하지 아니할 수 있다.

③ 당연직 교원 위원인 학교장을 제외한 교원 위원

은 교직원 전체회의에서 당해 학교 교원 중 2배수로 추천한 자 중 학교장이 위촉한다.
④ 위원의 선출절차, 기타 선출에 관하여 필요한 사항은 학교운영위원회규정(이하 이 장에서 "규정"이라 한다)으로 정한다.[본조신설 2010.9.16]

제107조(위원의 임기) ① 위원의 임기는 2년으로 하며, 1회에 한하여 연임할 수 있다. 다만, 보궐위원의 임 기는 전임자의 잔임 기간으로 한다.
② 위원의 임기 개시일은 규정으로 정한다.
[본조신설 2010.9.16]

제108조(위원의 자격) ① 학부모 위원 및 지역위원은 국가공무원법 제33조의 공무원 결격사유에 해당되지 아니하여야 하며, 정당의 당원이 아니어야 한다.
② 교원 위원의 자격은 규정으로 정한다.
③ 운영위원회 위원은 다른 학교의 위원을 겸할 수 없다. 다만, 당연직으로 위원이 될 경우에는 그러하지 아니하다. [본조신설 2010.9.16]

제109조(위원의 의무 등) ① 위원은 무보수 봉사직으로 하여 수당 등의 비용을 지급하지 아니한다.
② 위원은 운영위원회 회의에 성실히 참여하여야 하며 이를 통하지 아니 하고서는 학교운영에 관여할 수 없다.
③ 위원은 당해 학교와 영리를 목적으로 하는 거래를 하거나 그 지위를 남용하여 재산상의 권리·이익의 취득 또는 알선을 할 수 없다.
④ 학부모 위원에게는 일반 학부모보다 비용 부담을 가중시키지 않음을 원칙으로 한다.
[본조신설 2010.9.16]

제110조(위원의 자격상실) ① 학생의 졸업, 전학 및 퇴학, 교원의 전보 및 특별한 사유 없이 3회 연속 회의에 불참한 때에는 그 위원은 당연 퇴직된다.
② 학부모 위원이 제출한 신상자료에서 허위사실이 있는 것이 발견된 때에는 운영위원회의 결정으로 그 위원의 자격을 박탈할 수 있다.[본조신설 2010.9.16]

제111조(위원장 및 부위원장) ① 영 제59조 제5항의 규정에 의한 위원장과 부위원장의 임기는 1년으로 하며, 연임할 수 있다.
② 위원장과 부위원장은 무기명 투표로 선출하되 재적위원 과반수의 득표로 당선된다.
③ 제2항의 득표자가 없을 때에는 2차 투표를 하여 최고득표자를 당선자로 한다. 이 경우 최고득표자가 2인 이상인 때에는 연장자를 당선자로 한다.
④ 위원장과 부위원장은 운영위원회의 동의를 얻어 그 직을 사임할 수 있다.
⑤ 위원장은 운영위원회를 대표하며 회의를 소집하고 진행하며, 위원장이 사고가 있을 때에는 부위원장이 그 직무를 대행한다.
⑥ 위원장 또는 부위원장이 임기중에 궐위된 때에는 보궐 선출하며, 그 임기는 전임자의 잔임 기간으로 한다. [본조신설 2010.9.16]

제112조(회의 및 회의소집 등) ① 회의는 정기회와 임시회로 구분하여 운영하며, 정기회의 소집 시기는 규정으로 정한다.
② 임시회 소집은 학교장 또는 재적위원 4분의 1이상의 요구가 있는 때에 위원장이 회의개최 7일 전에 소집공고와 함께 회의안건을 첨부하여 위원에게 개별 통지하여야 한다. 다만, 위원장이 긴급을 요하는 의안이라고 인정할 경우에는 그러하지 아니하다.
③ 회의는 연 6회 이상 개최하되 회의일수는 연 20일을 초과하지 아니 하여야 한다.
④ 위원장은 위원들의 생업에 지장을 초래하지 아니하는 시간을 택하여 회의를 소집하여야 한다.
[본조신설 2010.9.16]

제113조(소위원회의 설치) ① 운영위원회는 안건심사의 효율화를 기하기 위하여 소위원회를 둘 수 있다.
② 소위원회의 종류 및 이의 운영을 위한 절차 등은 규정으로 정한다. [본조신설 2010.9.16]

제114조(건의사항 처리) ① 위원장은 건의서를 접수한 때에는 이를 운영위원회에 회부하여 심사한다.
② 건의사항 처리를 위한 절차 등은 규정으로 정한다.
[본조신설 2010.9.16]

제115조(의안의 제출발의 등) ① 운영위원회에서 자문할 의안은 학교장 또는 재적의원 4분의 1이상의 연서로 제출하거나 발의한다. 다만, 예산안과 결산은

학교장이 이를 제출한다.
② 운영위원회는 재적위원 과반수의 출석으로 개의하고, 출석위원 과반수의 찬성으로 의결한다.
[본조신설 2010.9.16]

제116조(학교내외의 자생조직) 학부모등으로 구성되는 학교내외의 자생조직은 규정이 정하는 바에 따라 자율적으로 운영하거나 운영위원회의 산하단체로 둘 수 있되, 그 대표자는 조직의 활동과 관련하여 운영위원회의 허가를 얻어 회의에 출석·발언할 수 있다.
[본조신설 2010.9.16]

제117조(운영경비) 위원의 연수시 교통비, 회의운영에 필요한 경비는 규정 또는 교육청의 예산관련지침으로 정한다.[본조신설 2010.9.16]

제118조(위임규정) 운영위원회의 구성·운영 등에 관하여 이 정관에 규정되지 아니한 사항은 당해 학교의 규정으로 정한다. [본조신설 2010.9.16]

제 9 장

학교교육분쟁조정위원회

제119조(학교교육분쟁조정위원회의 설치) 교원예우에 관한 규정(이하"규정"이라 한다) 제6조 제4항에 의거 법인이 설치·경영하는 용인강남학교에 학교교육분쟁조정위원회를 설치·운영한다. <개정 2011.06.20>
[본조신설 2010.9.16]

제120조(학교교육분쟁조정위원회의 기능 등) ① 학교교육분쟁조정위원회(이하 "위원회"라 한다)는 영 제6조 제1항의 규정에 의하여 고등학교 이하의 각급 학교(이하 "각급학교"라 한다)에서 교육활동 중 발생하는 교원(직원을 포함한다. 이하 같다)과 관련된 다음 각 호의 분쟁사안을 심의·조정· 권고(이하 "심의 등"이라 한다) 한다.
1. 학생생활지도 등 교육활동과 관련하여 교원과 학부모간에 발생한 분쟁
2. 학생안전사고에 대해 학부모 등 보호자가 학교안전공제회(이하 "공제회"라 한다) 보상액 등에 동의하지 아니하고 동 사고 관련 교원에게 추가보상 등을 요구하여 일어난 분쟁
3. 기타 교원 예우 및 교권보호·존중에 위해가 되거나 위해의 우려가 있는 사항
② 위원회는 분쟁에 관한 심의 등을 하기 전에 당사자의 의견을 최대한 수렴하여야 한다.
③ 위원회가 학생 안전사고 관련 분쟁사안에 관한 심의 등을 하기 위하여 경제적·법률적 전문지식이 필요한 경우에는 공제회에 지원을 요청할 수 있다.
[본조신설 2010.9.16]

제121조(위원회의 구성 등) ① 위원회는 위원장 1인을 포함한 5인 내외의 위원으로 구성하되, 학교장은 당연직 위원이 된다.
② 위원은 당해 학교 운영위원회 위원 중 동 위원회가 추천하는 교원위원·학부모위원·지역위원 각 1인을 학교장이 위촉한다.
③ 학교장은 필요시 법률 또는 행정분야의 전문지식이 있는 자 1인을 위원으로 위촉할 수 있다.
④ 제3항의 규정에 의하여 위촉하는 위원은 국가공무원법 제33조의 결격사유에 해당하지 아니 하여야 하며, 정당의 당원이 아니어야 한다.
[본조신설 2010.9.16]

제122조(위원장) ① 위원장은 위원 중에서 호선하며, 임기는 1년으로 하되, 연임할 수 있다.
② 위원장은 위원회를 대표하고, 위원회의 업무를 통할한다.
③ 위원장이 부득이한 사유로 직무를 수행할 수 없는 경우에는 위원장이 미리 지명한 위원이 그 직무를 대행한다. [본조신설 2010.9.16]

제123조(위원의 의무) ① 위원은 무보수 봉사직으로 수당을 지급하지 아니한다.
② 위원은 회의에 성실히 참여하여야 한다.
③ 위원은 당해 학교와 영리를 목적으로 하는 거래를 할 수 없으며, 그 지위를 남용하여 재산상의 권리, 이익의 취득 또는 알선을 하여서는 아니 된다.

④ 위원은 직무상 알게 된 비밀을 누설해서는 아니 된다.[본조신설 2010.9.16]

제124조(분쟁조정 신청) 분쟁에 관련된 교원 또는 학부모 당사자는 위원장 또는 학교장에게 서면이나 유선 또는 구두로 분쟁조정 신청을 할 수 있다. [본조신설 2010.9.16]

제125조(회의 개최 등) ① 회의는 분쟁조정의 신청이 있는 때 개최한다.
② 분쟁 조정신청이 있을 경우 위원장은 신속히 회의를 개최하여야 하며, 신청이 있는 날부터 7일 이내에 개최한다.
③ 회의의 소집통지는 위원장이 위원에게 서면 또는 구두로 하되, 개최일 3일 이전에 하여야 한다. 다만, 위원장이 긴급을 요하는 사안이라고 인정하는 경우에는 그러하지 아니하다. [본조신설 2010.9.16]

제126조(위원의 제척·기피·회피) ① 위원이 분쟁의 당사자가 된 경우에는 당해 사안의 심의 등에 위원의 자격으로 참여할 수 없다.
② 분쟁의 당사자는 위원에게 심의 등의 공정을 기대하기 어려운 사정이 있는 경우에는 기피 신청을 할 수 있다.
③ 위원이 제1항 또는 제2항의 사유에 해당하는 때에는 스스로 그 사건의 심의 등에서 회피할 수 있다. [본조신설 2010.9.16]

제127조(심의 등 결과의 처리) ① 위원장은 위원회의 심의 등의 결과를 관련 당사자에게 즉시 통지하여야 한다.
② 당사자는 위원회의 심의 등 결과를 존중하여야 한다.
③ 위원회는 보상 해결이 필요하거나 당해 교원을 위한 소송대행 기타 지원이 필요하다고 판단되는 경우, 학교장으로 하여금 공제회에 이를 신청하게 할 수 있다.
④ 위원회는 분쟁사안 중 교원에 대한 협박·폭행·폭언 등으로 당해 교원 또는 학교교육에 중대한 피해를 입혔다고 판단되는 사안에 대하여는 학교장으로 하여금 관련자를 사법기관에 고발하도록 권고할 수 있다.
⑤ 위원회는 분쟁사안 중 학생에 대한 폭력 등 학생 인권침해의 정도가 현저하다고 판단되는 사안에 대하여는 학교장으로 하여금 당해 교원의 징계요구 등 인사 조치를 요청하도록 권고할 수 있다. [본조신설 2010.9.16]

제128조(간사) 위원회의 회의기록 등 사무를 효율적으로 처리하기 위하여 교직원 중에서 학교장이 지명하는 간사 1인을 둘 수 있다. [본조신설 2010.9.16]

제129조(운영위원회 규정의 준용) 위원회의 위원의 임기, 위원의 자격상실, 기타 회의의 운영 등에 관하여 본장에서 정하지 아니한 사항은 동 정관 중 운영위원회의 규정을 준용한다. [본조신설 2010.9.16]

제130조(운영세칙) 위원회의 구성·운영 등에 관하여 이 정관에 규정되지 아니한 사항은 위원회규정으로 정한다. [본조신설 2010.9.16]

제 10 장 보 칙

제131조(공고) 이 법인이 법령과 정관 및 기타 이사회의 의결에 의하여 공고하여야 할 사항은 일반신문에 공고한다.

제132조(시행세칙) 이 정관의 시행에 관하여 필요한 사항은 이사회의 의결을 거쳐 세칙으로 정한다.

제133조(설립당초의 임원) 이 법인의 설립당초의 임원 은 다음과 같다.

단기 4282년 6월 26일 (서기 1949년)

직 위	성 명	생 년 월 일	임기	주 소
이사장	정일형	1904.02.23	3	종로구 청운동 89-5
이 사	이호빈	1898.05.02	3	중구 오장동 43
이 사	핏 치		3	
이 사	변성옥		3	
이 사	차재윤	1896.09.28	3	수원시 남수동 105
이 사	이환신	1902.01.08	3	서대문구 신촌동

				70-195
이 사	유형기	1897.11.17	3	서대문구 북아현동 1-390
감 사	문창모	1906.04.23	2	서대문구 충정로 3가 30
감 사	조응천	1895.05.13	2	중구 수하동 6

부 칙

(1) 서기 1964년 1월 18일 조직,변경 학교법인 중앙재단 (1차 변경 허가) 대학 1040.3-112(1964.1.18) 대학 1040.3-1632(1970.9.11) 제13조(임원의 임기) 대학 1040-535(1974.7.10) 제12조,제13조,제14조,제25조,제26조,제31조 대학 1040-1262(1975.10.5) 제28조,제31조의 2,제31조의 3,제32조,제33조,제35조의 1 대학 1040-866(1976.5.26) 제1조,제2조 대학 1040-1095(1976.7.3) 제3조 대학 1040-1689(1977.11.8) 제10장,제11장,부칙,별표12,별표2 대학 1040-559(1979.4.18) 제4조 대학 1042.3-1938(1984.10.29)제21조의2,제25조의5,제38조,제53조의1,제54조의1,제72조의4,제76조의1,제98조의 1,2,3,4,5,6,7, 부칙의 ⑧ 대학 25422-312(1985.2.26) 제2장 3절,제3조,제53조의1,제7장 3절,제98조의 1,2,3,6 부칙의 ⑨ 대학 25422-735(1986.7.3) 제10조,제2장,제13조 내지 제21조,제25조의③,제27조의②,제31조의②,제86조 대학 25422-733(1987.5.26) 별표2 대학 25414-283(1988.3.8) 별표1,2 대학 25423-501(1989.5.20) 별표 2 대학 25422-99(1990.2.1)제3조,제27조,제34조,제35조,제51조,제75조,제2절81,82,83조,별표1,2 대학 25422-1103(1990.10.31) 제3조,제2장3절,제20조,제21조,제22조,제25조,제27조,제31조,제3장제3절 대학 25422-184(1991.2.25) 제97조 대학 25422-847(1991.8.27) 제94조 대학 25422-601(1992.4.2) 제3조,제5조,제33조,제35조,제36조,제41조,제2절 대학 81422-101(1993.1.21) 별표 2 대학 81422-2310(1993.11.13) 제33조,제37조,제44조,제56조,제96조,제97조,제98조,별표 2 대행 81422-2440(1994.12.13) 제97조,제98조,제101조중 별표 2

(2) 1.(시행일) 이 정관은 1983년 11월 8일부터 시행한다.2.(교원에 대한 경과조치) 이 정관 시행당시 학교에 근무하는 교원(학교의 장은 제외한다) 및 일반직원은 이 정관에 의하여 당해 학교의 장이 임명한 것으로 본다.다만,학교의 교원의 임용기간은 종전의 규정에 의한다.3.(교원징계에 대한 경과조치) 이 정관 시행당시 교원징계위원회 및 재심위원회에 계류중인 징계 및 재심청구사건은 종전의 규정에 의한다.4.(학교의 장 임기에 대한 경과조치) 이 정관 시행당시 종전의 정관에 의하여 임명된 학교의 장의 임기는 종전의 규정에 의한다.5.(학교의 보직자에 대한 경과조치) 이 정관 시행당시 종전의 사립학교법 및 정관에 의하여 임명된 학교의 사무장 등의 보직은 이 정관에 의하여 임명한 것으로 본다.6.(인사위원회 위원에 대한 경과조치) 이 정관 시행당시 종전의 정관에 의하여 임명된 학교의 인사위원회 위원중 이 정관에 의하여 당연직 위원이 아닌 위원은 이 정관 시행일에 해임된 것으로 본다.7.(일반직원에 대한 경과조치) 이 정관의 시행당시 종전의 정관에 의하여 임용되어 근무하는 일반직원이 이 정관에 의한 정원을 초과하는 경우에는 그 초과하는 일반직원이 퇴직할 때까지 그 정원이 따로 있는 것으로 보되 일반직원의 신규임용은 그 초과하는 정원이 있을 대에는 채용하지 못한다.

(3) 이 정관은 1984년 10월 29일부터 시행한다.

(4) 이 정관은 1985년 2월 26일부터 시행한다.

(5) 1.(시행일) 이 정관은 1986년 7월 2일부터 시행한다.2.(경과조치) 이 정관 시행일 당시 재임중인 이사는 그 임기 만료시기까지 이 정관에 의하여 취임된 것으로 본다.

(6) 이 정관은 1987년 5월 26일부터 시행한다.

(7) 이 정관은 1988년 3월 8일부터 시행한다.

(8) 1.(시행일) 이정관은 1990년 3월 1일부터 시행

한다.2.(교원에 대한 경과조치) 이 정관 시행당시 강남사회복지학교 소속교원(학교의 장은 제외한다)과 일반직원은 이 정관에 의하여 강남대학의 소속교원과 직원으로 본다. 다만, 교원의 임용기간은 종전 임용기간의 잔여기간으로 한다.3.(폐지되는 학교의 학생등에 대한 경과조치) 이 정관 시행당시 폐지되는 강남사회복지학교는 1996년 2월 28일까지 존속하는 것으로 보아 동 학교 및 이 정관 시행전에 입학한 학생에 대하여는 종전의 규정을 적용한다.

(9) 1.(시행일) 이 정관은 1990년 10월 31일부터 시행한다.2.(교원에 대한 경과조치) 이 정관 시행당시 강남대학에 근무하는 교원(학교의 장은 제외한다) 및 일반직원은 이 정관에 의하여 임명한 것으로 본다. 다만, 교원의 임용 기간은 종전 임용기간의 잔여기간으로 한다.3.(인사위원회에 대한 경과조치) 이 정관 시행당시 종전의 정관에 의하여 임명된 대학의 인사위원회 위원중 이 정관에 의하여 당연직 위원이 아니 위원은 이 정관 시행일에 해임된 것으로 본다.4.(일반직원에 대한 경과조치) 이 정관 시행당시 종전의 정관에 의하여 정원을 초과하는 경우에는 그 초과하는 일반직원이 퇴직할 때까지 그 정원이 따로 있는 것으로 보되, 일반직원의 신규임용은 그 초과하는 정원이 있을 대에는 채용하지 못한다.

(10) 이 정관은 1991년 2월 25일부터 시행한다.

(11) 이 정관은 1991년 8월 27일부터 시행한다.

(12) 1.(시행일) 이 정관은 1992년 4월 1일부터 시행한다.2.(학교의 장에 대한 경과조치) 이 정관 시행당시 학교의 장은 이 정관에 의하여 임명된 것으로 보며, 그 임용기간은 종전의 임용기간의 잔여기간으로 한다.

(13) 이 정관은 1994년 3월 1일부터 시행한다.

(14) 1.(시행일) 이 정관은 1994년 12월 13일부터 시행한다.2.(폐지되는 학교의 존속기간 연장에 대한 경과조치) 이 정관 시행당시 폐지되는 강남사회복지학교는 1999년 2월 말일까지 존속하는 것으로 본다.

(15) 이 정관은 1997년 12월 31일부터 시행한다.

(16) 이 정관은 1998년 2월 20일부터 시행한다.

(17) 이 정관은 1998년 8월 3일부터 시행한다.

(18) 이 정관은 1999년 8월 20일부터 시행한다.

(19) 이 정관은 2002년 5월 28일부터 시행한다.

(20) 1.(시행일) 이 정관은 2002년 8월 17일부터 시행한다.2.(교원·직원에 대한 경과조치) 이 정관 시행당시 강남대학교에 근무하는 교원(총장을 제외한다) 및 일반직원은 이 정관에 의하여 임명된 것으로 본다. 다만, 교원임용기간은 종전 임용기간의 잔여기간으로 한다.3.(강남대학교 보직자에 대한 경과조치) 이 정관 시행당시 종전의 사립학교법 및 정관에 의하여 임명된 강남대학교의 부총장 등의 보직은 이 정관에 의하여 총장이 임명한 것으로 본다.4.(계약제 임용에 관한 경과조치) 이 정관 제44조의 개정규정은 2002년 1월 1일이후 임용되는 신규채용자부터 적용하며, 2001년 12월 31일 현재 임용·보고되어 2002년 1월 1일 현재 재직중인 교원의 경우에는 교육인적자원부장관이 정한 「재직중인대학교원에대한임용지침」을 적용한다. 다만, 다음과 같이 기간을 정하여 임면한다. 가. 교 수 : 정년까지 나. 부 교 수 : 6년 다. 조 교 수 : 4년 라. 전임강사 : 2년

(21) 이 정관은 2003년 6월 9일부터 시행한다.

(22) 이 정관은 2004년 12월 6일부터 시행한다.

(23) 이 정관은 2005년 2월 4일부터 시행한다.

(24) 이 정관은 2005년 12월 29일부터 시행한다.

(25) 1.(시행일) 이 정관은 2006년 9월 26일부터 시행한다.2.(임원 선임에 대한 경과조치)개정 정관 시행일 이후 임원의 임기만료 등으로 결원이 발생하여 우선적으로 선임되는 개방이사 또는 감사는 정관 제20조 제4항의 규정에도 불구하고 그 결원발생일로부터 2월 이내에 선임 할 수 있다.

(26) 이 정관은 2006년 09월 26일부터 시행한다.

(27) 이 정관은 2006년 11월 14일부터 시행한다.

(28) 이 정관은 2007년 5월 30일부터 시행한다.

(29) 이 정관은 2008년 2월 26일부터 시행한다.

(30) 이 정관은 2008년 8월 1일부터 시행한다.

(31) ① (시행일) 이 정관은 승인일 부터 시행한다. 다만, 제21조의5, 제53조의 개정 규정과, 제8장 및 제9장의 규정은 용인심전학교 개교 이후 시행한다.②(최

초의 위원의 임기개시 및 만료) 이 정관 시행 후 최초로 선출된 위원의 임기는 이 정관에서 정한 규정에도 불구하고 최초 소집일로부터 개시하며, 차기 학교운영위원회 및 학교교육분쟁조정위원회 위원 임기 개시일 전일에 만료한다.③(학교운영위원회 및 학교교육분쟁조정위원회 규정의 제정에 관한 특례) 이 정관 시행 후 구성하는 학교운영위원회 및 학교교육분쟁조정위원회의 규정은 당해 학교의 교원 및 학부모의 의견을 수렴하여 학교장이 정한다.

(32) 이 정관은 2011년 2월 24일부터 시행한다.

(33) 이 정관은 2011년 6월 20일부터 시행한다.

< 별 표 1 >

학교법인 직원 정원표

총 계	24 명
일 반 직 계	10 명
2급	1 명
3급	1 명
4급	1 명
5급	1 명
6급	1 명
7급	1 명
8급	2 명
9급	2 명
기 능 직 계	14 명
6등 급	1 명
7등 급	2 명
8등 급	3 명
9등 급	4 명
10등 급	4 명

< 별 표 2 >

학교 일반직원 정원표

총 계	134 명
일 반 직 계	75 명
2 급	2 명
3 급	5 명
4 급	10 명
5 급	12 명
6 급	30 명
7 급	10 명
8 급	5 명
9 급	1 명
기 술 직 계	26 명
5 등 급	7 명
6 등 급	10 명
7 등 급	6 명
8 등 급	2 명
9 등 급	1 명
기 능 직 계	22 명
6 등 급	6 명
7 등 급	6 명
8 등 급	6 명
9 등 급	2 명
10 등 급	2 명
별 정 직 계	11 명
5 급대우	2 명
6 급대우	2 명
7 급대우	2 명
8 급대우	4 명
9 급대우	1 명

< 별 표 3 >

유치원 일반직원 정원표

총 계	5 명
일 반 직 계	3 명
7 급	1 명
8 급	1 명
9 급	1 명
기 능 직 계	2 명
10 등 급	2 명

< 별 표 4 >

용인강남학교 일반직원 정원표

총 계	13명
일 반 직 계	3 명
5 급	1 명
7 급	1 명
8 급	1 명
기 능 직 계	10명
9 등 급	10명

학교법인 강남학원 이사회임원명단

직 위	성 명
이사장	방순열
교육이사	장 현
이 사	김춘택
교육이사/개방이사	최병준
개방이사	이정문
교육이사	최진순
이 사	정대인
감 사	박중우
추천감사	김종진

학교법인 강남학원 사무국직원명단

직 급	성 명
일반4급	신동영
일반8급	유승옥
일반9급	박현주

조 직

Kangnam University

Kangnam University

강남대학교 운영 기구표

구성 및 직제

강남대학교 운영 기구표(조직)

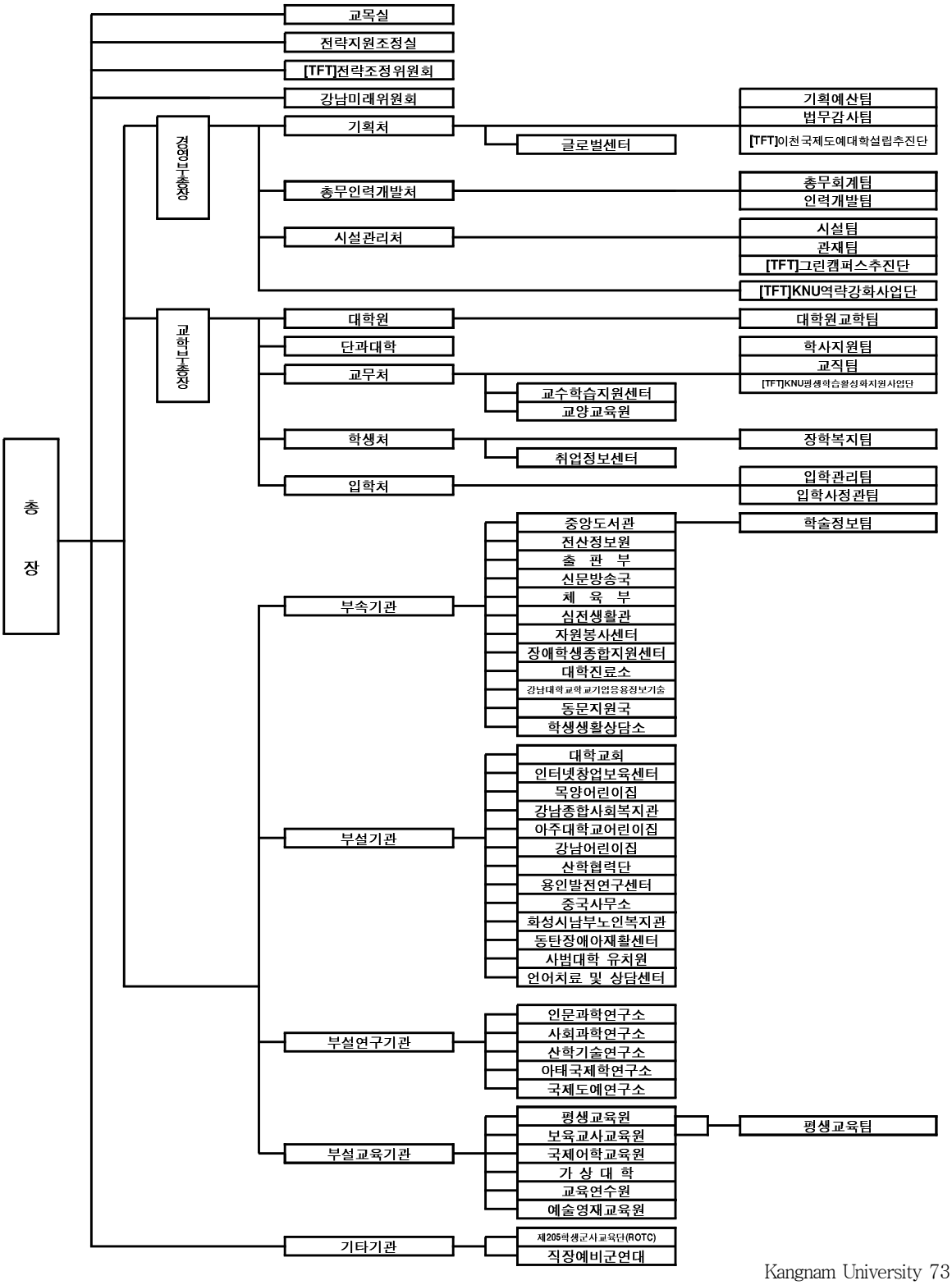

강남대학교 대학/대학원 기구표

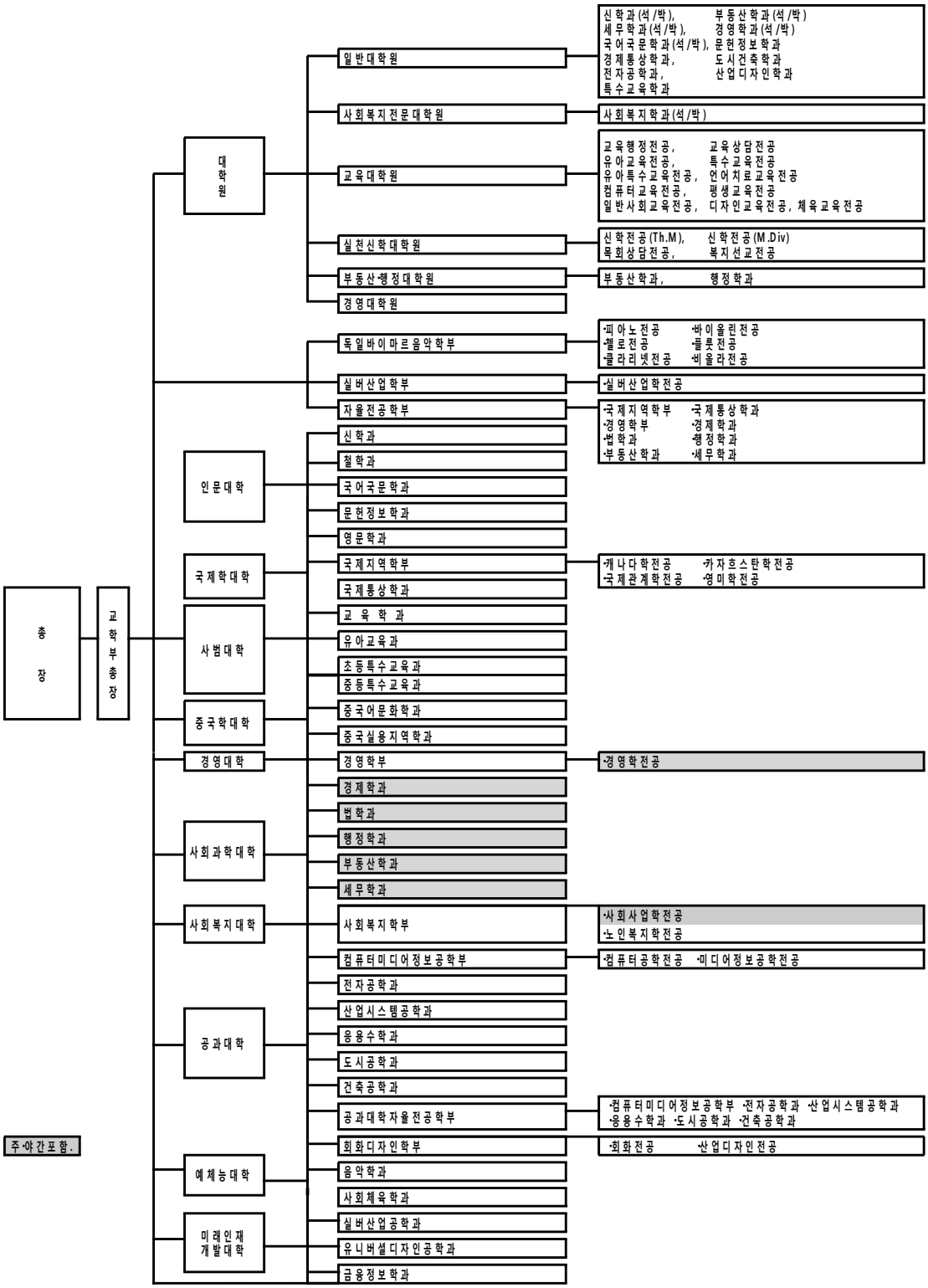

구성 및 직제

1. 본 부

총 장 윤신일
교학부총장 유양근
경영부총장 배장오
교목실장
전략지원조정실장 오세진
기획처장 이춘호
총무인력개발처장 고인곤
시설관리처장 윤준선
교무처장 김동언
학생처장 민상훈
입학처장 문재익

2. 교무위원

총장 윤신일
교학부총장 유양근
경영부총장 배장오
교목실장
대학원장 김철주
사회복지전문대학원장 이준우
교육대학원장 강창욱
실천신학대학원장 윤갑수
부동산행정대학원장 김용민
경영대학원장 이상석
독일바이마르음악학부 유양근
실버산업학부 유양근
인문대학장 백용기
국제학대학장 문영석
사범대학장 이순례
중국학대학장 박광희
경영대학장 이상석
사회과학대학장 서진수
사회복지대학장 이준우
공과대학장 안영화
예체능대학장 이세호
전략지원조정실장 오세진
기획처장 이춘호
총무인력개발처장 고인곤
시설관리처장 윤준선
교무처장 김동언
학생처장 민상훈
입학처장 문재익
중앙도서관장 양계봉
전산정보원장 김대범
산학협력단장 서충원
평생교육원장 강무섭

3. 대학원

대학원장 김철주
사회복지전문대학원장 이준우
교육대학원장 강창욱
실천신학대학원장 윤갑수
부동산행정대학원장 김용민
경영대학원장 이상석
대학원교학부장 홍승연
사회복지전문대학원교학부장 김근홍
교육대학원교학부장 김재옥
실천신학대학원교학부장 최희철
부동산·행정대학원교학부장 김명환
경영대학원교학부장 박종혁

4. 대 학

독일바이마르음악학부장 양우형
실버산업학부장 김병준
인문대학장 백용기
신학과장 박종수
철학과장 신인섭
영문학과장 정인돈
국어국문학과장 정은임
문헌정보학과장 곽철완

국제학대학장 문영석
국제지역학부장 문영석
국제통상학과장 전상준

사범대학장 이순례
교육학과장 김동기
유아교육과장 박희숙
초등특수교육과장 최승숙
중등특수교육과장 고등영

중국학대학장 박광희
중국어문화학과장 리판
중국실용지역학과장 김경환

경영대학장 이상석
경영학부장(주/야) 방명하/박종혁

사회과학대장 서진수
경제학과장(주/야) 차혜경
법학과장(주/야) 유주선
행정학과장(주/야) 한영수
부동산학과장(주/야) 김용민
세무학과장(주/야) 성용운

사회복지대학장 이준우
사회복지학부장(주/야) 임현승/최희철

공과대학장 안영화
컴퓨터미디어정보공학부장 양형규
전자공학과장 한재헌
산업시스템공학과장 박영현
응용수학과장 김광휘
도시공학과장 김근영
건축공학과장 하상수
공과대학자율전공학부장

예체능대학장 이세호
회화디자인학부장 장호현
음악학과장 김택환
사회체육학과장 현무성

교양학부장 심정연
교양교수부장 심정연
실버산업연계전공학부장 김병준

5. 부속기관

중앙도서관장 양계봉
전산정보원장 김대범
출판부장
신문방송국장 최종혁
체육부장 현무성
심전생활관장 양재용
자원봉사센터장
장애학생종합지원센터장
대학진료소장 민상훈
강남대학교학교기업응용정보기술대표이사 김대범
동문지원국장 성낙도
학생생활상담소장 안귀여루

6. 부설기관

대학교회담임목사 윤갑수
강남종합사회복지관 조준배
화성시남부권노인복지관장 이준우
중국사무소장 이춘호
산학협력단장 서충원
인터넷창업보육센터장 서경환
용인발전연구센터장 김명환
동탄장애아재활센터장 강창욱
목양어린이집원장 최수아
강남대아주대병원어린이집원장 유정화
강남구청어린이집원장
강남어린이집원장 임미경
강남대학교사범대학부설유치원장 이순례
언어치료및상담센터장 김재옥

7. 부설연구기관

인문과학연구소장 김명희
사회과학연구소장 박일렬
산학기술연구소장 김광휘
아태국제학연구소장 주영도
국제도예연구소장 임진호
정보연구및분석센터연구소장 허영록
캐나다학연구소장 문영석
한국사회복지연구소장 김수완
도시연구원장
한국종교과학연구소장 김흡영
난청재활연구소장 강창욱
중앙아시아연구소장 김필영
우원사상연구소장 윤갑수

8. 부설교육기관

국제어학교육원장 문재익
평생교육원장 강무섭
보육교사교육원장 이순례
예술영재교육원장 유광
교육연수원장 강창욱
가상대학장 김동언

9. 기타기관

직장예비군연대장 김상덕
제205학생군사교육단장 유영호

교 직 원

Kangnam University

Kangnam University

교원명단

직원명단

교원명단

▶ 전임교원

대학	학부	학과-전공	직급	성명	학위	전공	세부전공
사회복지전문대학원	사회복지전문대학원	사회복지학전공	교수	조소영	보건학박사	노인보건	노인보건
사회복지전문대학원	사회복지전문대학원	사회복지학전공	교수	이원숙	문학박사	사회복지관리론	가족복지
사회복지전문대학원	사회복지전문대학원	사회복지학전공	교수	윤찬중	사회학박사	사회(노인)복지방법론	사회(노인)복지방법론
사회복지전문대학원	사회복지전문대학원	사회복지학전공	교수	최종혁	사회복지학박사	산업복지실천	산업복지학
사회복지전문대학원	사회복지전문대학원	사회복지학전공	교수	한동우	문학박사	산업복지정책 및 조사분석	사회복지학
사회복지전문대학원	사회복지전문대학원	사회복지학전공	교수	김근홍	철학박사	사회복지정책	사회복지정책
사회복지전문대학원	사회복지전문대학원	사회복지학전공	교수	이효선	철학박사	사회복지방법론	사회복지사회교육
사회복지전문대학원	사회복지전문대학원	사회복지학	부교수	이준우	문학박사	장애인복지	재활복지
교육대학원	교육대학원	교육학전공	부교수	구본용	교육학박사	교육상담	교육심리(상담)
교육대학원	교육대학원	교육학전공	부교수	안귀여루	문학박사	상담(상담심리)	학교상담(임상심리학)
교육대학원	교육대학원	교육학전공	조교수	김재옥	이학박사	speech disorder(말장애)	언어병리학
교육대학원	교육대학원	교육학전공	교수	강무섭	철학박사	교육행정	교육
실천신학대학원	실천신학대학원	신학	조교수	박노식	신학박사	신학	신학
실천신학대학원	실천신학대학원	신학	조교수	전철민	철학박사	조직신학	조직신학
독일바이마르음악학부	독일바이마르음악학부	피아노전공	조교수	안드레보아이나인	음악학석사	피아노	피아노
독일바이마르음악학부	독일바이마르음악학부	클라리넷전공	조교수	마티아스루프트	음악학석사	클라리넷	클라리넷
독일바이마르음악학부	독일바이마르음악학부	클라리넷전공	부교수	조부환	음악학석사	클라리넷	클라리넷
독일바이마르음악학부	독일바이마르음악학부	첼로전공	조교수	마틴그룬트	음악학학사	첼로	첼로
독일바이마르음악학부	독일바이마르음악학부	비올라전공	조교수	에반리차드	음악학석사	비올라	비올라
독일바이마르음악학부	독일바이마르음악학부	Director	조교수	양우형	음악학박사	Director	피아노
독일바이마르음악학부	독일바이마르음악학부	플루트전공	조교수	필립윤트	음악학학사	풀루트	플루트
독일바이마르음악학부	독일바이마르음악학부	바이올린	조교수	VIKTORIA KAUNZNER	음악학석사	바이올린	바이올린
실버산업학부	실버산업학부	실버산업학전공	조교수	홍승연	보건학박사	노인건강	노인건강운동
실버산업학부	실버산업학부	실버산업학전공	부교수	박영란	철학박사	사회복지	여성복지, 노인복지

대학	학부	학과-전공	직급	성명	학위	전공	세부전공
실버산업학부	실버산업학부	실버산업학전공	조교수	이성철	경영학박사	실버경영일반	마케팅
실버산업학부	실버산업학부	실버산업학전공	조교수	사사키노리코	사회학박사	노년사회학	사회학
실버산업학부	실버산업학부	실버산업학전공	부교수	김병준	경영학박사	재무관리	재무론
인문대학	신학과	신학	교수	김흡영	철학박사	조직신학	조직신학
인문대학	신학과	신학	교수	박종수	철학박사	신학	구약성서학
인문대학	신학과	신학	교수	백용기	신학박사	역사신학	역사신학
인문대학	철학과	종교철학	교수	최상욱	철학박사	서양철학(종교철학전공자)	독일현대철학
인문대학	철학과	종교철학	교수	임헌규	철학박사	동양종교철학	선진및성리학
인문대학	철학과	종교철학	교수	신인섭	철학박사	문화비평	현대프랑스철학
인문대학	국어국문학과	국어국문학	교수	정은임	문학박사	국문학	고전문학(궁중문학)
인문대학	국어국문학과	국어국문학	교수	박영섭	문학박사	국어학개론	국어의미론
인문대학	국어국문학과	국어국문학	교수	홍순석	문학박사	고전문학(한문학시가)	고전문학(한국한문학)
인문대학	국어국문학과	국어국문학	교수	김동언	문학박사	국어학	국어학(음운론)
인문대학	국어국문학과	국어국문학	교수	김명희	문학박사	고전문학	고전문학
인문대학	국어국문학과	국어국문학	부교수	김행숙	문학박사	현대문학(시창작)	현대문학
인문대학	문헌정보학과	문헌정보학	교수	양계봉	문학박사	도서관과사회	도서관사,서양서지,고서정리
인문대학	문헌정보학과	문헌정보학	교수	유양근	이학박사	문헌정보학	정보처리, 도서관시스템
인문대학	문헌정보학과	문헌정보학	교수	조형진	문학박사	문헌정보조직관리론	도서관경영,동양서지
인문대학	문헌정보학과	문헌정보학	교수	곽철완	도서관학박사	정보학	정보검색, 전자도서관
인문대학	문헌정보학과	문헌정보학(정보학)	조교수	김진묵	도서관학박사	정보학	정보학
인문대학	영문학과	영어영문학	교수	정인돈	문학박사	영어	영문학(영시)
인문대학	영문학과	영어영문학	교수	김승윤	문학박사	영미문학평론	근대영문학
인문대학	영문학과	영어영문학	부교수	문재익	문학박사	실용영어	영어영문학
인문대학	영문학과	응용언어학	조교수	박재은	교육학박사	응용언어학	응용언어학
국제학대학	국제지역학부	캐나다학	부교수	김대익	문학박사	영어회화	영어회화
국제학대학	국제지역학부	캐나다학	교수	문영석	철학박사	캐나다학(지역학)	종교문화사회학
국제학대학	국제지역학부	카자흐스탄학전공	조교수	김종민	문학박사	러시아문학	러시아문학
국제학대학	국제지역학부	카자흐스탄학	교수	김필영	문학박사	고려인 문학	카자흐스탄학
국제학대학	국제지역학부	국제관계학	부교수	조찬수	정치학박사	캐나다 정치,경제	국제정치경제
국제학대학	국제통상학과	무역학	교수	남풍우	경제학박사	무역실무	신용장론
국제학대학	국제통상학과	무역학	교수	이우채	경영학박사	국제마아케팅	경영학

대학	학부	학과-전공	직급	성명	학위	전공	세부전공
국제학대학	국제통상학과	무역학	교수	장명기	경영학박사	국제재무관리(외환론)	국제재무관리
국제학대학	국제통상학과	무역학	교수	전상준	경제학박사	국제무역이론	국제경제학
국제학대학	국제통상학과	무역학	조교수	박근호	경영학박사	국제통상/국제경영	국제경영
사범대학	교육학과	교육학	교수	김동기	문학박사	심리학	심리학
사범대학	교육학과	교육학	교수	김철주	교육학박사	교육과정	교육과정 교육공학
사범대학	교육학과	교육학	교수	배장오	교육학박사	평생교육 및 교육정책	교육학
사범대학	교육학과	교육학	교수	유제민	문학박사	심리학	임상심리학(발달정신병리학)
사범대학	교육학과	교육학	조교수	이희숙	교육학박사	교육경제학 및 교육사회학	교육행정
사범대학	유아교육과	유아교육	교수	이순례	교육학박사	유아교육	아동교육
사범대학	유아교육과	유아교육	교수	장혜순	교육학박사	유아교육	아동교육철학
사범대학	유아교육과	유아교육	교수	문연심	교육학박사	유아교육	유아교육
사범대학	유아교육과	유아교육	교수	신건호	교육학박사	아동발달	유아발달 연구방법
사범대학	유아교육과	유아교육	교수	박명숙	교육학박사	아동문학 및 기악실기	유아교육
사범대학	유아교육과	유아교육	조교수	손수민	교육학박사	유아발달교육	유아교육
사범대학	유아교육과	유아교육	조교수	박희숙	문학박사	영유아교수학습방법,영아교육	영유아교육
사범대학	초등특수교육과	특수교육	교수	이재욱	교육학박사	정서,학습장애	심신장애학
사범대학	초등특수교육과	특수교육	부교수	최승숙	철학박사	특수교육	특수교육
사범대학	중등특수교육과	특수교육	교수	강창욱	문학박사	청각언어	특수교육학
사범대학	중등특수교육과	특수교육	부교수	김호연	교육학박사	유아특수교육	유아특수교육
사범대학	중등특수교육과	특수교육	조교수	고등영	교육학박사	지체장애교육	지체부자유아교육
중국학대학	중국어.문화학과	중국어문화학	교수	전명용	문학박사	중국어학	중어중문학
중국학대학	중국어.문화학과	중국어문화학	교수	민병삼	문학박사	중국어학	중어중문학
중국학대학	중국어.문화학과	중국어문화학	부교수	리판	문학박사	중국어회화	중국어회화
중국학대학	중국실용지역학과	정치학/행정관리학	교수	박광희	정치학박사	중국학	정치학 이론
중국학대학	중국실용지역학과	중국실용지역학	부교수	김종우	법학박사	중국경제 또는 중국법	중국경제법
중국학대학	중국실용지역학과	중국실용지역학	부교수	송용호	경제학박사	중국경제	중국경제
중국학대학	중국실용지역학과	중국실용지역학	조교수	김경환	경제학박사	중국세무회계	중국세무
경영대학	경영학부	경영학	교수	허남일	경영학박사	경영학	마케팅
경영대학	경영학부	경영학	교수	민상훈	경영학박사	무역이론	국제기업론
경영대학	경영학부	경영학	교수	전병찬	경영학박사	실험계획	경영학(실험통계,Data Base, 전산통계)

대학	학부	학과-전공	직급	성명	학위	전공	세부전공
경영대학	경영학부	경영학	교수	오세진	경영학박사	생산관리	생산관리 및 품질경영
경영대학	경영학부	경영학	교수	이상석	경영학박사	OR	생산 및 계량분석
경영대학	경영학부	경영학	교수	이해영	경영학박사	회계학,재무관리	재무관리
경영대학	경영학부	경영학	교수	방명하	경영학박사	텔리커뮤니케이션	텔리커뮤니케이션(MIS)
경영대학	경영학부	경영학	교수	박성회	경영학박사	관리회계(A/S)	회계학
경영대학	경영학부	경영학	교수	윤신일	경영학박사	의사결정지원및 전문가시스템	경영정보학
경영대학	경영학부	경영학	교수	윤종수	경영학박사	MIS	경영정보학
경영대학	경영학부	경영학	조교수	고인곤	경영학박사	마케팅	마케팅
경영대학	경영학부	경영학	조교수	박종혁	경영학박사	인사조직	인사조직
사회과학대학	경제학과	경제학	교수	홍성인	경제학박사	경제학	계량경제학
사회과학대학	경제학과	경제학	교수	서진수	경제학박사	경제학	경제학사
사회과학대학	경제학과	경제학	교수	김봉호	경제학박사	경제학	경제이론(경제변동)
사회과학대학	경제학과	경제학	부교수	서병학	경제학박사	재정금융	금융론
사회과학대학	경제학과	경제학	조교수	차혜경	경제학박사	국제금융	국제금융
사회과학대학	법학과	법학	교수	이회규	법학박사	사법(가족법,민사소송법)	민법
사회과학대학	법학과	법학	부교수	유주선	법학박사	상법	회사법
사회과학대학	법학과	법학	조교수	박석정	법학박사	형법	형사법
사회과학대학	법학과	헌법,행정법 분야	조교수	윤석진	법학박사	공법학	공법학
사회과학대학	행정학과	행정학	교수	김주환	행정학박사	행정(계량행정및 정책론)	행정학
사회과학대학	행정학과	행정학	교수	한영수	행정학박사	산업복지	인사행정
사회과학대학	행정학과	행정학	조교수	김명환	행정학박사	행정학	조직론
사회과학대학	행정학과	행정학	조교수	이맹주	행정학박사	행정이론	Public Administration
사회과학대학	행정학과	행정이론(도시 및 지방자치)	조교수	최유진	행정학박사	지방자치 및 도시정책	도시행정학
사회과학대학	부동산학과	부동산학	교수	노태욱	행정학박사	건축및도시개발	환경계획학
사회과학대학	부동산학과	부동산학	교수	김용민	법학박사	부동산보상평가 및 공법	부동산보상평가
사회과학대학	부동산학과	부동산학	교수	김영곤	행정학박사	부동산보험론	부동산투자및경영
사회과학대학	부동산학과	부동산학	부교수	서충원	도시계획학박사	부동산기술	부동산개발기술
사회과학대학	부동산학과	부동산학	조교수	박혁서	경제학박사	부동산경제학	부동산학전공
사회과학대학	세무학과	세무학	교수	서희열	경영학박사	재무회계	세무.재무회계
사회과학대학	세무학과	세무학	교수	박일렬	경제학박사	세무정책론	세무정책론
사회과학대학	세무학과	세무학	교수	안창남	법학박사	세무실무	조세법

대학	학부	학과-전공	직급	성명	학위	전공	세부전공
사회과학대학	세무학과	세무학	부교수	김병일	법학박사	세무(조세법)	행정법(조세법)
사회과학대학	세무학과	세무학	조교수	유호림	경제학박사	중국세무학	중국세무학
사회과학대학	세무학과	세무학	교수	성용운	세무학박사	세무회계	세무회계
사회복지대학	사회복지학부	사회복지학	부교수	임현승	철학박사	장애인복지	임상사회사업
사회복지대학	사회복지학부	사회복지학	부교수	이홍직	철학박사	사회복지조사 및 자료분석	사회복지조사 및 자료분석
사회복지대학	사회복지학부	사회복지학	부교수	박화옥	철학박사	임상사회사업	임상사회사업
사회복지대학	사회복지학부	사회복지학	조교수	김수완	사회복지학박사	사회보장분야	사회보장분야
사회복지대학	사회복지학부	사회복지학	부교수	김혜성	사회복지학박사	정신건강 및 임상의료 분야	정신건강 및 임상의료 분야
사회복지대학	사회복지학부	사회복지학	조교수	최희철	사회복지학박사	사회사업방법론(정신보건)	사회복지임상
사회복지대학	사회복지학부	사회복지학	조교수	원지영	사회복지학박사	사회정책	사회복지정책
사회복지대학	사회복지학부	사회복지학	조교수	김민정	사회복지학박사	사회복지실천	사회복지실천
사회복지대학	사회복지학부	사회복지정책(거시정책)	조교수	전호성	사회복지학박사	사회복지정책	사회복지학
사회복지대학	사회복지학부	사회복지실천(임상)	부교수	임정원	사회복지학박사	사회복지	사회사업
공과대학	컴퓨터미디어정보공학부	컴퓨터공학	교수	안영화	공학박사	프로그래밍언어론	전자계산학
공과대학	컴퓨터미디어정보공학부	컴퓨터공학	교수	조승호	이학박사	운영체제	전산과학
공과대학	컴퓨터미디어정보공학부	컴퓨터공학	교수	김태권	이학박사	데이타베이스	데이타베이스
공과대학	컴퓨터미디어정보공학부	컴퓨터공학	교수	양재형	공학박사	프로그래밍언어론	프로그래밍언어
공과대학	컴퓨터미디어정보공학부	컴퓨터공학	교수	주영도	공학박사	컴퓨터공학	컴퓨터과학및공학
공과대학	컴퓨터미디어정보공학부	미디어정보공학	교수	양형규	공학박사	계산이론	정보공학
공과대학	컴퓨터미디어정보공학부	미디어정보공학	교수	강현우	공학박사	소프트웨어공학 및 멀티미디어	디지털신호처리
공과대학	컴퓨터미디어정보공학부	미디어정보공학	부교수	안정호	공학박사	멀티미디어응용(미디어공학)	멀티미디어응용
공과대학	전자공학과	전자공학	교수	최종호	공학박사	전산기구조론	정보통신
공과대학	전자공학과	전자공학	교수	한재헌	공학박사	반도체공정	반도체공정
공과대학	전자공학과	전자공학	교수	이용현	공학박사	제어계측	제어계측
공과대학	전자공학과	전자공학	교수	서경환	공학박사	전자기파	초고주파 및 안테나
공과대학	산업시스템공학과	산업시스템정보공학	교수	박영현	공학박사	공장자동화	제조공학및품질공학
공과대학	산업시스템공학과	산업시스템정보공학	교수	유재우	공학박사	인간공학	인간공학및노동과학
공과대학	산업시스템공학과	산업시스템정보공학	교수	김대범	공학박사	물류시스템공학	물류시스템공학
공과대학	산업시스템공학과	산업시스템정보공학	교수	최정상	공학박사	CIM 및 컴퓨터응용시스템	CIM 및 컴퓨터응용시스템
공과대학	응용수학과	응용수학	교수	김광휘	이학박사	해석학	해석학

대학	학부	학과-전공	직급	성명	학위	전공	세부전공
공과대학	응용수학과	응용수학	교수	이희정	이학박사	대수학	해석학
공과대학	도시공학과	도시공학	교수	이수장	행정학박사	교통공학	도시계획 및 관리
공과대학	도시공학과	도시공학	교수	이춘호	공학박사	도시계획	도시계획 및 개발
공과대학	도시공학과	도시공학	교수	허영록	공학박사	도시계획 및 설계	도시계획 및 설계
공과대학	도시공학과	도시공학	교수	김근영	공학박사	교통계획 및 GIS	도시계획학 및 GIS
공과대학	건축공학과	건축공학	교수	김경호	공학박사	계획및설계(건축사소지자)	계획설계
공과대학	건축공학과	건축공학	교수	조민관	공학박사	건축설비 및 환경	건축설비 및 환경
공과대학	건축공학과	건축공학	교수	김종석	공학박사	건축계획 및 설계	건축계획 및 설계
공과대학	건축공학과	건축공학	교수	윤준선	공학박사	건축시공	건축시공 및 재료
공과대학	건축공학과	건축공학	조교수	하상수	공학박사	건축구조	건축구조
예·체능대학	회화디자인학부	회화	교수	권숙자	미술학석사	서양화	서양화
예·체능대학	회화디자인학부	회화	교수	김미경	미술학석사	서양화	미술이론, 미술사
예·체능대학	회화디자인학부	회화	조교수	김세은	미술학박사	서양화(입체와설치미술)	회화전공
예·체능대학	회화디자인학부	산업디자인	교수	이왕용	미술학석사	산업디자인	도자공예디자인
예·체능대학	회화디자인학부	산업디자인	교수	최호천	미술학박사	시각디자인	시각디자인
예·체능대학	회화디자인학부	산업디자인	교수	임진호	미술학석사	도자공예디자인	도자공예디자인
예·체능대학	회화디자인학부	산업디자인	교수	허욱	미술학박사	광고디자인	광고디자인
예·체능대학	회화디자인학부	산업디자인	교수	장호현	미술학박사	영상디자인	영상디자인
예·체능대학	음악학과	음악	교수	박진희	음악학석사	피아노	피아노
예·체능대학	음악학과	음악	부교수	유광	음악학박사	지휘	지휘
예·체능대학	음악학과	음악	부교수	오지현	음악학석사	피아노	피아노
예·체능대학	음악학과	음악	부교수	김택환	음악학석사	성악	성악
예·체능대학	음악학과	음악	조교수	이승희	음악학석사	성악	성악
예·체능대학	사회체육학과	사회체육	교수	양재용	이학박사	사회체육	레크리에이션 특수체육
예·체능대학	사회체육학과	사회체육	교수	이세호	이학박사	사회체육	스포츠경영학
예·체능대학	사회체육학과	사회체육	교수	이승주	체육학박사	자연과학(생리학)	운동생리학
예·체능대학	사회체육학과	사회체육	교수	현무성	교육학박사	운동역학	운동역학
예·체능대학	사회체육학과	사회체육	조교수	이상호	체육학박사	운동과학(노인, 장애인체육)	체육교육
교양	교양학부	물리학	교수	백승도	이학박사	일반물리	물리학
교양	교양학부	화학	교수	윤신숙	이학박사	유기화학	유기화학
교양	교양학부	식품영양	교수	정은정	이학박사	식품영양	식품영양

대학	학부	학과-전공	직급	성명	학위	전공	세부전공
교양	교양학부	한국사	교수	박경철	문학박사	한국사(문화인류근대사문화사	고대사
교양	교양학부	컴퓨터공학	부교수	심정연	이학박사	컴퓨터실습	컴퓨터실습
교양	교양학부	신학	교수	윤갑수	목회학박사	신학	신학(목회학)
교양	교양학부	사회학	부교수	이성용	문학박사	사회학	사회학
교양	교양학부	독일어문학	부교수	김은애	문학박사	독일어회화	독일고전문학
교양	교양학부	사회학	부교수	이여봉	문학박사	사회학	가족사회학
교양	교양학부	컴퓨터공학	조교수	최일우	공학박사	컴퓨터실습	컴퓨터응용
교양	교양학부	교목	조교수	윤승태	신학석사	신학	목회상담
교양	교양교수부	영어회화	강의전담(부교수)	고운정	교육학박사	영어회화	경제학전공
교양	교양교수부	영어회화	강의전담(부교수)	Sheri Lynn Chevalier	교육학학사	영어회화	영어교육학
교양	교양교수부	실용영어	교수	윤희환	문학박사	실용영어	실용영어
교양	교양교수부	컴퓨터실습	강의전담(부교수)	이진영	공학박사	컴퓨터실습	컴퓨터실습
교양	교양교수부	컴퓨터실습	강의전담(부교수)	한상일	경영학박사	컴퓨터실습	컴퓨터실습
교양	교양교수부	사학	강의전담(교수)	강경락	문학박사	동양사	동양사
교양	교양교수부	영어영문학	부교수	Forrest Patrick Lee	경영학학사	영어회화	영어회화
교양	교양교수부	영어회화	부교수	사무엘	교육학석사	영어회화	대중매체학
교양	교양교수부	영어회화	부교수	김태희	문학석사	영어회화	역사학 및 아시아사
교양	교양교수부	영어회화	부교수	데니얼	문학석사	영어회화	물리학
교양	교양교수부	영어회화	조교수	콜린	문학학사	영어회화	역사학
교양	교양교수부	영어회화	조교수	찰스	문학학사	영어회화	역사학
교양	교양교수부	영어회화	조교수	James Kim	문학학사	영어회화	역사학
교양	교양교수부	영어회화	조교수	마이클콜	교육학학사	영어회화	교육학
교양	교양교수부	영어회화	조교수	김현정	음악학석사	영어회화	음악학
교양	교양교수부	영어회화	조교수	엘딘	사회학학사	영어회화(Native Speaker)	사회문화(Social Culture-)
교양	교양교수부	중국어회화	조교수	박정애	문학박사	중국어(Chinese language)	중국어문화및어학
교양	교양교수부	영어회화	조교수	캐틀린 포네스코	문학학사	영어회화	American Literature
교양	교양교수부	영어회화	조교수	에릭 브라이언 터클슨	사회학학사	영어회화	Communications
교양	교양교수부	영어회화	조교수	SWANSON TODD ALLEN	경영학학사	영어회화	FINANCE

대학	학부	학과-전공	직급	성명	학위	전공	세부전공
교양	교양교수부	영어회화	조교수	BRODIE DANIEL ERIC	문학학사	영어회화	역사학
교양	교양교수부	영어회화	조교수	SAPIELAK JAMES T	문학학사	영어회화	불어
교양	교양교수부	영어회화	조교수	GORDON CHARLES	사회학학사	영어회화	communication
교양	교양교수부	영어회화	조교수	MILLER JEFFERY JOHN	이학학사	영어회화	환경학
교양	교양교수부	영어회화	조교수	DOWLING BENJAMIN	이학학사	영어회화	사학
교양	교양교수부	영어영문학전공	조교수	박효춘	문학박사	실용영어	영미단편소설
교양	교양교수부	영어회화	조교수	KIVUBIRO TABAWEB BULA	철학박사	영어회화	Visual Art
교양	교양교수부	영어회화	조교수	JORGENS EN EDWARD	국제학학사	영어회화	국제관계학
교양	교양교수부	영어회화	조교수	YOO KYU HWAN	경영학학사	영어회화	재정학
산학협력단	산학협력단	산,학,연 협력사업의 기획 및 관리	부교수	문정국	공학석사	정보통신	전자계산전공
산학협력단	산학협력단	컴퓨터미디어, 전자공학,경영,국제통상, 녹색성장 등	부교수	김주완	공학박사	전자공학	전자공학
취업정보센터	취업정보센터	취업,창업 관련업무 등	부교수	박장호	정치학학사	정치외교학	비교정치론
취업정보센터	취업정보센터	취업지도 및 상담	조교수	손민정	사회학박사	직업학	직업상담전공
교책연구소	교책연구소	연구 관련 업무 등	부교수	조창연	행정학박사	지방자치와 복지정책	지방자치 및 복지행정
교책연구소	교책연구소	연구 관련 업무 등	교수	김규태	법학박사	국제경제법	국제법

직원명단

부서		직원					장기조교
		정규직		기간제			
		팀장	팀원	계약직	임시직		
교목실			강태우 이숙희				
전략지원조정실		김종대	조영일 이은경 박정은	이상현			
기획처	기획예산팀	이동주	이준배 배임천 홍근의 이종열 박주성				
	법무감사팀		최수영 김주용				
	글로벌센터	주향빈	김진확 이상섭 이진우 김미현				김옥실
	(TFT)KNU역량강화사업단				신영재		
	(TFT)KNU평생학습중심대학육성사업단	김진우				신승민 조원환	
총무인력개발처	총무회계팀	이동훈	김지영 이장순 조현숙 우종구				
	인력개발팀	김헌수	유나영 차광윤 이덕만 이상구 이용신			김정원	
시설관리처	시설팀	이영휘	여성권 장철호 김병준				
	관재팀		허명선 곽문상 남기양 박광훈 김천중 김홍식 우제완 김태문 손석준 박옥근				
대학원	대학원교학팀	이희종	최용석 구용석 윤인순				신동빈장혜진 최미경
인문대학	대학장실						김성희
사회과학대학	대학장실						장현희
중국학대학	대학장실						김현미
경영대학	대학장실						허진숙
공과대학	대학장실						김미정
교무처	학사지원팀	방조일	조은영 이형렬 김희정 성 권 정재봉 이정윤			이지호	
	교직팀		이종우	박선경			
	교수학습지원센터		홍의훈				
	교양교육원						
학생처	장학복지팀	이대길	강명구 조성용 손성이			전찬영	
	서비스행정실1	고홍배					
	서비스행정실2	박신규				이상협	강정은
	서비스행정실3	박재숭					
	취업정보센터	김치국	주광영		강선아	오애란 한상희	
입학처	입학관리팀	김충환	기호운 이순옥 이원진 김충인				
	입학사정관팀	김종길	이상언			오현주 조월호 이원준 이선영 이세은 김현주	
부속기관	중앙도서관(학술정보팀)	박찬홍	윤혜선 안경림				박소은 강경희 고매성 임현진

	전산정보원		고광모 박상준		전병용		
	출판부						
	신문방송국		고재남				
	체육부					신창화	
	심전생활관		장 진 김명섭	이신성			
	자원봉사센터		주영철				
	장애학생종합지원센터					이지현	
	대학진료소		여명숙			이수민	
	학교기업응용정보기술						
	동문지원국	성낙도					임승희
부설기관	산학협력단	이강현	이명심		조익형		
	용인발전연구센터					김성태 한정희	
	중국사무소				강현상		
	성희롱,성폭력상담소						
부설교육기관	평생교육원 / 보육교사교육원 / 평생교육팀	나한홍					
	국제어학교육원				김용규		
	가상대학		윤재용		김희석		
	교육연수원						
기타기관	제205학생군사교육단(ROTC)					허용식	우근영
	직장예비군연대					김상덕	
	화학실습실						성인혜
합계		20	69	3	7	21	17
		89		31			

학 사

Kangnam University

Kangnam University

강남대학교학칙

학칙시행세칙

강남인증제운영규정

학생교류및
교류학점인정에관한규정

교양및전공이수에관한규정

교원양성과정운영규정

조기졸업제운영규정

편입학운영규정

평생교육사에관한규정

인정학점취득시행규정

독일바이마르음악학부
학칙시행세칙

강남대학교학칙

제 1 장 총 칙

제1조(목적) 강남대학교(이하 "본 대학교"라 한다)는 기독교 정신과 홍익인간 이념을 바탕으로 하여 학문을 탐구함으로써 자아를 개발하고,나아가 민족과 인류의 번영을 위하여 봉사하는 인재의 양성을 목적으로 한다.

제2조(편제) ① 대학에는 독일바이마르음악학부, 실버산업학부, 자율전공학부, 인문대학, 국제학대학, 중국학대학, 사범대학, 사회과학대학, 사회복지대학, 경영대학, 공과대학, 예·체능대학, 미래인재개발대학과 대학원, 실천신학대학원, 부동산행정대학원, 교육대학원, 경영대학원 및 사회복지전문대학원을 둔다.<개정 2008.03.01, 2008.08.01, 2012.06.19, 2013.01.02>

② 대학원(특수 및 전문대학원 포함) 학칙은 따로 정한다.

제2조의 2(정원) ① 대학의 학부·학과별 입학정원은 <별표 1>에 의한다. <개정 2007.09.20, 2007.11.29, 2008.03.01, 2008.08.01, 2008.10.01, 2009.12.18, 2012.04.05, 2012.06.19, 2013.01.02>

② 대학의 정원외 입학은 고등교육법 시행령 제29조 제2항에 의한다.

제2조 3(계약학과) ① 전문·직업교육훈련 등을 목적으로 산업체 등과 계약을 체결하여 계약학과를 설치·운영할 수 있다.

② 계약학과에 관한 세부사항은 따로 정한다.

[본조신설 2010.4.1]

제 2 장 부속부설기관, 부설연구기관 및 부설교육기관, 기타기관

제3조(부속부설기관, 부설연구기관 및 부설교육기관, 기타기관) ① 대학 부속기관으로 중앙도서관, 전산정보원, 출판부, 신문방송국, 체육부, 심전생활관, 자원봉사센터, 장애학생종합지원센터, 대학진료소, 강남대학교학교기업응용정보기술, 동문지원국, 학생생활상담소를 둔다.<개정 2008.8.1>

② 대학 부설기관과 부설연구기관으로 다음 각호와 같이 둔다.<개정 2007.7.2, 2008.8.1, 2008.10.15, 2009.2.19, 2009.11.18, 2010.4.1, 2010.10.4, 2011.9.23, 2011.12.2>

1. 부설기관 : 인터넷창업보육센터, 강남종합사회복지관, 어린이집, 대학교회, 산학협력단, 용인발전연구센터, 중국사무소, 화성시남부노인복지관, 동탄장애아재활센터, 사범대학 부설 유치원, 언어치료및상담센터

2. 부설연구기관

가. 교책연구소 : 인문과학연구소, 사회과학연구소, 산학기술연구소, 아태국제학연구소, 국제도예연구소

나. 특별연구소 : 정보연구 및 분석센터, 캐나다학연구소, 한국사회복지연구소, 도시연구원, 한국종교과학연구소, 난청재활연구소, 중앙아시아연구소, 우원사상연구소

③ 본 대학에 부설교육기관으로 평생교육원, 국제어학교육원, 가상대학, 보육교사교육원, 교육연수원, 예술영재교육원을 둔다.<개정 2008.08.01, 2009.05.26, 2009.11.18>

④ 본 대학에 기타기관으로 직장예비군연대, 학생군사교육단을 둔다.<개정 2012.06.19>

⑤ 전항의 부속기관, 부설기관, 부설연구기관 및 부

설교육기관, 기타기관의 운영에 관하여 필요한 사항은 따로 정하며, 다만, 산학협력단은 특수법인으로써 따로 정관을 두어 정한다.

제 3 장 수업연한, 재학연한

제4조(수업연한) ① 본 대학교의 수업연한은 4년(8학기)으로 한다.

② 학업성적이 우수한 학생은 수업년한을 2학기이내의 범위내에서 단축하여 조기에 졸업할 수 있으며, 이에 관한 세부사항은 조기졸업제운영규정으로 정한다.

제5조(재학연한) ① 본 대학교의 재학연한은 8년(16학기)을 초과할 수 없다. 다만, 총장이 인정하는 장애학생은 재학연한을 제한하지 아니한다.

② 휴학기간은 재학연한에 산입하지 아니한다.

③ 재학연한내에 졸업에 필요한 과정을 이수하지 못한 자는 제적된다.

제 4 장 학년,학기,수업일수,휴업일

제6조(학년 및 학기) ① 학년은 3월 1일부터 다음해 2월 말일까지로 한다.

② 학년은 다음과 같이 두학기로 나눈다.

제1학기 : 3월 1일부터 8월 31일까지

제2학기 : 9월 1일부터 다음해 2월 말일까지

다만, 제2학기는 2주를 초과하지 아니하는 범위안에서 학기 개시일 전에 개강할 수 있다.

제6조의 2(수업) ① 수업은 주야간 정규 수업 이외에 총장이 필요하다고 인정하는 경우 계절수업, 방송통신에 의한 수업, 현장실습수업, 현장직무수업, 주말수업, 집중수업 등을 할 수 있으며, 세부적인 운영에 관한 사항은 별도로 정한다.<개정 2013.01.02>

② 교원의 강의시간에 관한 사항은 복무규정으로 정한다.

제7조(수업일수) 수업일수는 매학년 30주 이상(매학기 15주이상)으로 한다.

제8조(정기휴업일) 정기휴업일은 다음과 같다.

1. 여름방학기간
2. 겨울방학기간
3. 개교기념일
4. 일요일
5. 국정공휴일 및 임시공휴일

제9조(임시휴업등) ① 비상재해 기타 불가피한 사정이 있을 때에는 임시휴업을 할 수 있다.

② 임시휴업,휴업기간의 결정 및 변경은 총장이 정한다.

③ 휴업일이라도 필요할 때에는 실험실습등을 과할 수 있다.

제 5 장 입학 (재입학,편입학 포함)

제10조(입학시기) 입학(편입생, 재입학 포함) 시기는 매 학기 개시일로부터 4주 이내로 한다.

제11조(입학자격) 대학 제1학년에 입학할 수 있는 자는 다음 각호1에 해당하는 자라야 한다.<개정 2008.08.01>

1. 고등학교를 졸업한 자 또는 졸업예정자 및 법령상 이와 동등 이상의 자격을 취득한 자. 다만, 졸업예정자일 경우 예정일에 졸업하지 못한 자는 그 입학자격이 상실된다.

2. 전항이외의 자격이 인정되는 자로서 교육과학기술부장관이 추천한 자.

3. 기타 법령 또는 교육과학기술부장관이 전 각호 해당자와 동등한 자격을 인정한 자.

제12조(재입학) ① 재입학은 재적하였던 학부(과)에 2회에 한하여 허가할 수 있다.

② 재입학에 관한 세부사항은 시행세칙으로 정한다.

제13조(편입학) ① 편입학은 여석이 있는 경우에 선발하며, 본교에서 정한 자격기준에 해당하는 자라야 한다.

② 학사학위를 취득한자 또는 이와 동등이상의 학력이 있는 자는 정원외로 3학년에 편입학할 수 있다.

③ 편입학에 관한 세부사항은 편입학운영규정으로 정한다.

제14조(정원외 입학) ① 고등교육법시행령 제29조 제2항에 해당하는 자의 입학은 정원외로 허가할 수 있다.

② <삭제>

③ <삭제>

④ <삭제>

⑤ 정원외 입학은 본 대학교 해당 학년도 입시요강에 따른다.

제15조(입학지원절차) ① 제1학년에 입학을 원하는 자는 입학원서와 입시요강에서 정한 소정의 서류를 갖추어 소정의 전형료와 함께 제출하여야 한다. <개정 2010.12.23>

1. <삭제> 2010.12.23
2. <삭제> 2010.12.23
3. <삭제> 2010.12.23
4. <삭제> 2010.12.23

② 제1항에 따라 제출한 서류와 전형료는 반환하지 아니한다. <개정 2010.12.23>

제16조(입학전형) 입학시험에 관한 사항은 매학년도 대학입학전형관리위원회 심의를 거쳐 확정된 입시요강에 따른다.

제17조(입학허가 및 취소) ① 입학(재입학 및 편입학 포함)의 허가는 총장이 행한다.

② 입학이 허가된 자라도 입학과정에서 부정한 방법으로 합격하였을 경우에는 입학허가를 취소하고, 제출된 서류와 등록금은 반환하지 아니한다.

제17조의 2(대학입학공정관리대책위원회) ① 대학입학전형의 공정한 관리를 위하여 대학입학공정관리대책위원회를 둔다.

② 본 위원회는 총장 직속으로 설치하되, 위원장 1인을 포함하여 15명 이내의 위원으로 구성하고, 그 구성, 임무 및 운영에 관한 사항은 대학입학공정관리대책위원회규정으로 정한다. <개정 2010.12.23>

제18조(입학수속) ① 입학이 허가된 자는 소정기일내에 등록금을 납부하고 본 대학에서 정한 모든 절차를 이행하여야 한다. <개정 2010.12.23>

② 제1항의 절차를 소정기일내에 완료하지 않을 때에는 입학허가를 취소할 수 있다.

제19조(보증인) <삭제> 2010.12.23

제 6 장 전 부 · 전 과

제20조(전부·전과) ① 전부·전과는 제2학년과 제3학년에 한하여 허가하며, 신청은 직전학기 소정기간 내에 하여야 한다. <개정 2008.03.01, 2008.08.01, 2009.08.24, 2010.12.23, 2012.10.25>

② 사범대학의 학과는 입학정원의 10%를 초과할 수 없다. [신설 2012.10.25]

③ 전부·전과 운영에 관한 세부사항은 시행세칙으로 정한다.

제21조(전부·전과자격) <삭제>

제22조(전부·전과절차) <삭제>

제23조(전부·전과허가) <삭제>

제 7 장 휴학,복학,자퇴,제적

제24조(휴학) ① 학생이 질병 기타 부득이한 사유로

인하여 4주 이상 계속 수업을 받을 수 없을 때에는 휴학원을 제출하여 총장의 허가를 얻어 휴학할 수 있다. <개정 2012.10.25>

② 휴학은 입대휴학과 일반휴학으로 구분하며, 입대휴학은 군복무 의무 수행을 위한 경우로 하고, 일반휴학은 그 이외의 경우로 한다.

③ 휴학운영에 관한 사항은 시행세칙으로 정한다.

제25조(휴학기간) <삭제>

제26조(복학) ① 복학을 원하는 자는 소정기간내에 제반 복학절차를 필하여야 한다.

② 휴학기간 만료전이라도 총장의 허가를 얻어 복학할 수 있다.

③ 복학의 운영에 관한 세부사항은 시행세칙으로 정한다.

제27조(퇴학) 퇴학은 자원퇴학과 직권퇴학(미등록, 징계 등)으로 구분하며, 소정의 절차에 의하여 처리한다.

제28조(자원퇴학) 자원퇴학을 하고자 하는 자는 보증인 연서의 자원퇴학원을 제출하여 총장의 허가를 얻어 퇴학할 수 있다.

제29조(제적) 다음 각호의 1에 해당하는 자는 총장이 이를 제적한다.

1. 자원퇴학의 허가를 받은 자
2. 징계에 의하여 퇴학처분을 받은 자
3. 사망, 질병, 기타로 학업수행에 지장이 있다고 인정되는 자
4. 학력부실 또는 1개월이상 계출없이 결석한 자
5. 휴학자중 소정기간내에 복학하지 아니한 자
6. 소정기간내에 등록을 완료하지 아니한 자
7. 타교에 입학한 자
8. 제5조 제3항에 해당되는 자
9. 미래인재개발대학 입학자로서 퇴직 다음날로부터 8개월 이내에 재취업하지 아니한 자 <신설 2013.01.02>

제 8 장 등 록

제30조(등록) 학생의 등록은 매학기 수강신청과 소정의 등록금 납부로 하며 이를 소정의 기일 내에 이행하여야 한다.

제30조의 2(등록금 책정) ① 대학은 등록금을 책정하기 위하여 교직원(사립대학의 경우에는 학교법인이 추천하는 재단인사를 포함한다)·학생·관련 전문가 등으로 구성되는 등록금심의위원회를 설치·운영하여야 한다.

② 등록금의 인상률을 직전 3개 연도 평균 소비자물가상승률의 1.5배를 초과할 수 없다.

③ 등록금심의위원회의 설치 운영에 관한 사항은 등록금심의위원회규정으로 정한다.

[본조신설 2010.12.23]

제31조(등록금) ① 학생은 매학기 등록기간 내에 수업료 및 기타 납부금으로 구성되는 등록금을 납부하여야 한다.

② 총장이 인정하는 장애학생에 대하여는 학점등록을 허가하고 신청학점에 해당하는 등록금을 납부하도록 할 수 있으며, 학점등록에 관한 구체적인 사항은 시행세칙으로 정한다.

제32조(등록금 반환) ① 등록금은 과오납으로 인한 것 이외에는 반환하지 아니한다. 다만, 「대학등록금에 관한규칙」에서 정하는 바는 예외로 한다.<개정 2008.03.01, 2010.12.23>

② 등록금은 결석,징계 또는 제적등의 이유로 감면하지 아니한다.

제 9 장 교과, 수업 및 졸업

제1절 교과과정

제33조(교과목) 대학의 교과목은 교양과목, 전공과목, 자유선택과목으로 구분하고, 다시 교양과목은 필수

와 선택으로, 전공과목은 기초와 필수, 선택으로 구분한다.<개정 2008.08.01>

제34조(학점) ① 교과과정의 이수단위는 학점 단위로 한다.

② 학점은 한 학기당 15시간이상 수업한 것을 1학점으로 하되, 실험·실습·실기과목으로 지정된 교과목은 한 학기 당 30시간이상 수업한 것을 1학점으로 한다. 다만, 실험·실습·실기 과목이라 하더라도 총장이 인정하는 교과목은 예외로 할 수 있다.<개정 2007.09.20>

제35조(교과과정) 교과과정에 관한 세부사항은 시행세칙으로 정한다.

제35조의 2(외국대학과의 교육과정 공동운영) ① 본 대학교의 학사학위과정에 외국의 대학과 공동으로 교육과정을 운영할 수 있다.

② 외국대학과의 교육과정 공동운영에 관한 세부 사항은 외국대학교육과정공동운영규정으로 정한다. <개정 2010.12.23>

제2절 수업 및 수강

제36조(수강신청) ① 학생은 매학기 소정기간내에 이수할 교과목을 수강신청 하여야 한다.

② 수강신청을 마친 수강과목은 임의로 변경할 수 없다.다만, 부득이 수강신청내용을 변경하고자 할 때에는 소정기일내에 수강신청 변경하여야 한다.

제37조(이수학점) ① 매학기 수강신청 최저학점은 12학점으로 하고, 최대학점은 19학점으로 한다. 다만, 졸업 최종학기의 최저학점을 9학점으로 하고, 조기졸업대상자로 확정된 자는 매학기 최대학점에 3학점을 초과하여 신청할 수 있다. <개정 2012.10.25>

② 계절수업의 이수학점은 전항의 이수학점에 포함하지 않는다.

③ (삭제)

제38조(학점취득) ① 학점취득을 인정하는 시기는 매학기말로 한다.다만, 취득이 인정된 학점이라도 과오 또는 부정행위에 의한 것으로 판정되었을 때에는 이를 취소한다.

② 수강신청한 과목에 한하여 학업성적평가 결과가 급제로 판정된 교과목에 대하여 소정 학점을 취득한 것으로 한다.

③ 이수결과 과락된 과목이 필수과목일 때에는 재이수하여야 하고 선택과목일 때에는 다른 과목을 선택하여 이수할 수 있다.

제38조의 2(학점의 인정<개정 2012.06.19>) ① 재학 중 총장이 승인하는 국내의 대학 및 외국대학에서 취득한 학점은 졸업학점의 3분의 1 이내에서 인정할 수 있다. 다만, 외국대학과의 복수학위협정에 의해 학위를 취득하는 경우 및 군위탁생전형으로 입학한 학생의 경우에는 1/2까지 인정할 수 있다.<개정 2010.03.01>

② 교류학점 인정에 관한 세부사항은 학생교류에관한규정과 외국대학교육과정공동운영규정으로 정한다. <개정 2007.09.20, 2010.12.23>

③ 어학능력 및 전산능력 우수자를 장려하기 위하여 일정수준의 학업성취에 도달한 자에게 학점을 인정할 수 있다. 이에 관하여 필요한 사항은 인정학점취득시행규정으로 정한다. <신설 2012.06.19>

④ 국내·외 현장실습(해외인턴쉽 포함)에 일정기간 참여한 자에게 학점을 인정할 수 있다. 이에 관한 세부사항은 현장실습규정으로 정한다. <신설 2012.06.19>

⑤ 해외 문화·교육·산업등 글로벌마인드 생성을 위한 체험학습에 참가한 자 중 총장이 정한 기준을 충족한 자에게 학점을 인정할 수 있다. 이에 관한 세부사항은 따로 정한다. <신설 2012.06.19>

제39조(편입생 학점인정) 편입생의 학점인정에 관한 세부사항은 편입학운영규정으로 정한다.

제40조(교직과정) ① 교사 자격을 취득하고자 하는 자는 소정의 교직과정을 따로 이수하여야 한다.

② 교직과정에서 취득한 학점은 졸업에 필요한 학점수에 산입한다.

③ 교직과정운영에 관한 세부사항은 교원양성과정운영규정으로 정한다. <개정 2010.12.23>

제41조(제1전공 및 심화전공 <개정 2012.10.25>)

① 제1전공은 소속 학부(과) 내에서 1개 전공을 선택하여 반드시 이수해야 하는 전공을 말한다. <개정 2012.10.25>

② 학부(과)는 제1전공의 심화학습이 가능하도록 심화전공 과정을 둔다. <개정 2012.10.25>

③ 심화전공을 이수하고자 하는 자는 소정 학점 이상 이수하여야 하며 이에 관한 세부사항은 교양및전공이수에관한규정으로 정한다. <개정 2012.10.25>

제41조의 2(다전공 <개정 2012.10.25>) ① 복수전공 또는 부전공을 이수하고자 하는 자는 동일학부내 다른전공 및 타 학부(과)에 편성된 교육과정 중 소정의 학점을 취득하여야 한다. <개정 2012.10.25>

② 2개 이상의 학부(과)가 교육과정을 구성하여 제공하는 「연계전공」을 이수하고자 하는 자는 편성된 교육과정 중 소정의 학점을 취득하여야 한다. <개정 2012.10.25>

③ 이수 희망자가 교육과정을 구성하여 허가를 득한 후 이수하는 「자율설계전공」은 확정된 교육과정 중 소정의 학점을 취득하여야 한다. <개정 2012.10.25>

④ 다전공에 관한 세부사항은 교양및전공이수에관한규정으로 정한다. <개정 2012.10.25>

제3절 시험과 성적

제42조(성적평가) ① 학업성적은 시험,학습과제,출석을 종합하여 평가함을 원칙으로 한다.

② 매학기 실제 수업시간수의 3분의 1이상을 결석한 과목에 대하여는 해당 학기의 학업성적을 인정하지 아니하고 과락으로 한다.

③ 성적평가에 관한 사항은 시행세칙으로 정한다.

제43조(성적분류) ① 학업성적의 평가는 다음과 같이 분류한다.

A+	95~100	4.5
A	90~ 94	4.0
B+	85~ 89	3.5
B	80~ 84	3.0
C+	75~ 79	2.5
C	70~ 74	2.0
D+	65~ 69	1.5
D	60~ 64	1.0
F	0~ 59	0.0

② 각 교과목의 학점은 D급이상을 급제로 하고 F급은 낙제로 한다.

③ 학점불계의 경우 급제는 P로,낙제는 F로 표시한다.

제43조의2(학사경고) ① 재학중 학업성적이 열등하여 매학기 평점평균이 1.50미만인 자에게는 학사경고를 과한다.

② 학사경고를 총 3회받은 경우에는 학력부실로 제적한다. <개정 2010.12.23>

③ 학사경고에 관한 세부사항은 시행세칙으로 정한다.

제44조(시험) 시험은 매학기 중간 및 학기말에 행한다. 다만, 필요한 경우에는 수시로 행할 수 있다.

제45조(추가시험) ① 질병 기타 부득이한 사유로 인하여 시험에 응할 수 없는 자는 증빙서류를 첨부하여 총장의 승인을 얻어 추가시험에 응시할 수 있다.

② 추가시험의 성적은 B+급을 초과할 수 없다.

③ 추가시험에 관한 세부사항은 시행세칙으로 정한다.

제4절 수료와 졸업

제46조(학년) 학년의 구분은 다음 각호에 의한다. <개정 2007.09.20>

1. 1학년 : 2학기 이내 등록한 자
2. 2학년 : 3학기 이상 등록한 자
3. 3학년 : 5학기 이상 등록한 자
4. 4학년 : 7학기 이상 등록한 자

제46조의2(학년의수료) 학년의 수료는 다음 각호에 의한다.<신설 2007.09.20,><개정 2012.10.25>

1. 1학년 수료 : 2학기 이상 등록하고 졸업학점의 4분의 1이상 이수
2. 2학년 수료 : 4학기 이상 등록하고 졸업학점의

4분의 2이상 이수

3. 3학년 수료 : 6학기 이상 등록하고 졸업학점의 4분의 3이상 이수

4. 4학년 수료 : 8학기 이상 등록하고 졸업학점 이상 이수

제46조의3(학기) 학기는 등록회수에 의하고, 등록 후 학점을 취득하지 못한 학기도 등록회수에 산입한다.<신설 2007.09.20>

제47조(졸업학점) 졸업에 필요한 학점은 130학점으로 한다. <개정 2012.10.25>

제48조(졸업시기) 졸업은 전기졸업과 후기졸업으로 나눈다.

제49조(졸업) ① 졸업에 필요한 요건은 다음과 같다.

1. 8학기 이상을 등록한 자(다만, 조기졸업대상자는 예외로 한다)

2. 졸업에 필요한 교육과정이수를 완료한 자 <개정 2012.10.25>

3. 졸업인증을 취득한 자 <신설 2012.10.25>

4. 졸업종합평가에 합격한 자

② 졸업요건을 갖춘 자에게는 졸업심사를 거쳐 총장이 소정의 학사학위증서를 수여한다. 그 서식은 <별표 2>에 의한다.<개정 2008.08.01>

③ 학사학위의 종류는 별표 3에 의한다.<개정 2008.10.01, 2009.11.18>

제49의2(복수학위제) ① 본 대학교와 국외대학간의 학술교류협정에 의하여 양교의 학위수여에 필요한 학점을 모두 이수하였을 경우 취득한 학점을 상호 인정하여 각각의 학사학위를 수여할 수 있다.

② 복수학위제 운영에 관한 세부사항은 학생교류에 관한규정으로 정한다. <개정 2010.12.23>

제50조(졸업종합평가 등) ① 졸업종합평가는 학부(전공)·학과에 따라서 졸업종합시험, 졸업논문, 실험실습보고, 실기발표 등으로 대체할 수 있다.

② <삭제>

③ 졸업종합평가 등에 관한 세부사항은 시행세칙으로 정한다.

제50조의 2(졸업인증) ① 대학전체 또는 학부(과)별로 지정된 분야에서 일정수준 이상의 능력을 취득하여야 한다.

② 졸업인증에 관한 세부사항은 졸업인증규정으로 정한다.

[조 신설 2012.10.25]

제51조(정원외 졸업) 관계법령에 따라 정원외로 입학한 자가 졸업심사에 합격하였을 때에는 정원외로 졸업한다.

제52조(졸업취소) ① 성적 또는 졸업종합평가 등에 과오 또는 부정행위를 했을 경우에는 졸업을 취소한다.

② 졸업에 관한 세부사항은 시행세칙으로 정한다.

제 10 장 학생생활

제53조(학생의 의무) 학생은 학칙과 제반 규칙을 준수하고 성심성의껏 학업에 임하며 덕성과 교양을 높여 사회의 지도자가 될 자질을 연마하여야 한다.

제54조(결석) ① 학생이 강의(실험,실습등 포함)에 출석하지 않은 것을 결석이라 한다.

② 질병 기타 부득이한 사유로 결석할 때에는 소정의 결석계를 제출하여야 한다.

③ 결석에 관한 세부사항은 시행세칙으로 정한다.

제55조(포상) 총장은 품행이 방정하고, 학업성적이 우수한 자와 특히 타의 모범이 될만한 자에 대하여는 포상할 수 있다.

제56조(징계) ① 총장은 다음 각호에 해당하는 자를 징계처분한다.

1. 성행이 불량하여 개정의 가망이 없다고 인정된 자

2. 학력이 열등하여 성업의 가망이 없다고 인정된 자

3. 정당한 이유없이 출석이 고르지 못한 자

4. 총장의 허가없이 수업을 방해하거나 지장을 초래케한 자

5. 시험중 부정행위를 한자
6. 교외에서 학교의 명예를 심히 훼손한 자
7. 고의로 기물을 파괴한 자
8. 기타 학칙을 위반한 자

② 징계의 종류는 경고,근신,유기정학,무기정학,퇴학으로 구분한다.

제 11 장 학생활동

제57조(총학생회) ① 건전한 학풍을 조성하고, 지도력과 자치능력을 기르며, 민주시민으로서의 인격을 도야하기 위하여 강남대학교 총학생회(이하 "총학생회"라 칭한다)를 둔다.

② 총학생회의 운영은 회비로 한다.

③ 총학생회는 전시,사변 또는 이에 준하는 비상사태에 있어서는 그 활동이 정지된다.

④ 총학생회에 관한 세부사항은 학생준칙으로 정한다.

제58조(학생활동) ① 학생활동은 수업에 지장을 주지 아니하는 범위내에서 행한다.

② 학생단체 또는 학생이 다음에 열거한 행위를 하고자 할 때에는 소정의 절차에 따라 총장의 승인을 받아야 한다.

1. 10인 이상의 교내집회
2. 교내광고,인쇄물의 첨부 또는 배포
3. 각기관 또는 개인에 대한 학생활동 후원요청 또는 시상 의뢰
4. 외부인사의 학내 초청
5. 간행물의 제작 또는 배포

제 12 장 장학금

제59조(장학금) ① 품행이 방정하며 학업성적이 우수한 자 또는 학비조달이 곤란한 자에 대하여 장학금을 지급할 수 있다.

② 장학금지급에 관한 세부사항은 장학금지급규정으로 정한다.

제 13 장 직 제

제60조(직제) 본 대학교의 직제는 이를 직제규정으로 정한다.

제 14 장 교 수 회

제61조(교수회 설치) ① 본 대학교의 학사에 관한 중요한 사항을 심의하기 위하여 교수회를 둔다.

② 교수회는 조교수 이상의 교원으로 구성한다. <개정 2012.06.19>

제62조(교수회 소집) ① 교수회는 총장이 이를 소집하며 그 의장이 된다.

② 교수회는 재직교원 과반수의 출석과 출석인원 과반수의 찬성으로 의결한다.

제 15 장 교무위원회 등

제63조(교무위원회 설치) 본 대학교 교무 전반에 관한 중요한 사항을 심의하기 위하여 교무위원회를 둔다.

제64조(교무위원회 구성) 교무위원회는 총장, 교학부총장, 경영부총장, 대학원장(특수대학원장 포함), 학장, 교목실장, 전략지원조정실장, 기획처장, 교무처장,

학생처장, 총무인력개발처장, 시설관리처장, 입학처장, 중앙도서관장, 전산정보원장, 산학협력단장, 평생교육원장으로 구성한다.<개정 2008.08.01, 2010.10.4, 2013.01.02>

제65조(교무위원회 소집) ① 교무위원회는 총장이 이를 소집하고,그 의장이 된다.

② 교무위원회는 재적위원 3분의 2이상 출석과 출석위원 3분의 2이상의 찬성으로 의결한다.

제66조(교무위원회 기능) 교무위원회는 총장의 자문에 응하여 다음사항을 심의한다.

1. 학칙 및 기타 제규정의 제정과 변경에 관한 사항
2. 교수,연구에 관한 중요한 사항
3. 입학,졸업,수료등에 관한 사항
4. 교학에 관한 중요한 사항
5. 기타 총장이 부의하는 중요한 사항

제67조(학부(과)장회의) ① 총장의 자문에 응하며,효율적인 학부(과)운영,장학,상벌등에 관한 사항을 다루기 위하여 학부(과)장회를 둔다.

② 학부(과)장회는 총장이 이를 소집하고, 그 의장이 된다.

제68조(전문위원회) ① 총장은 필요에 따라 각종 전문위원회를 둘 수 있다.

② 전문위원회에 관한 규정은 이를 따로 정한다.

제 16 장 공개강좌

제69조(공개강좌) ① 본 대학교에 교양 또는 전문분야에 관한 학술이론과 실무응용에 관한 지식을 지도·보급하기 위하여 공개강좌를 둘 수 있다.

② 공개강좌에 관한 세부사항은 따로 정한다.

제70조(시간제등록생) ① 시간제로 등록하여 본 대학교의 교과목을 이수하고자 하는 자가 있을 때에는 따로 정하는 절차에 의하여 당해 연도 총 입학정원의 10% 이내에서 선발할 수 있다.<개정 2009.08.24> 단, 등록인원은 모집단위별 입학정원을 초과할 수 없다.

② 시간제등록생이 본 대학교에서 소정 학점 이상 이수하고 제49조의 졸업요건을 충족하였을 경우에는 졸업심사를 거쳐 학위를 수여할 수 있다.

③ 시간제등록생 운영에 관한 세부사항은 시간제등록생에관한규정으로 정한다.[개정2012.01.26]

제 17 장 학점은행제

제70조의2(학점은행제<개정 2009.11.18>) 총장은 학점인정등에관한법률에 의하여 일정한 학점을 인정받고 소정의 학위수여 요건을 충족한 자에게 학위를 수여할 수 있다.<개정 2009.11.18>

[본조신설 2007.11.29]

제70조의3(학위수여 요건<2009.11.18>) ① 학점인정등에 의하여 대학에서 수여하는 학위를 취득하기 위해서는 다음 각호의 1을 충족하여야 한다.<개정 2009.11.18>

1. 고등학교를 졸업한자 또는 이와 동등이상의 학력이 있다고 인정된 자가 다음 각목의 요건을 충족한 때

가. 학점인정 등에 관한법률 제7조에 의한 교양 30학점 이상 및 전공 60학점 이상을 포함하여 총 140학점 이상을 인정받은 자.

나. 본 대학 취득 84학점 이상인 자

2. 학사학위를 취득하였거나 동등한 자격을 가진 자가 다른 전공분야의 학위를 취득코자 다음 각목의 요건을 충족한 때

가. 해당전공 분야 전공학점 48학점 이상을 인정받은 자.

나. 본 대학 취득 48학점 이상인 자

② 본 대학의 취득학점에는 정규교육과정에서 취득한 학점, 시간제등록을 통하여 취득한 학점, 학점은행제 평가인정학습과목을 통산한다.<개정 2009.11.18>

③ 학위수여 요건을 충족한 자가 학위를 취득하고자

하는 경우에는 평생교육진흥원에 학위신청서 및 관련 서면을 소정기간 내에 제출하여 한다.<개정 2009.11.18>

[본조신설 2007.11.29]

제70조의4(학위수여) ① 제70조의 3. 학위수여 요건을 충족한 자에게는 평생교육진흥원의 심의를 거쳐 소정의 학위증서<별표2-2>를 수여한다.<개정 2009.11.18, 2012.06.19, 2012.10.25>

② 전항에 의하여 학위를 수여하는 경우, 학위의 종류 및 전공은 학점인정 등에 관한법률시행령에 의한 표준교육과정을 기준으로 하되, 표준교육과정과 학칙<별표 3>에 의한 학위종류가 다를 경우, 학점인정 등에 관한법률 시행령 제20조 규정의 학점 인정 심의위원회의 결정에 따른다.<개정 2009.11.18, 2012.06.19>

③ 학점은행제 시행에 필요한 세부적인 사항은 총장이 별도로 정한다.

[본조신설 2007.11.29]

제 18 장 학교기업

제71조(학교기업의 설치) ① 산업교육진흥및산학협력촉진에관한법률 제36조에 의거한 학생 및 교수의 현장실습교육과 연구 및 산업체 등으로의 기술이전을 촉진하기 위하여 관련 학부(전공) 또는 교육과정과 연계시킨 학교기업을 설치할 수 있다.

② 학교기업의 명칭은 '강남대학교 학교기업 응용정보기술'(이하 '학교기업 응용정보기술'이라 한다.)이라 한다.

제72조(사업내용) 학교기업 응용정보기술은 다음 각호를 사업내용으로 한다.<개정 2008.08.01, 2010.12.23>

1. SI관련사업(경영학부, 컴퓨터미디어정보공학부, 전자공학과, 산업시스템공학과와 연계하는 사업)
2. 컨설팅관련사업(사회복지학부, 경제학과, 국제통상학과, 경영학부, 부동산학과, 세무학과, 회화디자인학부, 음악학과, 사회체육학과와 연계하는 사업)
3. 첨단기술관련사업(사회복지학부, 전자공학과, 산업시스템공학과, 컴퓨터미디어정보공학부, 회화디자인학부, 음악학과, 사회체육학과와 연계하는 사업)
4. 교육관련사업(교육학과, 유아교육과, 초등특수교육과, 중등특수교육과, 신학과, 철학과와 연계하는 사업)
5. 실버산업관련사업(사회복지학부, 신학과, 회화디자인학부, 음악학과, 사회체육학과, 컴퓨터미디어정보공학부, 도시공학과, 건축공학과, 경영학부, 부동산학과, 세무학과, 전자공학과, 산업시스템공학과와 연계하는 사업)
6. 환경산업관련사업(도시공학과, 건축공학과, 경영학부, 부동산학과, 세무학과, 전자공학과, 산업시스템공학과와 연계하는 사업)

제73조(학교기업 응용정보기술의 현장실습) 학교기업 응용정보기술에서의 현장실습에 대하여 총 30학점까지 인정할 수 있다. 단, 1개 학기당 인정학점은 15학점 이내로 한다.

② 학교기업 응용정보기술에서의 현장실습교육을 1개 학기당 30시간을 이수한 경우 이를 1학점으로 인정한다.

③ 기타 학교기업 응용정보기술에서의 현장실습교육에 대한 사항은 별도 규정으로 정한다.

제74조(보상금의 지급) ① 학교기업 응용정보기술 운영성과결산의 결과 순이익이 발생한 경우에는 순이익의 20% 범위내에서 그 순이익의 발생에 직접 기여한 자에게 보상금을 지급할 수 있다.

② 전항의 보상대상자가 교직원인 경우에는 1인당 연간 보상금은 순이익의 5%를 넘지 아니하여야 하고, 또한 학생인 경우에는 장학금의 형태로 지급하되, 1인당 연간 등록금 총액을 초과하지 아니하여야 한다.

제75조(산업재산권의 보호) 학교기업 응용정보기술의 연구결과에 의한 산업재산권은 보호된다. 그 보호와 보상기준에 관하여는 별도 규정으로 정한다.

제 19 장
장애학생고등교육권보장

제75조의 2(장애학생고등교육권보장) ① 장애로 인해 입학과 수학에 있어 어떠한 차별이나 불이익이 없도록 장애학생에게 적절한 고등교육권을 보장하여야 한다.

② 장애학생 교육복지의 수월성 확보를 위한 연구와 지원을 위하여 교학부총장을 위원장으로 하는 장애학생교육복지위원회를 둘 수 있으며, 그 구성, 임무 및 운영에 관한 사항은 장애학생교육복지위원회 규정으로 정한다.

제 20 장 교원의 재임용 및 계약제 임용

제76조(교원의 재임용 및 계약제 임용) 교원의 재임용 및 계약제 임용에 관한 사항은 사립학교법 제53조의 2에 준하며, 이에 관한 사항은 따로 정한다.

제 21장 보 칙

제77조(학칙변경) ① 학칙의 변경은 교무위원회의 심의를거쳐 총장이 서명 공고한다.<개정 2008.08.01>

② <삭제> 2012.06.19

제78조(제 규정 제정 및 변경) 제 규정의 제정 및 변경은 교무위원회의 심의를 거쳐 총장이 이를 확정 공포한다.

부 칙

본 학칙은 1990년 3월 1일부터 시행한다.

부 칙

본 변경학칙은 1991년 3월 12일부터 시행한다.

부 칙

본 변경학칙은 1991년 10월 24일부터 시행하되, 제43조의2의 변경규정은 1992학년도 제1학기부터 적용한다.

부 칙

이 변경학칙은 1992년 3월 1일부터 시행하되, 이 학칙 개정당시 전산학과 재적중인 학생은 전자계산학과에 재적하는 것으로 한다.

부 칙

본 변경학칙은 1992년 8월 19일부터 시행한다.

부 칙

① **(시행일)** 이 변경학칙은 1994학년도 부터 시행하되, 제16조와 제17조의2는 1994학년도 입학전형시부터 적용한다.

② **(경과조치)** 이 학칙 시행당시 도서관학과와 세무정보학과에 재적중인 학생은 각각 문헌정보학과와 세무학과에 재적하는 것으로 본다.

부 칙

이 변경학칙은 1994년 5월 23일부터 시행한다.

부 칙

이 변경학칙은 1995년 1월 24일부터 시행하되, 제2조,[별표 1] 및 [별표 3]의 변경규정은 1995학년도부터 시행한다.

부 칙

이 변경학칙은 1995년 10월24일부터 시행한다.

부 칙

이 변경학칙은 1996년 3월 1일부터 시행한다.

부 칙

이 변경학칙은 1996년 11월 7일부터 시행하되, 1996년 9월 1일부터 적용한다.

부 칙

① **(시행일)** 이 변경학칙은 1997년 3월 1일부터 시행한다.

② **(경과조치)** 이 변경학칙중 제20조,제21조,제22조,제23조,제33조,제37조,제41조는 1997학년도 신입생부터 적용하되,1996학년도 이전 입학생은 종전의 학칙을 적용한다. 다만,1996학년도 이전에 입학한 학생 중 1997학년도 이후에 입학한 학생과 동일한 학년으로 복학,재입학,편입학하는 학생은 변경된 학칙을 적용받는다.

부 칙

이 변경학칙은 1997년 8월 29일부터 시행한다.

부 칙

① **(시행일)** 이 변경학칙은 1998년 7월 1일부터 시행한다.

② **(경과조치)** 신학대학 전부·전과 제한은 1999학년도 신입생부터 적용하되, 1998학년도 이전 입학생은 종전의 학칙을 적용한다.

부 칙

이 변경학칙은 1999년 1월 4일부터 시행한다.

부 칙

이 변경학칙은 1999년 5월 13일부터 시행한다.

부 칙

이 변경학칙은 1999년 7월 27일부터 시행한다.

부 칙

이 변경학칙은 1999년 12월 18일부터 시행한다.

부 칙

이 변경학칙은 2000년 4월 17일부터 시행한다.

부 칙

① **(시행일)** 이 변경학칙은 2001년 3 월 1 일부터 시행한다.

② **(경과조치)** 이 학칙은 2001학년도 신입생부터 적용하며, 2000학년도 이전 입학생은 종전의 학칙을 적용한다. 다만, 2000학년도 이전에 입학한 학생 중 2001학년도 이후에 입학한 학생과 동일한 학년으로 복학,재입학,편입학하는 학생은 변경된 학칙을 적용받는다.

부 칙

이 변경학칙은 2001년 8월 14일부터 시행한다.

부 칙

① 이 변경학칙은 2001년 10월 13일부터 시행한다.

②(경과조치) 이 학칙은 2001학년도 신입생부터 적용하며,2000학년도 이전 입학생은 종전의 학칙을 적용한다. 다만, 2000학년도 이전에 입학한 학생 중 2001학년도 이후에 입학한 학생과 동일한 학년으로 복학,재입학,편입학하는 학생은 변경된 학칙을 적용받으며, 전부-전과는 2001학년도 이전 입학생도 변경된 학칙을 적용한다.

부 칙

이 변경학칙은 2001년 11월 27일부터 시행한다.

부 칙

①(시행일) 이 변경학칙은 2001년 12월 6일부터 시행한다.

②(경과조치) 교육인적자원부 2002학년도 대학원 정원조정결과 폐지된 사회복지대학원은 당해 대학원생이 재학중일때까지만 존립한다.

부 칙

이 변경학칙은 2002년 1월 17일부터 시행한다.

부 칙

이 변경학칙은 2002년 3월 1일부터 시행한다.

부 칙

①(시행일) 이 변경학칙은 2002년 8월 1일부터 시행한다.

②(경과조치) 이 변경학칙중 제5조는 2002-2학기 재입학자부터 적용하며, <별표 1>은 2003학년도 신입생 부터 적용한다.

③(자율전공계열입학자에대한경과조치) 이 변경학칙 이전의 자율전공계열입학자의 경우 이 변경학칙에 의거 해당 자율전공계열내의 학부에는 전공이 있는 것으로 본다.

부 칙

이 변경학칙은 2003년 1월 13일부터 시행한다.

부 칙

이 변경학칙은 2003년 2월 11일부터 시행한다.

부 칙

①(시행일) 이 변경학칙은 2003년 3월 4일부터 시행한다.

②(학사학위수여구분표에 대한 경과조치) 학사학위수여구분표는 2002학년도 전기졸업자부터 시행한다.

부 칙

① 이 변경학칙은 2003년 8월 1일부터 시행한다.

② (학사학위 종류에 관한 경과조치) 제49조 3항은 2004년 2월 졸업자부터 적용한다.

부 칙

이 변경학칙은 2003년 11월 13일부터 시행한다.

부 칙

①(시행일) 이 변경학칙은 2004년 04월 01일부터 시행한다.

②(복수학위제경과조치) 제38조의2 제1항 단서 및 제49조의2는 2004학년도 1학기부터 적용한다.

부 칙

①(시행일) 이 변경학칙은 2004년 7월 23일부터 시행하되, 2005학년도 신입생부터 적용한다.

②(경과조치)

1. 이 학칙 시행당시 신학부, 사회복지학부(주/야)에 재적중인 학생은 변경된 학칙을 적용한다.

2. 이 학칙 시행당시의 국제학부 중국어중국학전공은 중국학대학 중국어·문화학부 중국어문전공으로, 사회과학부(주/야), 경영학부(주/야)는 사회과학부(주/야), 경영학부(주/야), 부동산·세무학부(주/야)로 변경된 것으로 보아, 2004학년도 이전에 입학한 학생 중 2005학년도 이후에 입학한 학생과 동일한 학년으로 복학, 재입학하는 학생은 본인의 희망에 따라 변경된 학칙을 적용하여 소속을 변경할 수 있다.

3. 이 학칙 시행의 제Ⅱ대학자율전공계열 야간에 입학한 학생 중 2005학년도 이후에 입학한 학생과 동일한 학년으로 복학, 재입학하는 학생은 복학, 재입학 당시 해당 학년에 재학생이 없을 경우 본인의 희망에 따라 변경된 학칙을 적용하여 소속을 변경할 수 있다.

부 칙

①(시행일) 이 변경학칙은 2004년 10월 01일부터 시행한다.

②(경과조치) 이 변경학칙 시행 이전에 설립된 부설기관은 이 학칙에 의해 설립된 것으로 본다.

부 칙

이 변경학칙은 2004년 11월 30일부터 시행한다.

부 칙

이 변경학칙은 2004년 12월 21일부터 시행한다.

부 칙

이 변경학칙은 2005년 3월 1일부터 시행한다.

부 칙

이 변경학칙은 2005년 4월 19일부터 시행한다..

부 칙

이 변경학칙은 2005년 05월 30일부터 시행한다.

부 칙

① (시행일) 이 변경학칙은 2005년 8월 26일부터 시행하되, 2006학년도부터 신입생부터 적용한다.

② (경과조치)

1. 이 학칙 시행당시 신학부, 사회복지학부(주·야간)에 재적중인 학생은 변경된 학칙을 적용한다.

2. 이 학칙 시행당시의 사회복지학부 산업복지학전공이 폐지됨에 따라 1996학년도 이전에 산업복지학과 입학생 중 제적되었던 학생이 재입학을 희망할 경우에는 사회복지학부 또는 실버산업학부로 재입학을 허가 할 수 있다.

부 칙

이 변경학칙은 2006년 02월 23일부터 시행한다.

부 칙

이 변경학칙은 2006년 06월 16일부터 시행한다.

부 칙

① (시행일) 이 변경학칙은 2006년 8월 23일부터 시행하되, 2007학년도 신입생부터 적용한다.

② (경과조치) 이 학칙 시행당시의 경영학부 경영정보학전공이 폐지됨에 따라 1996학년도 이전 경영정보학과 입학생 중 제적되었던 학생이 재입학을 희망할 경우에는 경영학부로 재입학을 허가 할 수 있다.

부 칙

① (시행일) 이 변경학칙은 2006년 11월 20일부터 시행하되, 2007학년도 신입생부터 적용한다.

② (경과조치) 이 변경학칙으로 인하여 폐지되는 독일바이마르음악학부 성악전공은 해당 전공학생이 재학중인 때까지만 존립한다. 다만, 2007학년도 이후 독일바이마르음악학부 성악전공에 복학 또는 재입학하는 학생은 본인의 희망에 따라 예·체능학부 음악학전공으로 소속을 변경할 수 있다.

부 칙

이 변경학칙은 2007년 03월 01일부터 시행한다.

부 칙

이 변경학칙은 2007년 07월 02일부터 시행한다.

부 칙

이 변경학칙은 2007년 09월 20일부터 시행하되, 학칙 제2조는 2008학년도 신입생부터, 제46조, 46조의2, 46조의3은 2008학년도 제1학기부터 적용한다.

부 칙

이 변경학칙은 2007년 11월 29일부터 시행한다. 단, 제17장 학점은행제에 관해서는 2008년 2월 학위수여 대상자부터 적용한다.

부 칙

①(시행일) 이 학칙은 2008년 03월 01일부터 시행한다. 단, 제46조는 2009학년도 1학기부터 적용한다.

②(경과조치) 이 학칙 시행 당시 교육학과, 유아교육과, 특수교육과에 재적중인 학생은 변경된 학칙을 적용하여 사범대학 소속으로 한다.

부 칙

① (시행일) 이 학칙은 2008년 08월 01일부터 시행하되, 2009학년도부터 신입생부터 적용한다.

② (경과조치)

1. 이 학칙 시행당시 재적중인 학생은 2009년 3월 1일부터 변경된 학칙을 적용하여 다음과 같이 소속 단과대학을 변경한다.

가. 제Ⅰ대학 신학부, 인문학부, 제Ⅰ대학자율전공계열은 인문대학, 국제학부는 국제학대학 소속으로 한다.

나. 제Ⅱ대학 사회과학부(주야간), 경제통상학부(주야간), 부동산·세무학부(주,야간), 제Ⅱ대학자율전공계열은 사회과학대학으로, 경영학부(주야간)는 경영대학 소속으로 한다.

다. 사회복지대학 실버산업학부는 단과 대학 소속을 두지 아니한다.

라. 제Ⅲ대학 컴퓨터미디어공학부, 전자·시스템정보공학부, 도시·건축공학부, 제Ⅲ대학자율전공계열은 공과대학, 예·체능학부는 예·체능대학 소속으로 한다.

2. 이 학칙 시행당시 2008학년도 이전에 학부 또는 계열로 입학한 자 중 2009학년도 입학한 학생과 동일한 학년으로 복학, 재입학하는 학생은 희망에 따라 변

경된 학칙을 적용하여 다음과 같이 모집단위 소속 변경을 허가한다. 다만, 학적변동 전에 학생 본인 신청에 의하여 전공이 확정된 자는 확정된 전공과 동일한 학과로 하되, 주간과 야간 무역학전공은 주간 국제통상학과로 소속 변경을 허가한다.

가. 제Ⅰ대학 신학부는 인문대학 신학과 또는 철학과로, 인문학부는 인문대학 국어국문학과 또는 문헌정보학과로, 국제학부는 인문대학 영문학과 또는 국제학대학 국제지역학부로, 제Ⅰ대학자율전공 계열은 단과대학 소속이 없는 자율전공학부로 허가한다.

나. 중국학대학 중국어·문화학부는 중국어·문화학과로, 중국실용지역학부는 중국실용지역학과로 허가한다.

다. 제Ⅱ대학 사회과학부(주야간)는 사회과학대학 법학과(주야간) 또는 행정학과(주야간)로, 경제통상학부(주야간)는 사회과학대학 경제학과(주·야간) 또는 국제학대학 국제통상학과로, 부동산·세무학부(주야간)는 사회과학대학 부동산학과 (주야간) 또는 세무학과(주야간)로, 제Ⅱ대학자율전공 계열은 단과대학 소속이 없는 자율전공학부로 허가한다.

라. 제Ⅲ대학 전자·시스템정보공학부는 공과대학 전자공학과, 응용수학과 또는 산업시스템공학과로, 컴퓨터미디어공학부는 공과대학 컴퓨터미디어정보공학부로, 도시·건축공학부는 공과대학 도시공학과 또는 건축공학과로, 예·체능학부 회화전공과 산업디자인학전공, 음악학전공, 사회체육학전공은 각각 예·체능대학 회화·디자인학부, 음악학과, 사회체육학과로 허가한다.

3. 제20조의 전부·전과 변경 내용은 2009학년도 입학자부터 적용하며, 2008학년도 이전 입학자는 종전의 학칙을 적용한다.

4. 제33조 교과목 이수구분은 2009학년도 입학자부터 적용하며, 2008학년도 이전 입학생중 기 이수한 교과목는 종전의 이수구분을 적용한다.

5. 제41조의 2의 “자율설계전공”은 이 학칙 개정 당시 재적생들에게 적용한다.

6. 제49조 제3항 [별표 3]은 2009년도 2월 졸업자부터 적용한다.

부 칙

① (시행일) 이 변경 학칙은 2008년 10월 1일부터 시행하되, 제2조의 2 <별표1>은 2009학년도 신입생부터 적용한다.

② (경과조치) 제49조의 <별표3>의 학사학위 수여 구분표는 2008학년도 전기졸업자부터 적용한다.

부 칙

이 학칙은 2008년 10월 15일부터 시행한다.

부 칙

이 학칙은 2009년 2월 19일부터 시행한다.

부 칙

이 학칙은 2009년 5월 26일부터 시행한다.

부 칙

이 학칙은 2009년 8월 24일부터 시행한다.

부 칙

①이 학칙은 2009년 11월 18일부터 시행한다.

②(경과조치) 제49조 <별표 3>의 학사학위 수여 구분표는 2009학년도 전기졸업자부터 적용한다.

부 칙

이 학칙은 2009년 12월 18일부터 시행한다.

부 칙

이 학칙은 2010년 3월 1일부터 시행한다.

부 칙

이 학칙은 2010년 4월 1일부터 시행한다.

부 칙

이 학칙은 2010년 10월 4일부터 시행한다.

부 칙

① (시행일) 이 학칙은 2010년 12월 23일부터 시행한다.

② (다른규정의 개정) 1. 직원인사평가규정 제36조, 시간제등록생에관한규정 제11조 중 '교육부장관'을 '교육과학기술부장관'으로 한다.

2. 대학교육개혁위원회 규정 제4조 및 제5조 중 '교육부의'를 '교육과학기술부의'으로 한다.

3. 전산정원규정 제35조 중 '교육부보안업무규정'을 '교과부 보안업무규정'으로 한다.

4. 산학협력단운영규정 제20조 제3항·강남대학교 사범대학 부설유치원 운영규정 제19조·대학원학칙 제12조 및 제50조·대학원학위수여규정 제19조의 '교육인적자원부'를 '교육과학기술부'로 한다.

부 칙

이 학칙은 2011년 9월 23일부터 시행한다.

부 칙

이 학칙은 2011년 12월 2일부터 시행한다.

부 칙

이 학칙은 2012년 1월 26일부터 시행하되 2012학년도 선발부터 적용한다.

부 칙

이 학칙은 2012년 4월 5일부터 시행한다.

부 칙

① (시행일) 이 학칙은 2012년 6월 19일부터 시행한다.

② (전공명칭 변경에 따른 경과조치) 이 학칙은 2013학년도 입학자부터 적용한다. 다만, 2012학년도 이전 입학자가 학적변동으로 2017년도 2월 이후에 졸업하는 학생은 변경된 학칙을 적용한다.

부 칙

① (시행일) 이 학칙은 2012년 10월 25일부터 시행한다. 다만, 제37조, 제41조, 제41조의 2, 제47조, 제49조, 제50조의 2의 개정 학칙은 2013학년도 신입학자 및 2015학년도 편입학자부터 적용한다.

부 칙

① (시행일) 이 학칙은 2013년 1월 2일부터 시행한다. 다만, 제6조의 2, 제29조의 개정 학칙은 2013학년도 입학자부터 적용한다.

< 별표 1 > 2013학년도 이후 입학정원<개정 2012.04.05, 2012.06.19, 2013.01.02>

계 열	대 학	모집단위	학부(과) / 전공		주간	야간	비고
예체능		독일바이마르음악학부	피아노전공		18		
			바이올린전공				
			첼로전공				
			플룻전공				
			클라리넷전공				
			비올라전공				
	소 계				18		
인문사회		실버산업학부	실버산업학전공		50		
		자율전공학부	국제지역학부	캐나다학전공 중앙아시아학전공 국제관계학전공 영미학전공	6		
			국제통상학과				
			경영학부	경영학전공			
			경제학과				
			법학과				
			행정학과				
			부동산학과				
			세무학과				
	소 계				56		
인문사회	인문대학	신학과			35		
		철학과			33		
		국어국문학과			39		
		문헌정보학과			39		
		영문학과			30		
	소 계				176		
인문사회	국제학대학	국제지역학부	캐나다학전공 중앙아시아학전공 국제관계학전공 영미학전공		53		
		국제통상학과			60		
	소 계				113		
인문사회	중국학대학	중국어·문화학과			45		
		중국실용지역학과			45		
	소 계				90		
인문사회	사범대학	교육학과			40		
		유아교육과			50		
		초등특수교육과			20		
		중등특수교육과			20		
	소 계				130		

계 열	대 학	모집단위	학부(과) / 전공		주간	야간	비고
인문사회	사회과학대학	★경제학과			40	30	
		★법학과			40	28	
		★행정학과			40	28	
		★부동산학과			50	30	
		★세무학과			44	30	
	소 계				214	146	
인문사회	사회복지대학	사회복지학부	★사회사업학전공 노인복지학전공		82	43	
	소 계				82	43	
인문사회	경영대학	경영학부	★경영학전공		100	54	
	소 계				100	54	
공 학	공과대학	컴퓨터미디어 정보공학부	컴퓨터공학전공 미디어정보공학전공		72		
		전자공학과			40		
		산업시스템공학과			34		
		응용수학과			29		
		도시공학과			32		
		건축공학과			32		
		공과대학자율전공학부	컴퓨터미디어 정보공학부	컴퓨터공학전공 미디어정보공학전공	18		
			전자공학과				
			산업시스템공학과				
			응용수학과				
			도시공학과				
			건축공학과				
	소 계				257		
예체능	예·체능대학	회화·디자인학부	회화전공		73		
			산업디자인학전공				
		음악학과			35		
		사회체육학과			46		
	소 계				154		
공학	미래인재개발대학	실버산업공학과				2	정원외(28)
		유니버설 디자인공학과				2	정원외(28)
인문사회		금융정보학과				20	정원외(10)
	소 계					24	
총 계					1,390	267	
					1,657		

- ★는 주야간이 개설된 학부(과) 또는 전공임

< 별표 2 > <개정 2008.08.01>

제　　호

학　위　증

성　명
년　월　일생

위 사람은 아래 전공을 이수하고 소정의 자격을 취득하였으므로 이를 증명함

전　　공　○○○학 (○○○학사)
전　　공　○○○학 (○○○학사)

부 전 공　○○○학

위 증명에 의하여 이 증서를 수여함.

20 년　월　　일

강남대학교　총 장 ○○○ 박사　○ ○ ○　직인

교육과학기술부 학위등록번호: 강남대　(학)

< 별표 2-2 > <개정 2008.08.01, 2012.10.25>

제　　호

학　위　증

성　　명 : 000
년　　월　　일생

위 사람은 학점인정 등에 관한 법률 제9조 및 학칙 제70조의3의 규정에 의하여 아래의 전공을 이수하고 소정의 자격을 취득하였으므로 이를 증명함.

전공 :　　학(　　학사)

위 증명에 의하여 이 증서를 수여함.

201 년　　월　　일

강남대학교　총 장 ○○○ 박사 ○ ○ ○　(직인)

교육과학기술부 학위등록번호: 강남대학교 - 학점 - 연도 - 0000

< 별표 3 > <개정 2009.11.18, 2012.06.19>

학사학위 수여 구분표

학 위 명	학 과 (전공)명
신학사	신학
문학사	종교철학, 국어국문학, 영어영문학, 중국어중국학, 중국어문, 중국사회문화, 영문학, 철학, 중국어문화학,
사회복지학사	사회사업학, 노인복지학, 산업복지학
문헌정보학사	문헌정보학
교육학사	교육학, 유아교육, 초등특수교육, 중등특수교육
법학사	법학
행정학사	행정학, 행정정보, 중국법정, 중국공공관리
부동산학사	부동산학
경제학사	경제학, 중국금융, 금융수학
경영학사	경영학, 경영정보학, 세무학, 중국비즈니스, 미주통상, 중국통상, 중국실용지역학, 중국경영, 중국비지니스, 중국세무, 글로벌경영, 스포츠경영, 경영정보시스템
이학사	수학, 응용수학
공학사	전자계산학, 도시공학, 산업공학, 산업시스템정보공학, 전자공학, 건축공학, 컴퓨터공학, 미디어정보공학, 그래픽디자인, 웹마스터
음악학사	음악학, 피아노, 바이올린, 첼로, 플룻, 클라리넷, 성악, 비올라
미술학사	미술학, 회화, 산업디자인학
체육학사	사회체육학
실버산업학사	실버산업컨설팅, 노인교육상담학, 노인건강관리, 실버공학, 노인보건학, 실버산업경영학, 실버산업학
국제학사	국제관계학, 캐나다학, 영미학, 중앙아시아학
무역학사	국제통상학, 캐나다통상, 중앙아시아통상, 무역학

학칙시행세칙

제 1 장 총 칙

제1조(목적) 이 학칙시행세칙(이하 "세칙"이라 한다)은 본 대학교 학칙시행상 필요한 사항을 규정함을 목적으로 한다.

제 2 장 입 학

제2조(입학의 정의) 입학이라 함은 본 대학교에 신입학, 재입학 및 편입학을 말한다.

제3조(입학사정위원회) ① 입학(신,편입학)허가 여부를 사정하기 위하여 총장은 해당 대학장 및 학부(과)장을 포함하여 약간명의 위원을 위촉하여 입학사정위원회를 구성한다.

② 재입학의 허가 여부는 재입학심사위원회에서 심의하여 "가" 또는 "부"로 판정하며, 출석위원의 3분의 2이상 찬성으로 결정하되, 그 결과를 교무위원회에 보고한다.

③ 재입학심사위원회는 교학부총장을 위원장으로 하여 교목실장, 교무처장, 학생처장, 소속 대학장으로 구성한다. <개정 2008.08.01>

제4조(재입학) ① 재입학은 결원이 있는 경우에 한하여 총장의 허가를 얻어 시행하며, 총 여석의 범위 내에서 정원 내·외 및 주·야간으로 구분하여 허가한다.<개정 2009.08.24>

② 재입학은 재적하였던 학부 또는 학과에 허가한다. 다만, 재적하였던 학부(과) 또는 전공이 통합 및 변경된 경우에는 당해 통합 또는 변경된 학부(과) 또는 전공으로 허가하고, 폐지된 경우에는 본인의 원에 따라 타 학부(과) 또는 전공으로 허가 할 수 있다. <개정 2008.10.15, 2009.08.24>

③ 전항의 여건을 갖추었다 하더라도 학칙 제56조 제1항 각호의 사유로 징계퇴학된 자는 재입학을 제한할 수 있으며, 재학년한 초과로 인하여 제적 처리된 자는 재입학을 불허한다.

④ 재입학원 제출 시 서약서, 성적증명서(학적부 포함), 재직증명서 등 관련서류를 첨부하여야 한다.<개정 2013.01.02>

⑤ 재입학 심사를 위하여 당해 학부(과)장의 의견과 학생처장의 동의을 받아야 한다. <개정 2008.08.01>

⑥ <삭제> 2008.10.15

⑦ (삭제)

⑧ 재입학자의 제적 전 이수학점과 등록 횟수는 인정된다. 다만, 전과목과락으로 제적된 자의 경우 본인의 원에 의하여 전과목과락 학기를 포기하여 학년·학기를 조정 할 수 있으며, 이 경우 포기원을 재입학원서와 함께 제출하여야 한다.

⑨ 재입학의 등록에는 등록금 외에 소정의 재입학금을 납부하여야 한다. <신설 2013.01.02>

제5조(편입학) (삭제)

제 3 장 등록 및 수강신청

제6조(등록) ① 학생은 매학기 소정기간내에 등록금 납부와 수강신청을 완료함으로써 등록을 완료한다.

② 학칙 제31조제2항에 의한 장애학생 또는 9학기 이상 등록을 하고자 하는 자는 학기당 다음 각 호와 같이 학점등록을 하여야 한다. <개정 2008.10.15, 2012.06.19>

1. 졸업유보자 중 학적만 유지하는 경우 당해 학기 등록금의 20분의 1 <신설 2012.06.19>

2. 3학점 이하이거나 학점 없는 과목만을 이수하는 경우에는 당해 학기 등록금의 6분의 1

3. 4학점 이상 6학점 이하인 경우에는 당해 학기 등록금의 3분의 1

4. 7학점 이상 9학점 이하인 경우에는 당해 학기 등록금의 2분의 1

5. 실험·실습 및 실기과목이 있을 경우에는 실험실습비 전액 포함 납부

6. 10학점 이상인 경우에는 해당 학기 등록금 전액

③ 징계처분으로 무기정학중에 있는 자도 해당 학기 등록을 완료하여야 하며, 미등록시는 제적처리한다.

제7조(수강신청) ① 수강신청은 당해 학기 교과과정표의 범위내에서 학부(과)장의 지도를 받아 신청하여야 한다. <개정 2008.08.01, 2008.10.15>

② 교양필수 과목은 전공과목에 우선하여 신청하여야 한다. <개정 2008.10.15>

③ 4학년은 각 학부(과)에 규정된 교양과목 및 전공과목의 학점 취득상황을 파악하여 졸업에 지장이 없도록 확인한 후 수강신청한다.

④ 편입생은 편입학운영규정에 의거 학점인정된 교과목외에 본 대학교에서 지정한 교과목과 편입학한 해당 학년이후 잔여 학년의 교과목 이수는 일반재학생과 동일한 방법에 의한다. <개정 2010.12.23>

⑤ 교양필수과목은 본인이 속한 학부(과)에, 전공과목은 본인이 속한 전공(과)에 개설된 과목을 수강하는 것을 원칙으로 한다. <개정 2012.06.19>

⑥ 수업의 원활한 진행을 위하여 해당학기에 개설되는 교과목의 강좌별 수강인원을 제한할 수 있으며, 그 기준은 따로 정한다. 다만, 수강신청 변경기간에는 모든 교과목 강좌의 수강인원을 제한한다.

⑦ 수강신청에 관한 사항은 수강 신청 유의사항에 따른다.

제8조(수강신청의 효력) 수강신청을 하지 아니하고 이수한 교과목의 성적은 이를 인정하지 아니한다.

제9조(신청학점) ① 매학기 수강신청 최저학점은 12학점으로 하고, 최대학점은 19학점으로 한다. 다만, 졸업 최종학기의 최저신청학점은 9학점 이상으로 하며, 학칙 제31조 제2항에 의한 장애학생은 최저신청학점의 제한을 받지 않는다. <개정 2012.10.25>

② 조기졸업대상자로 확정된 자는 3학년부터 최대 신청허용 학점에 3학점을 초과 신청할 수 있다.

③ 허용학점을 초과하여 신청하였거나 취득한 자는 학사지원팀에서 임의로 교양선택, 자유선택, 전공선택 과목순으로 취소한다. 단, 신청한 과목 중 초과한 학점을 고려하여 적은 학점의 과목부터 취소한다. <개정 2008.08.01>

제10조(선수과목) 선수과목을 요하는 교과목은 지정된 교과목을 이수한 다음에 수강하여야 한다.

제11조(수강신청변경) ① 수강신청한 교과목은 임의 변경할 수 없으며, 부득이한 사정으로 변경하고자할 때는 소정의 기간내에 신청자가 직접 변경하여 입력하여야 한다. <개정 2008.08.01>

② 수강신청변경기간 경과 후 폐강, 합반 등의 사유가 발생할 경우에는 해당자에 한하여 그 기간을 따로 정하여 수강신청 변경 또는 추가신청 할 수 있다.

제12조(중복수강) ① 교과목명 또는 교과목번호가 동일한 교과목을 중복수강하여 이수하였을 경우 인정하지 않으며, 재수강으로 처리한다. <개정 2010.12.23>

② 수업시간이 중복되는 교과목은 수강신청할 수 없으며, 이수하여도 그 성적은 인정하지 아니한다.

③ (삭제)

제13조(수강교과목 포기) ① 수강신청 변경기간이후 수강신청한 교과목의 수강을 포기하고자 할 때에는 개강일로부터 4주이내에 수강교과목을 포기하여야 한다. 이 경우 다른 교과목을 대신 신청할 수 없다. 다만, 정규학기에 개설된 과목 중 과목의 특성상 방학중 또는 주말에 수업을 실시하는 교과목은 수업 시작전까지 포기할 수 있다.<개정 2007.09.20, 2010.12.23>

② 교과목 포기는 포기후 학칙 제37조의 최저학점 미만이 되는 경우는 허가하지 아니한다.

③ 수강교과목 포기 허가없이 수강하지 않은 교과목의 성적은 과락(F)으로 처리하며, 수강포기가 허가된 교과목은 성적평점에 포함되지 않는다.

제14조(재수강) ① 이미 이수한 교과목은 취득 성적

평점에 제한을 받지 않고 재수강할 수 있다.

② 재수강한 교과목의 성적과 기 취득한 성적 중 우수한 성적을 인정한다.

③ 재수강하고자 하는 교과목이 졸업 전 2개 학기 기준으로 교과과정 변경이나 폐강으로 개설되지 않은 경우에는 본인의 신청에 의하여 기 취득한 학점과 성적을 포기 할 수 있으며(국내·외 학점교류로 취득한 교과목은 제외), 신청기간은 졸업 최종학기 수강신청 변경기간과 졸업일 전후 7일을 원칙으로 하며, 포기한 교과목은 다시 복원할 수 없다.<개정 2009.11.18, 2010.12.23, 2012.06.19>

④ 재수강 또는 기 이수한 교과목을 포기함으로써 해당 학기의 성적 평점평균이 변동되어도 변동 전 성적에 의하여 이루어진 어떠한 조치도 소급하여 영향을 받지 아니한다.

⑤ 포기한 교과목은 "R"(Renounce)로 표기하여 학적부에 남긴다.

⑥ 재수강 또는 포기로 인하여 삭제된 과목은 해당 학기에 취득학점 및 평점계산에는 제외하고 산출한다.

⑦ 인성과 학문 및 채플은 교과목의 번호와 상관없이 재수강 할 수 있다. <신설 2013.01.02>

제14조의 2(수강제한) 주간 학부(과) 학생은 주간 학부(과)에, 야간 학부(과) 학생은 야간 학부(과)에 개설된 교과목을 수강함을 원칙으로 하고 매학기 9학점 이내에서 주야 교차수강을 허용할 수 있다.

제 4 장 사범대학 학과의 교직과목 이수 <개정 2008.03.01>

제15조(설치학과 및 자격종별) (삭제)

제16조(이수신청) (삭제)

제17조(이수예정자 선발 및 보고) (삭제)

제18조(교직과목 개설 및 이수) (삭제)

제19조(교원자격무시험검정) (삭제)

제20조(교육실습 및 평가) (삭제)

제21조(기타) (삭제)

제 5 장 추가시험 및 성적

제22조(추가시험) ① 다음 각호1의 사유로 정기시험에 응시할 수 없는 경우에는 시험개시 전후에 그 증빙서류를 첨부한 추가시험신청서를 제출하여야 한다. 제출한 자에 대하여는 중간 또는 기말시험중 응시한 시험의 성적을 참작하여 인정점수를 줄 수 있다.

1. 질병,병역 또는 직계가족의 사망으로 인하여 정기시험에 응시하지 못하였을 경우
2. 기타 부득이한 사유로 응시하지 못할 경우

② 불응시 사유가 교육실습인 경우에는 학칙 제45조 제2항의 제한성적을 적용하지 아니한다.

제23조(성적평가 및 평가표 제출) ① 성적의 평가는 학칙 제42조에 의거 시험성적과 예·복습 및 수시로 부과하는 과제물, 평소 수업태도에 따라 평가하며, 종합성적 산출은 시험(중간+기말)·과제·기타 학습활동 90%, 출석 10%로 평가한다. 다만, 영어회화는 출석 20%로 평가할 수 있다. <개정 2012.06.19>

② 시험은 반드시 필답고사를 실시하며, 영어회화 교과목, 실험실습실기교과목, 현장직무교과목은 예외로 할 수 있다. <신설 2012.06.19> <개정 2013.01.02>

③ 성적의 평균은 가중평균방법에 의하여 산출한다. 다만, 평점평균은 소수점이하 세째자리는 반올림없이 절사하며, Pass과목의 학점은 취득학점에는 포함하되, 평점평균 산출시에는 포함하지 않는다.

과목별학점 × 취득평점 ÷ 총 수강신청 학점수

④ 교과목의 성적평가는 다음 각호의 기준에 의한다. 다만, 등급별 인원수 산출시에는 소숫점 첫째자리에서 반올림하며, 인정학점 취득자는 상대평가 제한 인원에서 제외한다.<개정 2007.09.20, 2008.03.01,

2009.06.15, 2009.11.18, 2010.12.23, 2011.5.16>

1. A+,A등급은 수강인원의 30%이하로 한다.

2. A+,A,B+,B등급은 수강인원의 70% 이하로 한다.

3. 공통교직과목과 영어회화 중급반의 A+ ,A등급은 수강인원의 50%를 초과할 수 없으며, 이외 등급을 50%로 한다.

4. 다음에 해당하는 경우에는 절대평가를 할 수 있다.

가. 수강인원이 교양과목은 20명(야간은 15명), 전공 및 학부기초 과목은 10명 미만인 교과목

나. 학교 외부기관에서 성적을 평가하는 실험·실습·실기교과목 및 현장직무교과목 <개정 2013.01.02>

다. 외부의 컨소시엄에 의하여 개설된 가상강좌

라. 외국대학과 학점교류에 의한 교환학생

마. 시간제 등록생

바. 영어회화 고급반

사. 영어강의강좌 운영규정에 따라 개설된 강좌

아. 군사학 교과목

자. 교양필수 교과목 중 기초학력 증진을 위한 수준별 반편성에 의하여 심화 수준으로 운영되는 강좌

⑤ 교과목 담당교원은 성적산출근거(시험답안지,과제물 등)를 1년간 보관후 폐기하여야 한다.

⑥ 교과목 담당교원은 학기말 시험 종료일로부터 소정의 기간내에 성적을 전산입력 및 출력하여 확인하고 당해 학기 성적이의 및 정정신청기간 종료후 7일 이내에 성적평가표 및 출석부를 당해 대학장에게 제출하여야 한다. 다만 부득이한 경우에는 학사업무 진행에 지장이 없는 범위내에서 기간의 연장을 허가할 수 있다. <개정 2008.08.01, 2008.10.15>

⑦ 교과목 담당교원은 성적산출 근거자료제출을 요구할 시 지체없이 제출하여야 한다.

제23조의 2(인정학점) ① 교양과목에 한하여 소정수준의 학업성취에 이른 학생에게 해당 교과목 수업에 참여하지 않고 시험성적, 수료증 또는 자격증으로 성적을 부여할 수 있으며, 시행방법은 따로 정한다. 다만, 시험성적에 의한 경우는 과목당 소정의 수수료를 납부하여야 한다.

② 미래인재개발대학의 선행학습과정(현장에서의 전공실무와 관련 경력 등)과 현장직무과정의 인정범위와 방법은 총장이 따로 정한다. <신설 2013.01.02>

제24조(성적취소) 다음 각호의 1에 해당하는 자의 성적은 이를 취소한다. <개정 2008.10.15>

1. 시험 중 부정행위로 근신의 징계처분을 받은 자는 당해 과목의 성적, 유기정학 이상의 징계처분을 받은 자는 당해 과목 및 이후의 전과목의 성적.

2. 출석미달과목의 성적

3. <삭제>

4. 수강신청 허용학점을 초과한 성적

5. 학기말시험 종료일 이전의 행위로 1개월 이상에 해당하는 무기정학의 징계처분을 받은 자의 성적

6.학기말 시험 종료일 이전에 자원퇴학 및 제적처리된 자의 성적

7.기타 부당한 방법으로 취득한 성적

제24조의2(취득학점 및 성적포기) (삭제)

제25조(휴학자 성적처리) ① 재학 중 수업기간 8주를 완료하고 중간시험 종료일 이후 군 입대 할 경우 그 이전의 성적으로 평가하여 성적을 인정한다. 단, 군입대일로부터 3일전에 실시하는 기말시험에는 응시하여야 한다. <개정 2013.01.02>

② 학기 중 질병 및 임신·출산으로 인한 휴학자는 그 수강신청을 취소한 것으로 처리하고 성적은 인정하지 아니한다.

제26조(성적표 배부) 매학기 이수성적표는 소정기간에 교내종합전산망을 통하여 출력하는 것으로 배부를 대신한다. <개정 2007.09.20, 2010.12.23>

제27조(성적 이의신청 및 정정) ① 교과목 담당교수에 의해 해당 대학장에게 제출된 성적은 원칙적으로 수정할 수 없다. <개정 2008.08.01, 2008.10.15>

② 성적은 인터넷 및 교내종합전산망을 통하여 공시하며, 학생은 성적공시 기간 내에 본인이 직접 열람하여야한다.

③ 성적에 이의가 있는 자는 담당교수에게 이의를 신청하고, 담당교수는 성적 이의가 타당하다고 인정될

경우 지정된 기간 내에 인터넷 또는 교내종합전산망에 성적 정정 내용을 입력하여야 한다.

④ 성적이의를 신청한 자는 성적 정정 기간 내에 성적 정정 결과를 인터넷 또는 교내종합전산망을 통하여 반드시 확인하여야 하며 지정된 기간 내에 확인하지 않아 발생하는 불이익은 학생 본인에게 있다.

⑤ 담당교수는 정정한 근거서류를 1년간 보관하여야 하며, 당해 대학장 또는 학사지원팀에서 요구할 시 지체없이 제출하여야 한다. <개정 2008.08.01, 2008.10.15>

제28조(학사경고) ① 매학기 평점평균이 1.50미만인 자에게는 학사경고를 과하며 본인 및 보호자와 학부(과)장에게 통지하고 학적부에 기재한다.

② 학사경고는 당해 학기 성적 처리 종료 후 실시한다.

③ 9학기 이상 등록한 자중 학칙 제37조 단서의 최저학점 미만 신청자 또는 징계로 인하여 성적을 취득하지 못하였거나, 취소되어 학사경고 기준학점이 되더라도 학사경고를 과하지 아니한다.

④ 재입학자의 제적전 학사경고는 재입학 후에 학사경고 횟수에 포함하지 아니한다. <개정 2008.08.00>

⑤ 졸업 최종학기 또는 9학기 이상 등록한 자로서 학사경고 3회로 제적대상이나 졸업이 가능한 경우에는 졸업을 우선으로 한다.

제29조(제적) ① 당해 학기 성적이 전과목(비학점 과목 포함) 낙제인 자는 제적한다. 다만, 9학기 이상 등록한 자중 학칙 제37조 단서의 최저학점 미만 신청자 또는 무기정학 이상의 징계로 인하여 성적을 취득하지 못하였거나 천재지변 또는 수업진행이 불가능하여 출석미달로 인한 전과목 낙제인 경우는 제적대상에서 제외한다.

② 수업기간 8주를 완료하고 중간시험 종료일 이후 군입대 휴학자로서 전과목 낙제인 경우는 군입대 휴학 중이라도 제적 처리한다.

제 6 장 졸업의 요건

제30조(졸업기준) ① 졸업사정의 기준은 다음과 같다.

1. 등록 : 8학기 이상 등록(다만, 조기졸업대상자는 6학기 이상)
2. 학점 : 130학점 이상 취득
3. 교과목 이수 : 교양및전공이수에관한규정에서 규정한 교과목 이수
4. 졸업종합평가 : 합격
5. 졸업인증 : 취득 [신설 2012.10.25]
6. <삭제 2012.10.25>

② 전항 5호와 관련한 제외자에 관한 사항은 졸업인증규정으로 따로 정한다. <신설 2013.01.02>

제31조(졸업종합평가) ① 졸업종합평가는 전공의 특성에 따라 졸업종합시험, 졸업논문, 실험실습보고서, 실기발표회 중에서 선택하여 시행할 수 있다. 단, 단과대학에서 이를 변경하고자 할 경우에는 교무운영위원회 심의를 거쳐야한다. <개정 2010.10.4>

② 복수전공(연계, 자율설계전공 포함, 이하 같음)에 따른 복수학위를 취득하기 위해서는 최소전공 인정학점을 취득한 후 해당 전공분야의 졸업종합평가에 합격하여야 한다. 단, 복수전공자의 경우 학부(과)교수회의 결정에 따라 1개 전공의 졸업종합평가를 면제할 수 있다. <개정 2012.06.19>

③ 1항의 구분에 의한 지정은 매 학년도 각 학부(과)장 회의를 거쳐 총장이 정한다.

제31조의 2(졸업사정) 졸업사정절차는 다음에 의한다. <개정 2008.08.01, 2008.10.15>

1. 각 대학장은 졸업대상자들에 대한 졸업자격여부를 사정하여 그 결과를 학사지원팀으로 통보한다.
2. 학사지원팀은 접수된 결과를 졸업종합사정위원회에 상정·심의하여 최종 졸업여부를 확정하고 그 결과를 교무위원회에 보고한다.
3. 단과대학 졸업사정위원회는 대학장을 위원장으로 하여 각 학부(과)장으로 하며, 졸업종합사정위원회는 교학부총장을 위원장으로 하여 교목실장, 교무처장, 학생처장, 각 대학장으로 구성한다.

제 7 장 졸업종합평가 등

제 1 절 졸업종합시험

제32조(응시자격) ① 8학기 이상 등록(다만, 조기졸업대상자는 6학기 이상)한 자에 한하여 응시할 수 있음을 원칙으로 한다.

② 복수전공에 따른 복수학위를 취득하려는 자는 해당 전공분야에서 최소전공인정학점을 취득하였거나 취득할 수 있어야 한다.

제33조(실시시기) 졸업시험은 연 2회(전·후기 졸업) 실시하되, 졸업논문심사 기간 내에 실시한다.

제34조(실시방법과 내용) ① 졸업시험은 해당 학부(과) 전공과목 중 5과목 이상으로 하며, 졸업시험관리위원회에서 결정한다.

② 졸업시험관리위원회에서 시험범위를 지정하여 실시하고, 가급적 소속 전공분야에 대한 지식과 능력을 측정할 수 있는 문제를 출제한다.

③ 대상시험과목이 교육목표를 종합적으로 평가할 수 있는 내용으로 하여야 하며 평가의 방법과 척도는 졸업시험관리위원회에서 결정한다.

제35조(평가) ① 졸업시험의 성적평가는 과목당 100점을 만점으로하여 60점 미만을 과락으로 하며, 전과목 60점 이상을 합격으로 하되, 1과목이라도 과락이 있을 경우 불합격으로 한다. 단, 졸업시험에 합격하지 못한 자는 30일 이내에 1회에 한하여 과락과목에 대하여 재응시 할 수 있다.

② 합격사정은 졸업시험관리위원회에서 결정한다.

제36조(졸업시험관리위원회) 시험에 관한 주요사항을 심의하기 위하여 학부(과)에 졸업시험관리위원회를 둔다.

② 졸업시험관리 위원은 각 학부(과)의 전공교원 전원으로 구성하고 학부(과)장이 위원장이 된다.

③ 위원장은 매시험 시행 40일 전에 졸업시험관리위원회를 개최하여 시험범위,시험과목,시험실시절차,출제위원,출제방법,채점위원,채점기준,재시험 기타 시험에 필요한 사항을 결정하여 시험 응시생들에게 필요한 사항을 공지하여야 한다.

제 2 절 졸업논문(실기발표)

제37조(논문계획서 제출 자격) 졸업논문계획서 제출자격은 7학기차에 재학하는 자라야 한다. 다만, 조기졸업대상자는 예외로 한다.

제38조(논문계획서 제출) 졸업논문 계획서는 7학기 초 30일 이내에 별지 서식 제1호의 졸업논문계획서를 소속 학부(과)장에게 제출하여야 한다.

제39조(논문지도교수 배정) 학부(과)장은 해당 학부(과) 전임교원중에서 동계획서 제출마감일부터 10일 이내에 지도교수를 배정한다.

제40조(논문지도) ① 지도교수는 제출된 논문계획서를 검토하여 주제의 설정, 자료수집, 이론의 전개, 논문작성 요령 등 논문작성의 전과정을 3회이상 지도하여야 한다.

② 지도교수는 논문계획서 제출 마감일로부터 1개월 이내에 논문지도 과정에서 논문의 주제와 방향을 전적으로 변경할 필요가 있다고 인정될 때는 지체없이 졸업논문제목 변경원을 제출한다.

제41조(졸업논문작성) ① 논문 체제는 다음과 같다.

1.표지
2.목차
3.본문
4.참고문헌

② 논문의 분량은 본교 소정 200자 원고지 80매 이상으로 한다.

제42조(논문제출) 논문은 지정된 규격, 양식 등에 맞추어 매년 10월말(후기졸업대상자는 5월말까지)까지 지도교수의 확인을 받아 제출하여야 한다.

제43조(실기발표) ① 졸업종합평가를 실기로 대체할 경우 다음과 같이 발표하여야 한다. <개정

2010.12.23>

1. 음악학전공 : 지정곡 2곡과 자유곡 1곡
2. 회화 전공 : 평면회화 1점과 설치미술 1점 중 택1
3. 산업디자인학 전공 : 시각 - 평면디자인 2점과 입체디자인 1점, 영상디자인 1점 중 택 / 요업 - 제품도자셋트 1점
4. 사회체육학전공 : 전공 1종목과 부전공 2종목
5. 독일바이마르음악학부 : 자유곡 1곡

② 학부(과)장은 실기발표회를 개최하여야 하며, 동 발표회를 통하여 심사함을 원칙으로 한다.

③ 학부(과)장은 실기발표 계획서를 발표일 1주일 전에 총장의 허가를 얻는다.

제44조(심사) ① 제출된 논문, 실험실습보고서 또는 실기발표를 심사하기 위하여 학부(과)장은 심사위원(지도교수 겸직)을 위촉하여 소정기간 내에 심사한다.

② 심사위원은 전임교원 2인 이상으로 구성한다.

③ 논문심사는 합격, 불합격으로 판정한다.

제 3 절 평가 결과 및 미비자 조치

제45조(졸업종합평가결과 조치) ① 학부(과)장은 졸업종합평가결과를 심사종료 5일 이내에 소정양식에 의거 제출하여야 한다.

② 제출된 평가결과는 총장의 승인을 얻어 합격, 불합격을 확정한다.

③ 학부(과)에서는 합격된 졸업논문 및 졸업종합시험과 관련된 서류를 1년간 보관하여야 한다.

제46조(졸업종합평가 불합격자에 대한 조치) ① 졸업종합평가에 불합격된 자의 등록관계는 동 세칙 제6조 1항과 제2항에 의거 완료하여야 한다.

② 소정의 전과정을 이수하고도 졸업종합평가에만 불합격한 자는 2회(후기 및 차기학년도 전기 졸업)에 한하여 소정기간 내에 제출할 수 있다. 다만, 2회가 경과하고도 합격되지 못할 시는 제적처리 한다.

제47조(졸업기준 미달자에 대한 조치) 졸업종합평가에 합격한 자가 졸업기준에 미달되어 졸업이 불가능할 경우에는 졸업종합평가에 합격한 자격을 졸업시 까지 인정한다. 다만, 등록절차는 동 세칙 제6조 제1항과 제2항에 의하여 완료하여야 하며, 일반휴학은 불허한다.

제 8 장 휴학, 복학

제48조(휴학) ① 휴학은 일반휴학과 입대휴학으로 구분하고 일반휴학은 질병, 사고, 가정 사정, 임신, 출산 또는 부득이한 사유로 휴학하는 경우이고, 입대휴학은 교육소집 또는 입영명령서를 받고 군에 입대하는 경우를 말한다. <개정 2013.01.02>

② 휴학원서에 휴학사유를 증빙할 수 있는 입영명령서 사본, 종합병원진단서, 임신진단서, 주민등록등본 또는 자녀출생증명서 등을 첨부하여야 한다. <개정 2013.01.02>

③ 일반휴학은 재학 중 3회를 초과할 수 없으며, 일반휴학 중 군입대자는 군입대 휴학으로 변경하여야 한다. 단, 임신 및 출산에 의한 휴학은 일반휴학의 횟수에 포함하지 않는다. <개정 2008.08.01, 2013.01.02>

④ 휴학은 학기단위로 하며, 1회에 두 학기를 초과할 수 없다. 단, 군입대 휴학은 직군·직종별 의무복무기간으로 하며, 임신 및 출산에 의한 휴학은 4학기까지 허가할 수 있다. <개정 2013.01.02>

⑤ 9학기 이상 등록하는 자는 가정사정으로 인한 일반휴학은 허가하지 아니한다. 다만, 미취득과목 개설학기가 상반되는 경우 6개월간 허가할 수 있다. <개정 2012.10.25>

⑥ 신·편입생들의 입학 첫 학기에는 가정 사정으로 인한 일반휴학은 허가하지 아니한다. 다만, 다음 각호의 경우는 예외로 한다.<개정 2012.10.25, 2013.01.02>

1. 4주 이상의 치료를 요하는 질병
2. 임신 및 출산
3. 취업자, 산업체 특별전형 입학생들의 지방근무

발령으로 인한 휴학

⑦ <삭제> 2013.01.02

제49조(휴학원 제출시기) ① 휴학원은 휴학하고자 하는 매학기 등록기간 내 또는 개강일로부터 4주 이내에 제출하여 허가를 받아야 한다. 다만, 군입대, 질병, 임신·출산 또는 상해사고로 인할 경우에는 학기 도중에도 제출할 수 있다. <개정 2013.01.02>

② 입대휴학은 입대일로부터 2주 이내에 제출하여야 한다. <개정 2013.01.02>

제50조(휴학취소) ① 입대휴학자가 귀향조치를 받았을 경우에는 군입대일을 기준으로 2주 이내에 휴학을 취소하여야 한다. <개정 2007.09.20>

② 일반휴학의 취소는 수강신청변경기간 종료일 이전에 휴학취소사유서를 제출하여 취소할 수 있다. <개정 2007.09.20, 2010.12.23, 2012.10.25>

제51조(복학) ① 휴학기간이 만료된 자는 등록기간 전 소정기간 내에 복학원서를 제출하여야 한다. 다만, 군제대 복학자는 주민등록초본(전역증 사본)을 첨부하여야 한다.

② 군복무로 인한 경우 개강일로부터 4주일 이내에 전역하는 자는 전역예정일자가 기재된 증빙서류를 첨부하여 허가를 받아 복학할 수 있다.

③ <삭제> 2008.10.15

④ 복학은 휴학당시에 재적하였던 학부 또는 학과에 허가한다. 다만, 재적하였던 주야간의 학부(과) 또는 전공이 통합 및 변경된 경우에는 통합 및 변경된 학부(과) 또는 전공으로, 폐지된 경우에는 유사학부(과) 또는 전공으로 전부·전과하여 허가한다. 이 경우 전부·전과의 제한은 받지 아니한다. <개정 2008.10.15>

제52조(등록금 대체) ① 중간시험 종료일 이전에 휴학한 자의 등록금은 복학하는 당해 학기 등록금으로 대체할 수 있다. <개정 2008.08.01, 2012.10.25>

② (삭제)

제 9 장 전 부 · 전 과

제53조(전부·전과) ① 전부·전과는 학칙 제20조 제1항의 허용 범위 내에서 허가한다.

② 전부·전과는 1학년 이상의 과정을 수료하고 취득한 교과목의 성적이 총 평균평점 3.0 이상이어야 한다. 다만, 자율전공계열로 입학한 자와 학적변동자로서 재적하였던 학부(과) 전공이 폐지된 경우는 성적의 제한을 두지 아니한다. <개정 2008.10.15>

③ 다른 계열의 학생이 사범대학의 학과로 전과를 지망할 경우에는 교직적성 및 인성검사를 과할 수 있다.<개정 2008.03.01>

④ 전부·전과는 재학중 1회에 한하여 허가한다. 다만, 자율전공계열로 입학한 자 또는 복학 ·재입학자로서 재적하였던 주야간의 학부(과) 또는 전공이 통합되었거나 소속이 변경된 경우는 2회까지 허가할 수 있다.

⑤ 자율전공계열로 편입학한 자는 1학기 이수 후부터 1회에 한하여 허가한다.

제54조(절차) 조의 자격이 있는 학생 중 전부·전과를 희망하는 학생은 소정 기간 내에 교내종합전산망에 접속하여 신청서를 작성 제출하여야 하며, 제출된 신청서는 전입학부(과)장의 승인을 거쳐 학사지원팀에서 최종 처리한다. <개정 2008.08.01, 2010.12.23>

제55조(전부·전과의 결정) ① 전부·전과의 결정은 지원자가 많을 경우 전학년의 평균 성적순위에 의하고 동점자가 있을 경우에는 취득학점이 많은 자로 하며,취득학점이 같을 경우는 시험으로 한다.

② 전부·전과를 한 자는 전입한 학부(과)에 지정되어 있는 교과과정을 이수하여야 한다.

③ 전부·전과로 계열이 변경되는 경우는 이에 해당하는 등록금 차액을 납부 또는 환불하여야 한다.

제56조(전부·전과제한) ① 다음 각호 1에 해당하는 경우는 전부·전과를 허가하지 아니한다. <개정 2010.12.23, 2013.01.02>

1. 예체능대학의 학부(과), 독일바이마르음악학부, 미래인재개발대학 입학자로서 타 학부(과)로의 전부·전과

2. 특기자로 입학한 자의 전부·전과

3. 일반 학부(과) 입학자로서 예체능대학의 학부(과), 독일바이마르음악학부, 미래인재개발대학으로의 전부·전과

4. 편입학자의 전부·전과. 단, 자율전공계열로 입학한 자는 제외

5. 주야간 동일 학부(과)로의 전부·전과

단, 폐과된 학부(과)로의 전공에 대하여는 예외로 할 수 있다.

6. 학부(과) 입학생으로서 자율전공계열로의 전부·전과

② 복학 또는 재입학의 경우 재적하였던 주야간의 학부(과) 또는 전공이 통합되었거나 소속이 변경된 경우에는 동조 제1항의 제한을 받지 아니한다.

제 10 장 교과와 수업

제57조(교과과정의 편성 및 개정) 교과과정의 편성 또는 개정(편)하고자 할 경우 교양교과과정은 교무처장이, 전공교과과정은 학부(과)장이 발의하여 교과과정심의위원회의 심의를 거쳐 총장이 확정한다.

제57조의2(교과목 이수구분 정의) 본 대학교의 교과는 교양과목(필수, 선택), 전공과목(기초, 필수, 선택), 교직과목, 자유선택과목(타학부(과) 전공에 개설된 과목, 평생교육사과목, 학점교류에서 전공 또는 교양과목으로 인정받지 못한 과목, 외부의 컨소시엄에 의하여 개설된 가상강좌, 학점인정교과목)으로 구분한다. <개정 2008.03.01, 2012.10.25, 2013.01.02>

제58조(교과목 개설) ① 강의시간표는 매 학기 개강 전에 총장이 이를 정한다.

② 수강신청 학생수가 교양과목은 20명(야간은 15명)이상, 전공 및 학부기초 과목은 10명 이상인 교과목에 한하여 개설한다. 다만, 교직과목, 평생교육사과목, 인성과학문 및 총장이 인정하는 교과목은 예외로 할 수 있다. <개정 2008.10.15>

제58조의 2(반편성, 분반 및 수업) ① 반편성은 교양과목은 80명, 공통교직 및 전공과목은 50명을 기준으로 반편성을 한다. 단, 전공과목은 수강인원이 60명 이상인 경우 분반하는 것을 원칙으로 한다.

② 어학과목과 실험·실습·실기과목으로서 과목특성상 부득이한 경우와 교육시설 여건에 따라 반편성 또는 분반 기준을 준수할 수 없는 경우에는 총장의 결재를 득하여 따로 정할 수 있다.

③ 학기 중에 개설된 계절수업에 해당하는 과목은 방학중에 수업을 실시 할 수 있다. 다만 수업에 필요한 실비는 학생 본인이 부담하여야 한다.

제 11 장 결석의 조치

제59조(결석의 정의) 결석이라 함은 정규수업시간(특강 및 학교행사 포함)에 강의도중 퇴실하거나 불참함을 말한다.

제60조(지각의 결석처리) 수업시간 20분이상의 지각을 결석으로 간주하고,3회 지각은 결석 1회로 간주한다. 다만, 천재지변이나 부득이한 때에는 예외로 한다.

제61조(유고결석) ① 아래에 명시된 사유와 기간의 결석은 유고결석으로 처리되어 결석으로 간주하지 않으나, 사고발생전이나 발생 즉시 또는 부득이한 경우에는 2주 이내에 교내종합전산망에 접속하여 출석인정신청서를 작성 후 증빙서류를 첨부하여 학사지원팀에 제출하여야 한다. <개정 2008.05.01, 2009.02.19, 2010.12.23, 2012.06.19>

1. 직계존비속, 배우자 및 형제자매의 사망: 7일 이내(사망사실 확인 증명서 및 사망자와 본인의 관계를 입증할 수 있는 서면 첨부)

2. 불의의 사고(교통사고, 긴급수술)로 인한 입원: 4주 이내(병원 입·퇴원 확인서)

3. 단기병무소집 및 징병검사 : 해당기간(소집영장사본 또는 징병신체검사결과통보서 첨부)

4. 졸업예정자로서 취업 및 진학시험에 응시하는 경우 : 해당 시험일(수험표 사본 첨부)

5. 본인의 결혼 : 7일 이내(성혼선언문 사본 또는 본인의 혼인을 입증할 수 있는 서면 첨부)

6. 학교가 허가한 각종 교내외 행사 참가 : 당일(총장 허가품의서 사본 첨부-행사준비기간은 제외)

7. 체육특기자로 입학한 자의 대회 참가 기간(대회 참가 품의 사본 첨부- 대회 준비기간은 제외) [신설 2012.10.25]

8. 기타 학교가 허가한 사유 : 허가기간(총장 허가품의서 사본 첨부)

② 전항의 각 사유기간은 중간공휴일을 포함한다. <개정 2012.06.19>

제62조(유고 결석자 조치) ① 제61조의 사유로 출석인정이 확정된 내용은 해당 교과목 담당교수에게 통보되며 담당교수는 유고 결석자를 확인하여 출석으로 인정하여야 한다. <개정 2012.10.25>

② <삭제 2012.10.25>

제63조(출석성적기산일) 출석성적은 개강일을 기산일로 하고 종강일을 종료일로 하여 평가한다. 다만,편입.재입학.전과 및 복학자는 그 허가일을 기산일 하고, 수강신청과목중 변경한 과목은 변경이전일까지는 결석으로 처리하지 않는다.

제 12 장 학력조회

제64조(학력 및 경력조회 <개정 2013.01.02>) ① 편입생의 학력은 3월말 또는 9월말 이전에 소정양식에 의거하여 전적대학에 학력조회를 한다.

② 미래인재개발대학의 신입생 및 재학생의 재직 및 경력조회를 매학기 초에 시행한다. <신설 2013.01.02>

③ 학력조회 결과 허위사실이 판명되었을 때에는 제적 또는 입학을 취소하며 기 납부한 등록금은 반환하지 아니한다.

④ 학력조회에 대한 응신은 사실여부를 확인하여 즉시 회보한다.

제 13 장 증명발급

제65조(증명서 발급) ① 본 대학교에 학적을 가진자가 다음과 같은 제증명서 발급을 신청하는 경우 소정의 수수료를 내고 발급받는다. <개정 2010.12.23>

1. 졸업증명서 : 졸업한 자

2. 졸업예정증명서 <개정 2012.10.25>

구분	일반	조기졸업 대상자
2012학년도 이전 입학자 2014학년도 이전 편입학자	8학기 등록을 필하고 119학점 이상 취득한 자	6학기 이상 등록을 필하고 116학점 이상 취득한 자
2013학년도 이후 입학자 2015학년도 이후 편입학자	8학기 등록을 필하고 111학점 이상 취득한 자.	6학기 이상 등록을 필하고 108학점 이상 취득한 자

3. 재학증명서 : 현재 재학하고 있는 자

4. 수료증명서 : 학칙 제46조에 의거하여 해당 학년의 수료학점을 취득한 자

5. 재적증명서 : 본교에 재적한 사실이 있는 자

6. 휴학증명서 : 본교에 재적하고 있는 자중 휴학하고 있는 자

7. 성적증명서 : 전 각호에 해당하는 자의 성적

8. 복학예정증명서 : 복학예정자중 복학원서를 제출한 자

9. 기말·중간고사 확인서 : 입영일자 연기 등으로 시험기간이 필요한 재학생

10. 교직과정이수예정증명서 : 교직과정 이수예정자로 선발·확정된 자로서 교사자격증 취득예정자

② 상기 1항의 각 증명서는 영문으로 발급할 수 있다.

③ 제증명 발급은 신청일로부터 1일 이내에 발급한다.

제 14 장 학적부 기재사항 정정

제66조(기재사항 정정) 학적부에 기재된 내용이 가족관계증명서와 상이하여 학적부의 기재사항을 정정하고자 하는 자는 정정원서에 정정내용이 기재된 호적 또는 주민등록 등·초본 등을 첨부하여 해당 학사지원팀에 제출하여 정정할 수 있다. <개정 2008.08.01, 2008.10.15>

부 칙

① 본 학칙 시행세칙은 1990학년도 신입생부터 적용한다.

② 1989학년도 이전입학자에 대해서는 본 시행세칙에 불구하고 종전 시행세칙을 적용한다. 다만,학적변동사유가 발생하여 구시행세칙을 적용할 수 없을 경우 본 시행세칙을 적용할 수 있다.

③ 본 개정세칙은 1991년 5월 6일부터 시행한다.

④ 본 세칙 제5조는 1991학년도 편입학자부터 적용한다.

⑤ 이 개정세칙은 1991년 11월 7일부터 시행하되 제28조의 2의 개정규정은 1992학년도 제 1 학기부터 적용한다.

⑥ 본 개정세칙은 1992년 3월 1일부터 시행한다.

⑦ 본 개정세칙은 1992년 5월 18일부터 시행하되, 제5조는 1992학년도 편입학자부터 적용한다.

⑧ 본 개정세칙은 1992년 11월 9일부터 시행한다.

⑨ 본 개정세칙은 1993년 8월12일부터 시행한다.

⑩ 이 개정세칙은 1994년 3월 1일부터 시행한다.

⑪ 이 개정세칙은 1994년 6월 13일부터 시행하되 제29조 제5호의 규정은 1994학년도 입학자 부터 적용한다.

⑫ 이 개정세칙은 1995년 6월 28일부터 시행한다.

⑬ 이 개정세칙은 1996년 1월 15일부터 시행한다.

⑭ 이 개정세칙은 1996년 8월 20일부터 시행한다.

⑮ (시행일) 이 개정세칙은 1997년 3월 1일부터 시행한다.

⑯ (개정세칙의 적용에 대한 경과조치) 이 개정세칙 중 제9조,제29조,제53조,제54조,제55조의 2는 1997학년도 신입생부터 적용하되,1996학년도 이전 입학생은 종전의 세칙을 적용한다. 다만, 1996학년도 이전에 입학한 학생중 1997학년도 이후에 입학한 자와 동일한 학년으로 복학,재입학,편입학한자는 개정된 세칙을 적용한다.

⑰ (졸업이수에 대한 경과조치)졸업사정 기준은 제29조를 적용하되,1996학년도 이전 입학 학생은 전공필수 선택 이수의 구분없이 70학점이수 (단, 편입생은 45점 이상 이수) 및 기타 선택과목 이수로 한다.)

⑱ 이 개정세칙은 1997년 5월 2일부터 시행한다.

⑲ 이 개정세칙은 1997년 11월 6일부터 시행한다.

⑳ 이 개정세칙은 1998년 4월 13일부터 시행한다.

㉑ 이 개정세칙은 1998년 7월 1일부터 시행한다. 단, 신학대학 학생의 전부·전과의 제한은 1999학년도 입학자부터 적용한다.

㉒ 이 개정세칙은 1998년 9월 1일부터 시행한다.

㉓ 이 개정세칙은 1998년 10월 1일부터 시행하되, 1997학년도 입학자부터 적용한다.

㉔ 이 개정세칙은 1999년 1월 4일부터 시행한다.

㉕ 이 개정세칙은 1999년 5월 13일부터 시행한다.

㉖ (예배이수에 대한 경과조치) 졸업사정기준은 제29조를 적용하되,편입생의 예배 이수 기준은 2000학년도 편입학자부터 적용한다.

㉘ 이 개정세칙은 1999년 10월 14일부터 시행한다.

㉙ 이 개정세칙은 2000년 3월 14일부터 시행한다.

㉚ (개정세칙의 적용에 대한 경과조치) 이 개정세칙은 2000학년도 신입생부터 적용하고, 재학생은 2001학년도부터 적용한다.

㉛ (졸업이수에 대한 경과조치) 학부제 이전 입학생(1996학년도 이전 입학자)이 학적변동으로 인하여 복학·재입학·편입학한 경우 졸업학년도가 2000학년도 이후에 졸업하는 학생의 전공 과목 졸업이수 요건은 종전의 70학점 이수 요건을 폐지하고, 기 취득한 전공기초,전공필수,전 공선택 과목을 포함하여 전공 45학점 이상 이수로 한다.

㉜ 이 개정 세칙은 2000년 4월 17일부터 시행한다.

㉝ 이 개정 세칙은 2001년 3월 1일부터 시행한다.

㉞ 이 개정 세칙은 2001년 10월 13일부터 시행한다.

㉟ 이 개정 세칙은 2001년 12월 6일부터 시행한다.

㊱ 이 개정 세칙은 2002년 3월 1일부터 시행한다.

㊲ (졸업이수에 대한 경과조치) 학부제 이전 입학생(1996학년도 이전 입학자)이 학적변동으로 인하여 복학·재입학한 경우 졸업학년도가 2000학년도 이후에 졸업하는 학생의 전공 과목 졸업이수 요건은 종전의 70학점 이수 요건을 폐지하고, 기 취득한 전공기초, 전공필수,전공선택 과목을 포함하여 전공 45학점 이상 이수로 한다. 다만, 다만, 복학·재입학에 관계 없이 입학구분이 편입학인 경우는 본 경과조치에 불구하고 편입학 운영규정을 따른다.

㊳ (교양필수 이수에 관한 경과조치) 제7조 2항은 1997학년도 이후 입학자부터 적용하며, 1996학년도 이전입학자 중 학적변동자로서 1997학년도 이후에 복학, 재입학하는 자는 동일학년의 해당학부 교과과정에 개설된 교양필수 총 이수학점으로 학점 사정하여 인정할 수 있으며, 이에 대한 구체적인 내용은 따로 정한다.

㊴ (취득학점 및 성적 포기에 관한 경과조치) 제24조의 2는 2003년 2월 28일까지는 개정전 규정을 적용하고, 2003년 3월 1일부터는 개정된 규정을 적용한다.

㊵ 이 개정 세칙은 2002년 5월 30일부터 시행하되, 2002학년도 2학기부터 적용한다.

㊶ (성적평가 및 평가표 제출에 대한 경과조치) 제23조제3항제3호는 2003년 2월 28일까지는 개정전 규정을 적용하고, 2003년 3월 1일부터는 개정된 규정을 적용한다.

㊷ 이 개정세칙은 2003년 2월 11일부터 시행한다.

㊸ 이 개정세칙은 2003년 3월 4일부터 시행한다.

㊹ 이 개정세칙은 2003년 6월 12일부터 시행하되, 제6조 2항, 제23조 3항 4호 가.와 58조는 2003학년도 2학기부터, 제23조 3항 3호와 4호 바.는 2003-1학기부터 적용한다.

㊺ 이 개정세칙은 2004년 04월 01일부터 시행하되, 2004학년도부터 적용한다.

㊻ 이 개정 세칙은 2005년 01월 19일부터 시행한다.

㊼ 이 개정세칙은 2005년 3월 1일부터 시행한다.

㊽ 이 개정세칙은 2005년 05월 30일부터 시행하되, 2005학년도 제2학기부터 적용한다

㊾ 이 개정세칙은 2006년 02월 23일부터 시행하되, 2006학년도 제1학기부터 적용한다.

㊿ 이 개정세칙은 2006년 06월 16일부터 시행하되, 2006학년도 제2학기부터 적용한다.

50 이 개정 세칙은 2006년 11월 03일부터 시행한다.

51 이 개정 세칙은 2007년 03월 01일부터 시행한다.

52 이 개정 세칙은 2007년 09월 20일부터 시행한다.

53 이 세칙은 2008년 03월 01일부터 시행한다.

54 이 세칙은 2008년 05월 01일부터 시행한다.

55 이 세칙은 2008년 8월 1일부터 시행한다.

56 (시행일)이 세칙은 2008년 10월 15일부터 시행하되, 2009학년도 1학기부터 적용한다.

57 (전부·전과에 대한 경과조치)제53조 제2항은 2009학년도 입학자부터 적용한다.

⑤⑧ (교과목개설에 대한 경과조치) 제58조 제2항 중 2008학년도 이전입학자 교과과정을 적용하여 개설하는 전공 및 학부기초과목은 7명 이상으로 한다.

⑤⑨ 이 세칙은 2009년 2월 19일부터 시행한다.

⑥⓪ 이 세칙은 2009년 6월 15일부터 시행한다.

⑥① 이 세칙은 2009년 8월 24일부터 시행한다.

⑥② 이 세칙은 2009년 11월 18일부터 시행하되, 제23조3항 3호는 2010학년도 1학년 개설 교과목부터 적용한다.

⑥③ 이 세칙은 2010년 10월 4일부터 시행한다.

⑥④ 이 세칙은 2010년 12월 23일부터 시행한다.

⑥⑤ 이 세칙은 2011년 5월 16일부터 시행한다.

⑥⑥ 이 세칙은 2012년 6월 19일부터 시행한다.

⑥⑦ (시행일) 이 세칙은 2012년 10월 25일부터 시행한다. 다만, 제9조, 제30조의 개정 세칙은 2013학년도 입학자 및 2015학년도 편입학자부터 적용한다.

⑥⑧ 이 세칙은 2013년 1월 2일부터 시행한다.

< 별표 1 > - 교과과정설치학과/교직과목표 삭제

< 별표 3 > - 교원자격증 종별/표시과목관련 기본 이수 과목(분야) 현황 삭제

<별지서식 제2호> 졸업종합시험 응시원 <삭제>

< 별표 2 >

성적평점환산기준표

성적	평점	환산점수	성적	평점	환산점수	성적	평점	환산점수
A+	4.5	100	B	3.4	84	D+	1.9	69
	4.45	99		3.3	83		1.8	68
	4.4	98		3.2	82		1.7	67
	4.35	97		3.1	81		1.6	66
	4.3	96		3.0	80		1.5	65
	4.25	95	C+	2.9	79	D	1.4	64
A	4.2	94		2.8	78		1.3	63
	4.15	93		2.7	77		1.2	62
	4.1	92		2.6	76		1.1	61
	4.05	91		2.5	75		1.0	60
	4.0	90	C	2.4	74	F	0.0	0
B+	3.9	89		2.3	73			
	3.8	88		2.2	72			
	3.7	87		2.1	71			
	3.6	86		2.0	70			
	3.5	85						

◈ A+.A 등급은 평점평균 0.01점마다 환산점수 0.2점씩 올라감

◈ A+.A 제외한 나머지 등급은 평점평균 0.01점마다 환산점수 0.1점씩 올라감

◈ F 등급의 환산점수는 0점으로 처리함

< 별지 서식 제1호 > 졸업논문계획서

졸 업 논 문 계 획 서

학 부(과)				학 번	
학 년		성 별	남 · 여	성 명	
논문구분	논문(　　), 실험실습보고서 (　　), 실기발표 (　　)				
논문제목 (지정곡, 지정작품)					
논문의 구성요목 (자유곡, 자유작품)					
참고문헌(발표방법)					

위와 같이 20　학년도 졸업논문계획서를 제출하오니 허가하여 주시기 바랍니다.

20　년　월　일

제출자　　(인)

_____ 학부(과)장 귀하

강남인증제운영규정

제 1 장 총 칙

제1조(목적) 이 규정은 본 대학 창학이념을 기초로 민주시민이 갖추어야 할 기본소양과 각자의 전공에 부합하는 일정 수준의 전공지식을 갖추었거나, 학업성취를 이룬 자에 대하여 부여할 인증에 관한 사항을 규정함을 목적으로 한다. <개정 2010.12.23>

제2조(정의) 이 규정에 의한 용어의 정의는 다음 각호에 의한다.

1. "인증"이란 민주시민이 갖추어야 할 기본소양과 전공에 부합하는 전문지식을 갖춘 자에 대하여 우수한 강남대학인임을 인정하는 제도를 말한다.
2. TESOL이란 영어를 모국어로 하지 아니하는 자에게 영어를 가르치는 교수법을 말한다.

제3조(업무분장) 이 규정에 의한 업무는 교무처장이 관장한다.

제 2 장 인 증

제4조(인증부여) 본 대학 창학이념을 기초로 민주시민이 갖추어야 할 기본소양과 전공에 부합하는 일정 수준의 전공지식을 갖춘 자에 대하여는 대학이 인정하는 인증서를 부여할 수 있다.

제5조(인증분야) 인증할 분야는 다음 각호에 의한다.

1. 외국어, 정보기술 분야
2. TESOL인증
3. 기타 필요한 전문영역

제6조(인증대상) ① 인증제의 대상은 강남대학교 재학생으로 하되, 희망하는 학생에 한하여 선택적으로 시행한다.

② 학사경고 및 징계처분을 받은 자 또는 그 사실이 있는 자에 대하여는 제한할 수 있다.

제7조(인증기준) 인정의 기준은 다음 각호, 각목에 의한다. <개정 2010.12.23, 2011.5.16>

1. 외국어 인증 : 공인 외국어능력검정기관의 시험점수에 따른 인정(단, 2년의 유효기간 이내 성적만 인정).

영 어			중국어	일본어		독일어	불 어
TOEFL	TOEIC	IELTS	HSK	JPT	JLPT	독일 문화원	프랑스 대사관
CBT 260점 이상 IBT 105점 이상	900점 이상	7.5이상	新6급 이상	A(Level)	N1급	ZMP	DALF

2. 정보기술 인증 : 공인 정보화능력검정기관의 시험점수 및 자격증을 기준으로 한 인정.

한국산업인력공단 : 정보처리기사, 전자계산기 기사, 전자계산기조직응용 기사
Micrsoft : MCDBA, MCP, MCSD, MCSE, MCT
Oracle : OCP, OCP-DBA
Sun : SCJD, SCJP

3. TESOL자격 인정 : TESOL이수교과목<별표 1> 30학점(필수과목 15학점 및 선택과목 15학점이상, 단 필수과목인 영어교육프로젝트는 레포트 제출 확인을 반드시 받아야 함.)이상을 취득하고 해당 자격인정 교과목의 평균평점이 3.0이상인 자 중 다음 각 목 1의 외부 공인기관의 외국어능력시험을 취득한 자

가. TOEIC 700점 이상

나. TOEFL(PBT) 550점(CBT 213점, IBT 80점)이상

다. IELTS 6.0이상

라. ESPT(성인) 600점 이상

제8조(인증신청) 인증서의 교부를 원하는 자는 매학기 소정의 기간 내에 신청서를 제출하여야 한다. 그 서면은 <서식 1>에 의한다.

제9조(심의) 인증제에 관한 중요사항을 심의하기 위하여 운영위원회를 둔다.

제10조(운영위원회) ① 운영위원회는 교무처장을 위원장으로 하는 7인 이내의 위원으로 구성한다.

② 위원의 임기는 2년으로 한다.

③ 위원회의 사무를 처리하기 위하여 학사지원팀장을 간사로 한다.

제11조(자문위원회) ① 인증에 대한 자문을 구하기 위하여 자문위원회를 둘 수 있다.

② 자문위원은 각 분야별 5인 이내로 구성한다.

③ 자문위원회의 위원장은 교무처장이 한다.

④ 전항의 위원은 제10조 2항을 준용한다.

제12조(증명서발급) ① 인증을 받은 자는 그 인증사항을 학적부에 표시한다.

② 전항에 의하여 인증을 받은 자에 대하여는 대학명의의 "인증서"를 발급할 수 있다. 그 서면은 <서식 2>에 의한다.

부 칙

이 규정은 2009년 2월 19일부터 효력이 발생한다.

부 칙

이 규정은 2010년 12월 23일부터 시행한다.

부 칙

이 규정은 2011년 5월 16일부터 시행한다.

〈 별표 1 〉 TESOL이수교과목

구분	교과목명	학점	개설전공
선택	중급영어회화[Intermediate English Conversation]	2	영문
선택	시사 영어[Use English]	2	영문
선택	현대영어실습[Contemporary English Practice]	3	캐나다학
필수	영어교과·교재개발 [Curriculum and Materials Development]	3	캐나다학
필수	영어교육 프로젝트[English Teaching Project]]	3	캐나다학
선택	캐나다학세미나[Canadian Studies Seminar]	3	캐나다학
선택	고급영어회화실습[Advance English Conversation]	3	캐나다학
필수	제2언어습득론 [Second Language Acquisition]	3	캐나다학
선택	영어회화연습(고급)[Advanced English Conversation]	2	교양
선택	영어독해연습(고급)[Advanced Practice in Reading Comprehension]	2	교양
선택	영어작문연습(고급)[English Composition]	2	교양
필수	영어교수방법론[English Language Teaching Methodology]	3	교양
필수	영어교육론[English Teaching Theory]	3	교양

〈서식 1〉 인증신청서

〈서식 1〉 인증신청서

강남인증신청서

학부(학과)	(주야)	학 년		학 번	
성 명		주민등록번호			
연 락 처	(집) (e-mail)	(핸드폰)			

* 다음의 분야별 세부사항에 체크해 주세요 *

인증구분	자격기준	취득성적/분야	비 고
외 국 어	※ 공인기관(분야) 및 자격(시험) 종류		
정보기술			

인증구분	관련 교과목 이수 현황	평균평점	외국어 시험
TESOL			※시험종류 및 성적
	영어교육실습프로젝트 Report 제출을 확인합니다. 제출일 : 20 년 월 일 확인자(담당교수) : (인)		
기 타	[기타 사회봉사실적 등 인성분야에 필요한 내용을 기재하고 증빙서류 첨부]		

첨부서류 : 성적증명서 및 자격관련 증빙서류 사본 1부.

위와 같이 강남인증제를 인정받고자 증빙 서류를 첨부하여 신청합니다.

제출일 : 20 년 월 일

신청자 : (인)

강남대학교 총장 귀하

〈서식 2-1〉 인 증 서

강남대 제200 - 호

인 증 서

성 명 :
주민등록번호 :
졸업학부(과)/전공 :
졸업년월일 :

상기인은 본 대학 졸업(재학)생으로서 인성분야는 물론 아래의 분야에도 탁월한 능력을 갖추었으므로 이에 인증서를 교부합니다.

- 아 래 -

□ 인증분야 :
□ 인증내용 :

20 년 월 일

확인자
작성자

강 남 대 학 교 총 장

〈 서식 2-2 〉 강남TESOL인증서

제200 - 호

강남TESOL인증서

성 명:
주민등록번호:
졸업학부(과)/전공:
졸업년월일:

위 사람은 본교 졸업(재학)생으로서 TESOL(Teaching English to Speakers of Other Languages) 관련하여 강남인증제 운영규정 제7조(인증기준)의 자격을 갖추었으므로 이에 인증 합니다.

20 년 월 일

강남대학교 총장

학생교류에 관한 규정

제 1 장 총 칙

제1조(목적) 이 규정은 학칙 제38의2와 제49의2에 의거하여 시행하는 국내·외 대학 간의 학생교류에 관한 사항을 규정함을 목적으로 한다.

제2조(정의) 이 규정에서 사용되는 용어의 정의는 다음 각호에 의한다.

1. "교류학점"이란 국내·외 대학과의 학생교류를 통하여 타 대학에서 취득한 학점을 대학 학점으로 인정한 것을 말한다.
2. "학생교류"란 학점교류, 어학연수, 교환학생, 복수학위과정 등을 위하여 교류대학과 상호간에 학생을 교환, 파견, 초청하는 것을 말한다.
3. "어학연수"란 교류대학 또는 교류대학 부설/부속 어학원에서 운영하는 어학과정 이수를 위해 일정기간 학생을 파견 및 교환하는 것을 말한다.
4. "교환학생"이란 교류대학 정규과정 이수를 위해 일정기간 학생을 파견 및 교환하는 것을 말한다.
5. "복수학위과정"이란 교류대학 정규과정 이수를 위해 일정기간 학생을 파견 및 교환하고, 상호 이수한 학점과 학기를 인정하여 각각의 학위를 수여하는 것을 말한다.

제3조(적용범위) 이 규정은 국내·외 대학 간의 학생교류에 적용한다.

제4조(본교생의 등록금 납부) ① 학생교류를 통해 교류대학에서 수학하는 기간의 매학기 등록금 등은 본 대학에 납부하여야 한다. 다만 다른 협정이 있는 때에는 그에 의한다.

② 전항에 의하여 재학생의 신분을 유지하는 자가 8학기를 초과하여 수학기간을 연장하는 경우에는 교류대학의 신청학점 수를 기준으로 학칙시행세칙 제6조에 의한 등록금을 납부하여야 한다.

③ 졸업대상자가 교류대학의 성적통보 등 학사행정의 지연으로 졸업이 유보된 경우에는 등록금을 면제하고 다음 학기 재학생으로 한다.

제5조(준수의무) 이 규정에 의하여 교류학생으로 수학하는 자는 해당 국가의 법규와 교류대학의 학칙 및 관련 규정 등을 준수하여야 한다.

제6조(준용) 이 규정에 명시되지 않은 사항은 교육과학기술부 지침에 반하지 아니하는 범위에서 학칙 및 교류협정에 의한다.

제 2 장 국내대학 학생교류

제7조(범위) 본 대학과 학점교류 협약이 체결된 대학의 정규 학기 또는 방학 중 개설된 교과목으로 한다.

제8조(이수제한) 다음 각 호의 교과목은 교류학점으로 이수하지 못한다.

1. 사범계열 및 교직과목이수자의 공통 교직과목(교과교육영역 포함) 및 표시과목별 기본이수영역에 해당하는 과목
2. 독일바이마르음악학부의 전공과목
3. 동일계열에 의하지 아니하는 예·체능과목

제9조(학점취득제한) 교류학점 인정은 학기당 6학점 이내로 하고, 총 21학점을 초과하지 못한다. 다만, 군위탁생전형으로 입학한 학생이 인사발령에 의하여 군 근무지 이동이 발생하는 경우 2개 학기에 한하여 학기당 12학점까지 교류를 승인토록 하며, 졸업학점의 1/2을 초과할 수 없다.

제10조(신청자격) 학점교류신청을 하고자 하는 자는 다음 각호의 요건을 갖추어야 한다.

1. 1학년 이상을 수료한 자(편입생은 편입 후 1학기를 이수한 자)
2. 학사경고 및 징계처분을 받은 사실이 없는 자

제11조(취득신청) ①교류학점을 취득하기 위해서는 매학기 소정의 신청서를 제출하여 승인을 받아야 한다.

그 서면은 <서식 1>에 의한다. <개정 2013.01.02>

② 전항의 신청이 졸업최종학기 해당하는 자인 때에는 학사일정을 감안하여 허가를 제한할 수 있다.

③ 교류학점으로 허가한 과목은 임의로 변경하여 수강하지 못한다.

제12조(교류과목 인정) ① 교과목의 이수구분은 본 대학 교과과정에 개설여부와 관계없이 인정한다. 그 학점은 다음 각 호에 의한다.

1. 전공과목의 인정은 당해 학부(과)장의 승인을 받아야 한다.
2. 교류대학에서 교양선택으로 개설된 교과목은 교양선택으로 인정한다.
3. 전 1, 2호 이외 또는 교류대학 성적표에 이수구분이 표기되어 있지 않은 교과목은 교무처장이 정한다.

② 교과목별 학점 수는 교류대학의 학점 수와 동일하게 함을 원칙으로 한다.

③ 전 2항의 학점인정은 당해 학기에 수강신청한 교과목이어야 한다.

제13조(성적인정) ① 교류대학에서 취득한 성적은 등급을 우선으로 한다.

② 전항의 등급이 A+, A, A- 등으로 평가된 경우에는 A+는 A+로, A와 A-는 A로 하고, A, B, C, D, F로 평가된 경우에는 그 실점수를 학칙 제43조에 의한 등급으로 인정한다. <개정 2012.06.19>

제14조(성적표기) 교류학점의 표기는 "교과목명(국내교류)"로 한다.

제15조(포기제한) 학점교류에 의하여 이수한 성적과 학점은 포기하지 못한다. <개정 2013.01.02>

제 3 장 국외로의 학생파견

제1절 어학연수

제16조(범위) 교류대학 및 교류대학 부속/부설어학원 또는 해외 현장실습 프로그램을 통해 이수한 어학연수과정에 한정한다. <개정 2012.06.19>

제17조(지원자격) 어학연수 및 어학연수 학점인정을 위한 지원자격은 재학(휴학생 포함) 중인 자로 한다.

제18조(인원) ① 대학 주관 어학연수의 선발인원은 교류대학과의 협정 또는 합의에 의한다.

② 개별적인 어학연수의 학점인정에 대해서는 별도의 인원제한을 두지 않는다.

제19조(기간) 어학연수 파견 및 학점인정 기간은 최소 4주에서 최대 1년으로 한다.

제20조(신청) ① 대학 주관으로 모집 및 파견하는 어학연수 지원에는 다음 각호의 서면을 제출하여야 한다.

1. 신청서<서식 2>
2. 학업계획서<서식 3>
3. 재학 또는 휴학증명서
4. 기타 필요한 서면

② 개별적인 어학연수의 사후 학점인정에는 다음 각호의 서면을 제출하여야 한다.

1. 신청서(서식 5>
2. 재학 또는 휴학증명서
3. 당해 교육과정 이수 확인 및 성적 증명 서류
4. 기타 필요한 서면

제21조(학적) 당해 어학연수 운영기간이 본 대학 정규수업기간과 2주 이상 겹치는 경우 휴학하여야 한다.

제22조(수강신청) 어학연수 학점인정을 위한 수강신청은 학생 본인이 희망하는 학기에 한다.

제23조(학점의 인정) 어학연수학점의 인정은 다음 각 호에 의한다.

1. 주당 20시간 이상의 어학수업을 제공하는 교육과정을 기준으로 4~12주 과정은 교양선택 2학점(1과목), 13~24주 과정은 4학점(2과목), 25~36주 과정은 6학점(3과목), 37주 이상은 8학점(4과목)으로 인정한다.
2. 어학연수학점은 수강신청한 학기에 인정한다.

제24조(과목명표기) 어학연수 과목명은 표기한다. 다만 두 과목이상 이수한 경우에는 연 번호를 부여하여 구분한다.

제2절 교환학생

제25조(범위) 본 대학과 교류협정이 체결된 외국대학으로 한다.

제26조(지원자격) 교환학생으로 지원할 수 있는 자는 다음 각 호의 요건을 갖추어야 한다.

1. 지원 시점에 학부 1학년 이상(편입생의 경우 1학기 이상)을 수료한 자로서 졸업 최종학기가 파견기간에 포함되지 않은 자
2. 지원 시점에 총 평균평점 3.0 이상인 자로서 해당 외국대학이 요구하는 어학능력 및 자격을 갖춘 자
3. 조기졸업 대상이 아닌 자
4. 징계 받은 사실이 없는 자
5. 해외여행에 결격사유가 없는 자
6. 기타 선발요건을 갖춘 자

제27조(선발인원) 교환학생 선발인원은 호혜원칙에 따른다. 단, 교류기관 간에 문서를 통한 합의가 있을 경우 그에 따른다.

제28조(파견기간 및 횟수) 교환학생의 수학기간은 재학 중 2학기를 초과하지 아니하는 범위에서 1회에 한한다.

제29조(신청) 교환학생으로 지원하고자 하는 자는 소속 학부(과)장 및 대학장의 승인을 받아 다음 각호의 서면을 제출하여야 한다.

1. 신청서<서식 2>
2. 학업계획서<서식 3>
3. 전공교수추천서<서식 4>
4. 성적증명서 및 재학(휴학)증명서
5. 어학능력 및 자격을 증명하는 서면
6. 기타 필요한 서면

제30조(등록) ① 등록금 납부는 제4조를 준용한다.

② 교환학생 기간의 수강신청은 면제한다.

제31조(휴학 및 수학포기) ① 교환학생기간 동안은 질병, 사고 등 부득이한 사유로 학업을 계속 할 수 없는 경우를 제외하고는 휴학할 수 없다.

② 수학의 포기에는 총장의 승인을 받아야 한다.

제32조(학점취득제한) 교환학생의 교류대학 학점취득은 졸업학점의 3분의 1을 초과하지 못한다.

제33조(학점의 인정 등) ① 교환학생이 교류대학에서 이수한 교과목의 이수구분은 제12조를 준용한다. <개정 2012.06.19>

② 교환학생이 교류대학에서 이수한 교과목의 성적은 등급 또는 실점수를 등급화한 성적 중 학생에게 유리한 성적을 인정할 수 있다. 단, 낙제(F)인 경우에는 낙제로 처리한다. <신설 2012.06.19> <개정 2013.01.02>

③ 교환학생이 교류대학에서 이수한 교과목의 성적은 총 이수학점에는 포함하되 누계 평점평균에는 합산하지 않는다. <신설 2013.01.02>

④ 학점교류에 의하여 이수한 성적과 학점은 포기하지 못한다. <신설 2012.06.19> <개정 2013.01.02>

제34조(학적표기) 교환학생의 해당 학기 학적에 교환학생으로 파견된 국가 및 대학명을 표기한다.

제3절 복수학위과정

제35조(범위) 재학생 파견은 본 대학과 복수학위과정에 관한 협약이 체결된 외국대학에 한정한다.

제36조(지원자격) 본 대학 재학생으로서 외국대학의 복수학위과정에 지원하고자 하는 자는 다음 각 호의 자격을 갖추어야 한다. 다만, 사범대학의 학과 또는 교직과정이 설치된 학과의 교사자격 취득예정자, 조기졸업대상자로 확정된 자, 전부전과하거나 예정인 자는 지원하지 못한다.

1. 출국 전까지 4학기 이상 이수하고 70학점 이상 취득하고 지원시점 총 평점평균이 3.5이상인 자
2. 해당 외국대학에서 요구하는 언어능력을 가진 자
3. 해외여행에 결격사유가 없는 자
4. 기타 상호 협약 또는 대학이 정한 자격을 갖춘 자
5. 징계 받은 사실이 없는 자

제37조(선발전공) 지원자는 본 대학에 입학한 학부

(과)에 개설된 전공 중 희망전공을 선택하여야 하고, 유사한 전공이 외국대학에 개설되어 있는 경우에 한하여 선발한다.

제38조(선발인원) 발인원은 양 대학 간의 동수를 원칙으로 한다. 단, 양 대학 간의 문서를 통한 합의가 있을 경우 그에 따른다.

제39조(파견기간) ① 복수학위 취득을 위한 해외대학에서의 수학기간은 최소 2년(4학기)으로 한다. 다만 다른 협정이 있는 때에는 그에 의한다.

② 전항의 수학기간은 1년을 넘지 않는 범위에서 연장할 수 있다. 다만 연장에 대하여 양교의 허가를 받아야 한다.

제40조(지원신청) 복수학위과정의 지원자는 소속 학부(과)장 및 대학장의 승인을 받아 다음 각호의 서면을 제출하여야 한다.

1. 신청서<서식 2>
2. 학업계획서<서식 3>
3. 전공교수추천서<서식 4>
4. 성적증명서 및 재학(휴학)증명서
5. 어학능력 및 자격을 증명하는 서면
6. 기타 필요한 서면

제41조(등록) 복수학위생으로 파견된 기간의 등록은 제30조를 준용한다.

제42조(휴학) 교류기간 중 휴학은 1회로 한정한다.

제43조(수학포기) ① 수학의 포기에는 양교의 승인을 얻어야 한다.

② 포기직전 학기까지 이수한 교과목은 이 규정에 의거 심사·인정한다.

제44조(학점취득제한) 교류대학에서 취득한 학점은 졸업학점의 2분의 1을 초과하지 아니하는 범위에서 인정한다.

제45조(학점의 인정 등) 교류대학에서 이수한 교과목의 이수구분 및 성적 등은 제12조, 제13조, 제15조를 준용한다.

제46조(학적표기) 복수학위과정을 이수하는 학생의 교류학기 학적에 파견된 국가 및 대학명을 표기하여야 한다.

제47조(전공이수) ① 제1전공은 본 대학에 입학한 학부(과)에 개설된 동일 전공을 이수하여야 한다.

② 복수전공 및 부전공을 위한 교과목을 이수할 수 있다. 다만 이수한 교과목은 해당 학부(과)장의 승인을 받아 해당 전공교과목으로 인정된 것이어야 한다.

제48조(졸업종합평가) 교류대학에서 이수한 성적 및 취득학점이 본 대학 졸업기준을 충족한 자에는 졸업종합평가를 생략한다.

제49조(졸업사정) 교류대학에서 이수한 성적이 본 대학 졸업기준에 적합한 때에는 이를 대체하여 인정한다. 다만 그 성적은 졸업종합심사 1주전까지 도달하여야 한다.

제50조(학위) 학생교류에 의하여 대학 소정의 학위 취득요건을 충족한 때에는 학위를 수여할 수 있다. 그 학위는 교류협정에 의한다.

제4장 외국 학생유치

제1절 교환학생

제51조(범위) 교환학생 초청대상은 본 대학과 교류협정이 체결된 외국대학의 재학생으로 한다.

제52조(자격조건) 교환학생으로 초청받고자 하는 자는 추가적으로 다음 각 호의 요건을 갖추어야 한다.

1. 본 대학 정규 교육과정 이수에 필요한 어학능력을 갖춘 자
2. 양 대학 간의 협약에서 정한 자격을 갖춘 자
3. 소속대학 담당부서의 주관 하에 지원 절차가 이루어진 자
4. 한국에서의 장기간 유학이 가능할 정도로 심신이 건강한 자
5. 기타 선발요건을 갖춘 자

제53조(초청인원) 초청인원은 호혜원칙에 따른다. 단, 양 대학 간의 문서를 통한 합의가 있을 경우 그에 따른다.

제54조(초청기간) 교환학생의 수학기간은 1년(2학

기)을 초과하지 아니하는 범위에서 1회에 한한다. 단, 교류인원의 균형을 위해 양 대학 간의 문서를 통한 합의가 있을 경우 그에 따른다.

제55조(교육과정) 교환학생은 본 대학 정규 교육과정 중 수강이 가능한 범위 내에서 본인이 희망하는 교과목을 이수한다.

제56조(등록) ① 교환학생 기간 동안의 수업료는 전액 면제한다. 단, 양 대학 간의 협정 또는 문서를 통한 합의가 있을 경우 그에 따른다. ② 교환학생의 학적은 본인의 소속대학 전공과 가장 유사한 학부(과)로 한다. ③ 본 대학에서 수학하는 교환학생은 정해진 기간 내에 수강신청을 완료하여야 한다.

제57조(성적통보) 당해 교육과정 성적이 확정되는 대로 소속대학 담당부서에 문서를 통해 통보한다.

제2절 복수학위과정

제58조(범위) 복수학위과정 초청대상은 제51조를 준용한다.

제59조(자격조건) 복수학위과정으로 초청받고자 하는 자는 추가적으로 다음 각 호의 요건을 갖추어야 한다.

1. 본 대학 파견 전까지 소속 외국대학 수업연한과 졸업학점의 2분의 1 이상을 이수하거나 예정인 자
2. 본 대학 학부 정규과정에서 수학할 수 있는 어학능력을 갖춘 자
3. 양 대학 간의 협약에서 정한 자격을 갖춘 자
4. 소속대학 담당부서의 주관 하에 지원 절차가 이루어진 자
5. 한국에서의 장기간 유학이 가능할 정도로 심신이 건강한 자
6. 기타 선발요건을 갖춘 자

제60조(초청인원) 초청인원은 제53조를 준용한다.

제61조(초청기간) 복수학위과정의 수학기간은 2년 이상으로 한다. 단, 양 대학 간의문서를 통한 합의가 있을 경우 그에 따른다.

제62조(교육과정) 교육과정은 제55조를 준용한다.

제63조(등록) 등록은 제56조를 준용한다.

제64조(성적통보) 성적통보는 제57조를 준용한다.

제65조(휴학) 교류기간 중 휴학은 1회로 한정한다.

제66조(수학포기) ① 수학의 포기에는 양교의 승인을 얻어야 한다.

② 포기직전 학기까지 이수한 교과목은 이 규정에 의거 심사인정한다.

제67조(학위수여기준) 그 복수학위과정의 학위수여기준은 다음 각호 각목에 의한다. <개정 2013.01.02>

1. 본 대학에서 본 대학 수업연한과 졸업학점의 2분의 1이상 이수
2. 교양과목이수
   가. 채플 2회 이상
   나. 인성과 학문 2회 이상
3. 전공선택과목이수
   가 일반대학학과: 36학점 이상
   나. 사범대학의 학과: 42학점 이상
4. 졸업종합평가

부 칙

① (시행일)이 규정은 2010년 3월 1일부터 시행한다.

② (다른 규정의 개정)

1. 강남대학교 학칙 일부를 다음과 같이 개정한다.

제38조 의2 제2항 중 “학생교류및교류학점인정에관한규정과 외국대학교와의복수학위과정운영규정으로 정한다”를 “학생교류에관한규정으로 정한다”로 한다.

2. 계절수업운영규정 일부를 다음과 같이 개정한다.

제4조 제6항 중 “학생교류및교류학점인정에관한규정을 따른다”를 “학생교류에관한규정을 따른다”로 한다.

③ (다른 규정의 폐지)「학생교류및교류학점인정에

관한규정」·「외국대학과의복수학위운영규정」은 이 규정시행과 동시에 이를 폐지한다.

④ 이 규정은 2012년 6월 19일부터 시행한다.

⑤ 이 규정은 2013년 1월 2일부터 시행하되, 2012학년도 2학기부터 적용한다.

<서식 1> 학점교류지원서

추천	학부(과)장
	/

학점교류 지원서

확인	담 당	팀장
	/	

성 명	국문		학점교류사항	희망교류대학	대학(교)
	영문			희 망 교 류 학년도/학기	20 학년도 학기
주민등록번호				교류과목수	총 과목
학 번				신 청 학 점	총 학점
소 속	학부(과) 학년			학 점 교 류 총취득학점	학점 (총21학점까지 허용)
주 소	우편번호(-)			전화번호	( )

학부(과) 전공 소속 인정 과목	교류대학교 수강 신청과목			소속대학교 인정과목				
	이수구분	수강신청 교과목명	학점	이수구분	인 정 과 목	학점	학년	학기
추천 의견								

위와 같이 경인지역 대학(교) 학부학생 학점교류 협약에 의거하여 교류대학에서 학점을 취득하고자 지원하오며, 아울러 교류학생으로서 지켜야 할 모든 사항을 틀림없이 준수할 것임을 서약합니다.

20 년 월 일

신청자 (인)

총장 귀하

고유식별정보 수집·이용 동의서

본 대학은 주민등록번호를 법령에 따라 개인을 고유하게 구별하기 위하여 부연된 식별정보를 타대학 학점교류 수강신청을 위하여 수집·이용합니다. 귀하는 이와 같은 개인정보의 수집·이용에 동의를 거부할 수 있으나, 거부할 시 '타대학 학점교류 수강 신청'이 제한 될 수 있습니다.

동의합니다[ ] 동의하지 않습니다[ ]

<서식 2> 학생교류지원서

학 생 교 류 지 원 서

과 정 명		□ 어학연수 □ 교환학생 □ 복수학위과정 □ 기타( )						
파견기간		학년도 학기부터 학년도 학기까지(년 월~ 년 월)						
지원대학		1지망	국가명		대학명			
		2지망	국가명		대학명			
		3지망	국가명		대학명			
지원자	성 명	한 글			한 문		사 진	
		영 문	(여권상 영문이름과 동일하게 기재)					
	주민등록번호							
	소 속	학부(과)	학부(주·야) 전 공					
		학 번		학 년	( )학년 ( )학기차			
	주 소							
	연락처	자 택				휴대폰		
		E-Mail						
	여 권	번 호				만료일자		
본인 외 연락처	국내	성 명				관 계	지원자의 ( )	
		연락처	자 택			휴대폰		
		주 소						
	파견국가	성 명				관 계	지원자의 ( )	
		연락처	자 택			휴대폰		
		주 소						
소속대학 승인		위 학생은 □ 어학연수 □ 교환학생 □ 복수학위과정 □ 기타( )을 이수하기에 충분한 자질과 소양을 갖추었으므로 지원을 승인합니다. 년 월 일 ( )학부(과)장 (인) ( )대학장 (인)						

본인은 파견되는 기간동안 다음 사항의 준수를 다짐하며, 이를 위반하였을 경우 어떠한 조치에도 감수할 것을 서약합니다.

- 다 음 -

1. 대학과 파견대학의 학칙 및 제 규정을 준수한다.
2. 대학의 명예를 실추시킨 경우 위 자격의 박탈을 용인하며, 즉시 귀국한다.
3. 파견기간동안 본인의 귀책사유로 발생한 모든 손해에 대하여는 어떠한 책임도 대학에 전가하지 아니한다.
4. 파견기간이 종료되면 즉시 귀국한다.

본인은 상기와 같이 파견을 신청합니다.

년 월 일

신청인 (인)

<서식 3> 학업계획서

학 업 계 획 서

* 지원 동기, 학업계획, 졸업 후 진로 계획 등에 관하여 작성
* 제출일자, 소속, 성명, 서명은 뒷면에 기재

<서식 4> 추 천 서

* 추천자께서는 위 항목을 평가하여 해당 점수에 ○표를 해 주시고, 종합평가란에는 지원자에 대한 종합적인 평가와 추천사유를 간략하게 기재해 주시기 바랍니다.
* 추천자께서는 추천서를 학생에게 직접 주지 마시고 봉인 후 해외 학생교류 담당부서로 전달 해 주시기 바랍니다.

추 천 서

소 속	대학	학부(과)・전공	학년 학기
이 름		학 번	
과 정 명		파견시기	학년도 학기
수학국가 및 대학			

구 분	매 우 우수함	우수함	보 통	부족함	매 우 부족함	평 가 불가능
학습의지	20	16	12	8	4	0
창의력	20	16	12	8	4	0
지도력	20	16	12	8	4	0
교우관계	20	16	12	8	4	0
지적능력	20	16	12	8	4	0
총점						

■ 종합평가

년 월 일

위 추천인 _____ (인)

<서식 5> 어학연수학점인정신청서

어학연수 학점인정 신청서

지원자	성 명	한 글		한 문			사 진
		영 문	(여권상 영문이름과 동일하게 기재)				
	주민등록번호						
	소 속	학부(과)	학부(주·야) 전 공				
		학 번		학 년	( )학년 ( )학기차		
	주 소						
	연락처	자 택				휴대폰	
		E-Mail					
	여 권	번 호				만료일자	
긴급연락처	성 명					관 계	지원자의 ( )
	연락처	자 택				휴대폰	
	주 소						
연수과정 1	수학기관	국가명		대학명			
	과정명						
	수학기간	년 월 ~ 년 월 총 주			주당수업시간	(문화체험 등을 제외한 어학수업시간만 포함)	
연수과정 2	수학기관	국가명		대학명			
	과정명						
	수학기간	년 월 ~ 년 월 총 주			주당수업시간	(문화체험 등을 제외한 어학수업시간만 포함)	
연수과정 3	수학기관	국가명		대학명			
	과정명						
	수학기간	년 월 ~ 년 월 총 주			주당수업시간	(문화체험 등을 제외한 어학수업시간만 포함)	

본인은 상기의 내용이 모두 사실임을 확인하며, 이에 따라 해외 어학연수 학점인정을 신청합니다.

년 월 일

신청인 (인)

교양및전공이수에관한규정

제1조(목적) 이 세칙은 학칙 제35조 및 제41조, 제41조의 2에 의한 교양과목과 전공이수에 관한 세부사항을 규정함을 목적으로 한다.

제 1 장 교양 이수

제2조(정의) 이 규정에서 교양과목이라 함은 교양필수과목, 각 영역별 교양선택과목을 말한다. 다만, 자유선택과목(교직, 타학부 전공과목, 평생교육사과목, 학점교류에서 전공으로 인정받지 못한 과목, 외부의 컨소시엄에 의하여 개설된 가상강좌)과목은 교양과목에 포함하지 아니한다. <개정 2008.03.01, 2012.06.19, 2013.01.02>

제3조(학점이수 및 범위) ① 교양필수 과목은 졸업시 까지 <별표 1>과 같이 반드시 이수하여야 한다. <개정 2007.11.29, 2008.03.01, 2013.01.02>

② 교양필수 과목의 졸업사정은 과목사정을 원칙으로 하며 입학년도별 교양필수 교과목은 <별표1-1>과 같이 이수하여야 한다. 다만, 교과과정 개편으로 변경된 교과목은 대체하여 인정할 수 있으며 이에 관한 세부사항은 따로 정한다. <신설 2012.06.19> <개정 2013.01.02>

③ <별표 1>의 전공이수 학점 중 전공기초 기준학점을 초과하여 이수한 학점은 전공선택으로 인정할 수 있다. <개정 2013.01.02>

④ 채플과 인성과학문은 재학 중 4회 이상을 이수하여야 하며, 성적은 Pass/Fail로 한다. 다만, 편입학생은 채플과 인성과 학문을 2회 이상 이수하여야 한다.

⑤ ~⑧ (삭제)

제4조(이수제한) ① 교양필수 및 교양선택과목의 총 이수학점은 48학점을 초과할 수 없다.

② <삭제> 2012.06.19

③ 교양과목 48학점 초과하여 취득한 학점은 졸업학점으로 인정하지 않으며, 초과한 교양학점에 대해서는 성적을 포기할 수 있다. 단, 국내·외 학점교류로 취득한 교과목은 그러지 아니한다. <개정 2012.06.19, 2013.01.02>

④ 초과한 교양학점은 교양교과목 중 졸업요건을 충족하는 범위내에서 수강신청 변경기간 또는 졸업일 전후 7일 이내에 포기할 수 있으며, 포기한 교과목은 다시 복원할 수 없다. <신설 2013.01.02>

⑤ 본조에 명시된 사항 이외의 관련 사항은 학칙시행세칙 제14조에 의하여 처리한다.

제5조(분반 및 수업) (삭제)

제6조(선수과목이수) (삭제)

제7조(관리 및 운영) (삭제)

제2장 전공 이수

제8조(정의) 이 규정에 적용되는 전공의 정의는 다음과 같다. <개정 2010.12.23>

1. 제1전공 : 소속 학부(과)내에서 1개 전공을 선택하여 반드시 이수해야 하는 전공을 말한다. <개정 2012.10.25>

2. 심화전공 : 제1전공의 교육과정에서 심화학습이 가능하도록 일정 학점 이상의 전공을 이수하게 하는 것을 말한다. [신설 2012.10.25]

3. 다전공 : 제1전공 이외에 동일 학부내 다른 전공 또는 타 학부(과)에 개설된 전공을 소정 학점 이상 이수하는 것을 말하며 다음 각목과 같다. [신설 2012.10.25]

가. 복수전공 : 제1전공 이외에 동일 학부 내 다른 전공 또는 타 학부(과)에 개설된 전공에서 소정의 과정을 이수할 경우 제2전공 또는 제3전공으로 인정하는 전공을 말한다. <개정 2012.10.25>

나. 연계전공 : 제1전공 이외에 본 대학교에서 정한 2개 이상의 학부(과)의 전공이 연계하여 새로운 영역을 이수하게 하여 인정하는 전공을 말한다. <개정 2012.10.25>

다. 자율설계전공 : 제1전공 이외에 학생 개인이 교육과정을 구성하여 총장의 승인을 받아 이수하는 전공을 말한다. <개정 2012.10.25>

라. 부전공 : 제1전공 이외에 학부내 다른 전공 또는 타 학부(과)에 개설된 전공을 이수하는 것을 말한다. <개정 2012.10.25>

제9조(이수범위) ① 제1전공은 소속 학부(과) 내에서 이수하여야 한다. <개정 2012.10.25>

② 복수전공과 부전공은 독일바이마르음악학부를 제외한 모든 전공 중에서 선택하여 이수할 수 있다. 단, 연계전공과 자율설계전공의 이수과목 범위는 제11조 제8항과 제9항에 의한다. <개정 2010.12.23, 2012.10.25>

③ 사범대학의 학과 또는 교직과정이 설치되어 있는 학부(과)·전공 상호간에 복수전공을 할 경우 소정의 교과목을 이수하여야 해당 교원 자격증을 취득할 수 있다. 다만, 교직과정설치 학부·전공은 교직이수예정자로 선발된 학생에 한하며, 초등(특수교육과)은 초·중등교육법 교사자격 기준에 따라 사범대학의 학과에 한하여 복수전공을 할 수 있다. <개정 2008.03.01>

④ 중등특수교육과를 주전공으로 하거나 교직팀의 승인을 얻어 중등특수교육과를 복수전공 하는 학생의 표시과목에 해당하는 학부(과)의 전공과목을 이수하는 경우 중등특수교육과의 전공으로 인정할 수 있다. <신설 2013.01.02>

⑤ 복수·부전공·연계전공은 주야간 교차하여 이수할 수 있으며, 교과목은 학칙시행세칙 제14조의 2에 의거 9학점까지는 교차 수강할 수 있다.

제10조(신청자격 및 절차) ① 전공이수인정신청은 2학기차에 재학중인 자로서, 2학기차 말 소정기간 내에 전공이수인정신청을 하여야 한다. 다만, 편입생은 입학 첫 학기 말 소정기간 내에 전공이수인정 신청을 하여야 한다.<개정 2008.08.01, 2008.12.24, 2011.5.16>

② 기 제출한 전공이수인정신청서를 변경하고자 할 경우에는 소정기간 내에 전공이수변경신청을 하여야 한다. <개정 2008.08.01, 2008.12.24, 2012.06.19>

제11조(학점이수) ① 제1전공과 복수전공 이수를 위한 필요한 학점은 <별표 1>과 같다.<개정 2007.04.23, 2007.11.29, 2008.12.24, 2013.01.02>

② 제1전공을 심화전공으로 이수하지 않는 자는 1개 이상의 다전공을 반드시 이수하여야 한다. 다만, 2015학년도 이후 편입학자의 경우에는 예외로 한다.

[신설 2012.10.25] <개정 2013.01.02>

③ 부전공은 부전공하고자 하는 해당 전공교과목 중에서 전공기초 3학점 이상, 전공선택 21학점 이상을 이수하여야 한다. <개정 2008.03.01, 2012.10.25>

④ 복수전공을 신청하였으나 학점이 부족하여 복수전공 인정을 받지 못하지만 전항의 부전공 요건을 충족한 경우에는 부전공으로 인정할 수 있으며, 부전공 이수인정을 받고자 하는 자는 최종학기 소정 기간에 전공이수변경신청을 하여야 한다. <개정 2008.03.01, 2008.12.24, 2010.12.23, 2012.06.19>

⑤ 복수·연계·자율설계전공을 이수하고자 하는 자가 제1전공과 복수·연계·자율설계전공 교육과정에 모두 편성된 동일한 과목을 이수할 경우에는 각각 6학점이내에서 중복 인정할 수 있다. 단, 교양선택에 개설된 교과목은 동일하여도 인정하지 아니한다. <개정 2007.09.20, 2010.12.23, 2012.10.25>

⑥ 제1전공 이수요건을 충족시키지 못한 경우에는 복수·연계·자율설계전공 이수요건을 갖추었다 하더라도 전공이수 및 졸업의 자격에 미달되는 것으로 본다. <개정 2010.12.23>

⑦ 복수·부·연계전공 이수를 위하여 실기 및 실습과목을 전공 이수과목으로 이수코자 할 경우 실기 및 실습비는 본인이 부담하여야 한다.

⑧ 연계전공별 개설 교과목 및 이수학점 현황은 <별표 2-1>과 <별표 2-2>와 같으며, 각 전공별로 개설한 교과목을 다음 각 호에 의하여 36학점 이상을 이수하여야 한다. <개정 2007.09.20, 2007.11.29, 2008.08.01, 2008.12.24, 2009.11.18, 2012.06.19,

2013.01.02>

1. 2개 학부(과) 또는 전공이 연계된 경우 : 당해 연계전공 관련 학부(과)·전공별 영역에서 각 12학점 이상을 이수

가. 삭제 <2013.01.02>

나. 삭제 <2013.01.02>

2. 3개 학부(과) 또는 전공이 연계된 경우 : 당해 연계전공 관련 학부(과)·전공별 영역에서 각 9학점 이상을 이수

3. 4개 학부(과) 또는 전공이 연계된 경우 : 당해 연계전공 관련 학부(과) 또는 전공별 영역에서 각 6학점 이상을 이수

⑨ 자율설계전공의 교육과정은 본교에 개설된 교과목 중에서 42-51학점을 개설하여 2학년 1학기 소정기간내에 제출하여 총장의 승인을 받아야 하며, 개설과목 중에서 36학점 이상을 이수하여야 한다. <개정 2008.08.01, 2008.12.24, 2012.06.19>

제12조(학위수여) ① 제1전공, 복수전공, 부전공, 연계전공 또는 자율설계전공의 졸업요건이 모두 충족되었을 경우 제1전공, 복수전공, 부전공, 연계전공 또는 자율설계전공이 병행 표기된 학위증서를 수여하고 학적부에 기재한다. <개정 2010.12.23>

② 심화전공 이수자는 "'OO학부(과) 또는 OO전공' (심화전공이수)"로 표기한다. [신설 2012.10.25]

③ 졸업을 유보하고자 하는 자는 졸업 최종학기 소정기한 내에 졸업유보신청을 하여야 한다. <개정 2008.08.01, 2012.06.19>

④ 졸업유보자로 확정된 이후에는 취소할 수 없으며, 이에 따른 등록금 납부는 학칙시행세칙 제6조를 따른다. <신설 2012.06.19>

⑤ 1학기 이상 졸업을 유보하고자 하는 자는 학칙 제5조의 재학연한 내에서 매학기 졸업유보 신청을 하여야 한다. <신설 2012.06.19>

부 칙

① 이 개정 세칙은 2002년 3월 1일부터 시행한다

② (관련규정 폐지)이 개정 시행과 동시에 교양과목 이수에 관한 시행세칙과 전공이수에 관한 시행세칙은 폐지한다.

③ (경과조치) 전공이수에 관한 내용은 1997학년도 입학자부터, 교양이수에 관한 내용은 2001학년도 입학자부터 적용한다.

④ (시행일) 이 개정세칙은 2002년 11월 18일부터 시행한다.

⑤ 이 개정세칙은 2003년 2월 11일부터 시행한다.

⑥ 이 개정규정은 2004년 04월 01일부터 시행한다.

⑦ 이 개정 규정은 2005년 01월 19일부터 시행하되, 제3조 제4항의 "인성과학문" 교과목 이수지정은 2005학년도 제1학기 편입생부터 적용한다.

⑧ 이 개정규정은 2005년 03월 01일부터 시행한다.

⑨ 이 개정규정은 2005년 08월 26일부터 시행하되, 2006학년도부터 적용한다.

⑩ (경과조치) 제11조 제7항 제1호 나.의 "실버산업 컨설팅전공"과 "노인건강관리전공"은 2006학년도부터 폐지한다.

⑪ 이 개정규정은 2006년 02월 23일부터 시행한다.

⑫ 이 개정규정은 2006년 11월 03일부터 시행한다.

⑬ 이 개정규정은 2007년 04월 23일부터 시행한다.

⑭ 이 개정규정은 2007년 09월 20일부터 시행하되, 2007학년도 2학기부터 적용한다.

⑮ (경과조치) 중국통상, 미주통상연계전공 이수자 중 2006학년도 이전 입학자는 폐지된 국제무역론과 신설된 국제운송론 중 택1하여 이수 가능하며, 2007학년도 입학자부터는 반드시 국제운송론을 이수하여야 한다

⑯ 이 개정규정은 2007년 11월 29일부터 시행한다.

⑰ 이 규정은 2008년 03월 01일부터 시행한다. 단, 제11조의 교직부전공은 2007학년도 입학자부터 적용한다.

⑱ 이 규정은 2008년 8월 1일부터 시행한다.

⑲ (경과조치) 2008학년도 이전 입학자(독일바이마르음악학부 제외)가 학적변동으로 2009학년도 이후 입학자와 같이 졸업하는 경우에는 제1전공의 학부(과)기초와 전공선택을 통합하여 51학점(단, 사범계는 57학점)이상 이수하여야 한다. 단, 제1전공과 복수전공의 학부(과)기초 6학점은 반드시 이수하여야 한다.

⑳ 이 규정은 2008년 12월 24일부터 시행한다.

㉑ 이 규정은 2009년 11월 18일부터 시행한다.

㉒ 이 규정은 2010년 12월 23일부터 시행한다.

㉓ 이 규정은 2011년 5월 16일부터 시행한다.

㉔ 이 규정은 2012년 6월 19일부터 시행한다.

㉕ (시행일) 이 규정은 2012년 10월 25일부터 시행한다. 다만, 제8조, 제11조, 제12조의 개정규정은 2013학년도 입학자 및 2015학년도 편입학자부터 적용한다.

㉖ 이 규정은 2013년 1월 2일부터 시행한다.

< 별표 1 > <개정 2008.03.01, 2008.12.24, 2012.10.25, 2013.01.02>

교양 및 최소 전공교과목 이수 현황

1. 2012학년도 이전 입학자(2014학년도 이전 편입학자 적용)

입학년도	대 학	학부 학과	제 1 전공 과정			복수전공 과정				기 타		최소 졸업 학점
			교 양 필 수	전공(기초+전선+전필)		학부(내)		학 부(과) 외		교 양 선 택	자 유 선 택	
						학부(과) 기초	전공	학부(과) 기초	전공			
2008 이전	이공계열 제외 한 전 대학	일반 학부(과)	13 (채플4회, 인성과학문 4회)	51(기초 6학점 이상 필수 이수)		-	36	6	36	부족학점 이수 *교양은 교양필수 포함 48학점 이내 이수		140
		통합 학부(과)	13 (채플4회, 인성과학문 4회)	51(기초 6학점 이상 필수)		-	36	6	36			
		사범대 학학과	13 (채플4회, 인성과학문 4회)	57(기초 6학점 이상 필수)		-	-	6	50			
		독일바이 마르음악 학 부	29 (채플4회, 인성과학문 4회)	-	104 (성악,지휘 전공은 90)	-	-	-	-			
	이공계열	일반 학부(과)	19 (채플4회, 인성과학문 4회)	51(기초 6학점 이상 필수)		-	36	6	36			
2009 이후	이공계열 제외 한 전 대학	일반 학부(과)	13 (채플4회, 인성과학문 4회)	6	45	-	36	6	36	부족학점 이수 *교양은 교양필수 포함 48학점 이내 이수		140
		통합 학부(과)	13 (채플4회, 인성과학문 4회)	6	54	-	36	6	36			
		사범대 학학과	13 (채플4회, 인성과학문 4회)	6	50	-	-	6	50			
		독일바이 마르음악 학 부	29 (채플4회, 인성과학문 4회)	-	104 (성악,지휘 전공은 90)	-	-	-	-			
	이공계열	일반 학부(과)	19 (채플4회, 인성과학문 4회)	6	45	-	36	6	36			

* 2009학년도이후 입학자기준 통합학부(과)는 경영학부, 실버산업학부, 중국어문화학과, 중국실용지역학과 임.

2. 2013학년도 이후 입학자 적용

입학년도	구분	교양필수	제1전공		복수전공			부전공	최소졸업학점
			심화전공자	다전공자	학부(내)		학 부(과) 외	전공기초 + 전공선택	
			전공기초 + 전공선택	전공기초 + 전공선택	전공선택		전공기초 + 전공선택		
2013 이후	일반 학부(과)	과목별 사정 별표 1-1 참조	66 (전공기초 6학점 이상 반드시 이수)	51 (전공기초 6학점 이상 반드시 이수)	-	36	42 (전공기초 6학점 이상 반드시 이수)	24 (전공기초 3학점 이상 반드시 이수)	130
	통합학부 (과)		78 (전공기초 6학점 이상 반드시 이수)	60 (전공기초 6학점 이상 반드시 이수)	-	-	42 (전공기초 6학점 이상 반드시 이수)	24 (전공기초 3학점 이상 반드시 이수)	

※ 2009학년도이후 입학자기준 통합학부(과)는 경영학부, 실버산업학부, 중국어문화학과, 중국실용지역학과 임.

※ 교양은 교양필수를 포함하여 48학점을 초과할 수 없다.

3. 2015학년도 이후 편입학자 적용

편입 학년 학기	학부구분	전적대학 학점인정	본교 취득 학점	졸업 학점 (이상)	본교최소 이수학기 (등록)	편입생이수지정학점	
						주전공(제1전공) 전공기초 + 전공선택	교양필수
3학년 1학기 2학기	전체 학부(과)	65 학점	65 학점 이상	130 학점 이상	4학기	54학점 이상 (전공기초도 전공선택으로 인정함)	인성과학문 : 2회 이상 채플 : 2회 이상

< 별표 1-1 > [신설 2012.06.19] <개정 2012.10.25, 2013.01.02>

입학년도별 교양필수 교과목 이수 현황

입학년도	학부(과)	기준
1996학년도 이전	이공계 제외 전체 학부(과)	학점만으로 사정 / 교필 12학점 이상 이수
	이공계	학점만으로 사정 / 교필 18학점 이상 이수
1997학년도~1999학년도	이공계 제외 전체 학부(과)	기독교와현대사회, 언어와표현, 실용영어, 컴퓨터실습Ⅰ·Ⅱ(2과목), 영어회화(3학점), 예배 4회
	이공계	기독교와현대사회, 언어와표현, 실용영어, 컴퓨터실습Ⅰ·Ⅱ(2과목), 영어회화(3학점), 예배 4회, 수학및연습, 일반물리학및실험, 일반화학및실험
2000학년도	이공계 제외 전체 학부(과)	기독교와현대사회, 언어와표현, 실용영어, 컴퓨터실습Ⅰ·Ⅱ(2과목), 영어회화(3학점), 예배 4회, 인성과학문 4회
	이공계	기독교와현대사회, 언어와표현, 실용영어, 컴퓨터실습Ⅰ·Ⅱ(2과목), 영어회화, 예배 4회(PASS), 수학및연습(2), 일반물리학및실험(2), 일반화학및실험(2)
2001학년도~2002학년도	이공계 제외 전체 학부(과)	기독교와현대사회, 작문과독서, 영어회화Ⅰ·Ⅱ, 컴퓨터실습Ⅰ·Ⅱ(2과목), 예배 4회, 인성과학문 4회
	이공계	기독교와현대사회, 작문과독서, 영어회화Ⅰ·Ⅱ, 컴퓨터실습Ⅰ·Ⅱ(2과목), 예배 4회, 인성과학문 4회, 이공계열 교양필수 2과목 모두 이수
2003학년도~2004학년도	이공계 제외 전체 학부(과)	기독교와현대사회, 작문과독서, 영어회화Ⅰ·Ⅱ, 컴퓨터실습, 채플 4회, 인성과학문 4회 과목을 모두 이수
	이공계	기독교와현대사회, 작문과독서, 영어회화Ⅰ·Ⅱ, 컴퓨터실습, 채플 4회, 인성과학문 4회, 이공계열 교양필수 2과목 모두 이수
2005학년도~2010학년도	이공계 및 독일바이마르음악학부 제외 전체학부(과)	기독교와현대사회, 작문과독서, 영어회화Ⅰ·Ⅱ, 컴퓨터실습, 채플 4회, 인성과학문 4회 과목을 모두 이수
	이공계	기독교와현대사회, 작문과독서, 영어회화Ⅰ·Ⅱ, 컴퓨터실습, 채플 4회, 인성과학문 4회, 이공계열 교양필수 2과목 모두 이수
	독일바이마르음악학부	기독교와현대사회, 작문과독서, 컴퓨터실습, 독일어회화(19학점), 문화경영개론Ⅰ·Ⅱ, 교양선택Ⅰ·Ⅱ, 채플 4회, 인성과학문 4회를 모두 이수
2011학년도 이후	이공계 및 독일바이마르음악학부 제외 전체학부(과)	기독교이해, 작문과독서, 영어회화Ⅰ·Ⅱ, 컴퓨터실습, 채플 4회, 인성과학문 4회 과목을 모두 이수
	이공계	기독교이해, 작문과독서, 영어회화Ⅰ·Ⅱ, 컴퓨터실습, 채플 4회, 인성과학문 4회, 이공계열 교양필수 2과목 모두 이수
		미래인재개발대학의 실버산업공학과, 유니버설디자인공학과는 이공계열 교양필수 2과목 모두 이수에서 제외
	독일바이마르음악학부	기독교이해, 작문과독서, 컴퓨터실습, 독일어회화(19학점), 문화경영개론Ⅰ·Ⅱ, 교양선택Ⅰ·Ⅱ, 채플 4회, 인성과학문 4회를 모두 이수

※ 2001학년도 입학자부터는 교양필수 및 교양선택 과목의 총 이수학점이 48학점을 초과할 수 없음.

※ '기독교와현대사회'는 '기독교이해'로 대체 인정 가능.

< 별지서식 1 > - 삭제.2008.12.24

< 별지서식 2 > - 삭제.2008.12.24

< 별표 2-1 > 연계전공 개설 현황 <신설 2009.11.18> <개정 2013.01.02>

번호	전공명	주관학부(과)	참여학과	계열	개설 학년도	폐지 학년도
1	그래픽디자인	예・체능대학	산업시스템공학과, 산업디자인학전공	공학, 예체	1999	2003
2	중국통상	중국어·문화학과	국제통상학과, 중국어문화학과, 중국실용지역학과	인문사회	1999	
3	미주통상	영문학과	국제통상학과, 영문학과	인문사회	1999	
4	웹마스터	공과대학	산업시스템공학과, 컴퓨터공학전공, 산업디자인학전공	공학, 예체	2003	2009
5	행정정보	행정학과	행정학과, 경영학부	인문사회	2004	
6	실버산업컨설팅		사회복지학부, 경영학부	인문사회	2005	2012
7	노인건강관리		사회복지학부, 사회체육학과	인문사회	2005	2012
8	실버건강관리	실버산업학부	실버산업학부, 사회체육학과	인문사회	2013	
9	노인교육상담		사회복지학부, 교육학과	인문사회	2005	2012
10	실버교육상담	실버산업학부	실버산업학부, 교육학과	인문사회	2013	
11	실버공학		사회복지학부, 산업시스템공학과	인문사회, 공학	2005	2012
12	실버세무금융	실버산업학부	실버산업학부, 세무학과	인문사회	2013	
13	캐나다통상	국제지역학부	캐나다학전공, 국제통상학과	인문사회	2005	
14	중국공공관리	중국어·문화학과	행정학과, 중국어문화학과	인문사회	2009	
15	중국금융	중국어·문화학과	경제학과, 중국어문화학과	인문사회	2009	
16	중국비지니스	중국어·문화학과	경영학부, 중국어문화학과	인문사회	2009	
17	중국세무	중국어·문화학과	중국어문화학과, 중국실용지역학과, 세무학과	인문사회	2009	
18	중국경영	중국실용지역학과	경영학부, 중국실용지역학과	인문사회	2009	
19	글로벌경영	경영학부	경영학부, 국제관계학전공	인문사회	2009	
20	금융수학	경제학과	경제학과, 응용수학과	인문사회, 이학	2009	
21	스포츠경영	사회체육학과	경영학부, 사회체육학과	인문사회, 예체	2009	
22	경영정보시스템	경영학부	경영학부, 컴퓨터공학전공	인문사회, 공학	2009	
23	중앙아시아통상	국제지역학부	중앙아시아학전공, 국제통상학과	인문사회	2009	

< 별표 2-2 > <개정 2008.08.01, 2008.12.24, 2009.11.18, 2010.12.23, 2012.06.19, 2013.01.02>

연계전공 허용 범위, 개설 교과목 및 최소이수학점 현황

1. 실버산업연계전공학부

1-1. 「실버산업컨설팅」 연계전공(2012학년도까지 적용)

이수구분	관련학부	학년도별 개설교과목(학점)				최 소 이수학점	비 고
		개설교과목명	2006학년도	2007 -2008학년도	2009-2012학년도		
기초과목	경영학부	경영과학	3	-	-	9학점 이상 선택 이수	
		조직행동론	3	3	3		
		기업과환경	3	-	-		
		마케팅관리	3	-	-		
		경영학의이해	-	3	3		
		기업회계입문	-	3	3		
		정보기술의이해	-	3	3		
		소 계	24	24	24	18학점 이상	
전공선택		복지자원개발론	3	3	3	12학점 이상 선택 이수	
		기업의사회공헌	3	3	3		
		실버하우징개론	3	3	3		
		비영리조직품질경영	3	3	3		
		노인자원봉사론	3	3	3		
		실버산업봉사론	3	3			
		실버산업과창업	-	-	3		
		소 계	18	18	18		
전공필수		실버산업컨설팅실습Ⅰ	3	3	3	6학점 이수	
		실버산업컨설팅실습Ⅱ	3	3	3		
		졸업종합평가	P	P	P	합 격	
		소 계	6	6	6	6학점 이수	총36학점 이상 이수

1-2. 「노인건강관리」 연계전공(2012학년도까지 적용)

이수구분	관련학부 ·전공	학년도별 개설교과목(학점)			최 소 이수학점	비 고
		개설교과목명	2005-2010 학년도	2011-2012 학년도		
기초과목	사회체육학과 (2008학년도까지는 사회체육전공)	사회체육개론	3	-	9학점 이상 선택 이수	사회체육개론과 사회체육학개론은 2개 과목을 모두 이수하여도 1개 교과목만 인정함
		사회체육학개론	-	3		
		노인건강과스포츠	3	3		
		운동생리학	3	3		
		여가레크리에이션	3	3		여가레크리에이션과 여가레크리에이션의이론과 실제는 2개 과목을 모두 이수하여도 1개 교과목만 인정함
		여가레크레이션의이론과 실제	-	3		
		소 계	24	24	18학점 이상	
전공선택		노인건강관리론	3	3	12학점 이상 선택 이수	
		노인케어프로그램개발	3	3		
		실버아쿠아에어로빅	3	3		
		실버스포츠댄스	3	3		
		실버스포츠마사지	3	3		
		노인안전관리	3	3		
		소 계	18	18		
전공필수		노인건강관리실습Ⅰ	3	3	6학점 이수	
		노인건강관리실습Ⅱ	3	3		
		졸업종합평가	P	P	합 격	
		소 계	6	6	6학점 이수	총36학점 이상 이수

1-3. 「노인교육상담」 연계전공(2012학년도까지 적용)

이수구분	관련학과전공	학년도별 개설교과목(학점)		최 소 이수학점	비 고
		개설교과목명	2005-2012학년도		
기초과목	교육학과	교육상담	2	9학점 이상 선택 이수	
		평생교육론	2		
		심리평가	3		
		노인심리	3		
		소 계	22	18학점 이상	
전공선택	노인복지학 전 공	노인상담론	3	12학점 이상 선택 이수	
		노인교수학습이론	3		
		노인교육상담프로그램개발론	3		
	산업복지학 전 공	직업상담론	3		
		지역사회상담론	3		
		은퇴자교육론	3		
		소 계	18		
전공필수		노인교육상담실습Ⅰ	3	6학점 이수	
		노인교육상담실습Ⅱ	3		
		졸업종합평가	P	합 격	
		소 계	6	6학점 이수	총36학점 이상 이수

1-4.「실버공학」 연계전공(2012학년도

이수구분	관련학부전공	학년도별 개설교과목(학점)		최 소 이수학점	비 고
		개설교과목명	2005-2012학년도		
기초과목	산업시스템공학과 (2008학년도까지는 산업시스템정보전공)	인적자원운영	3	9학점 이상 선택 이수	
		인간공학및실습	3		
		안전공학	3		
		생체역학	3		
		소 계	24	18학점 이상	
전공선택		근골격계질환관리	3	12학점 이상 선택 이수	
		실버제품설계및개발	3		
		인체측량학	3		
		작업설계	3		
		재활복지와공학	3		
		실버산업과감성공학	3		
		소 계	18		
전공필수		실버공학실습Ⅰ	3	6학점 이수	
		실버공학실습Ⅱ	3		
		졸업종합평가	P	합 격	
		소 계	6	6학점 이수	총36학점 이상 이수

1-5. 「실버건강관리」 연계전공 <신설 2013.01.02>

관련학부(과)	이수구분	학년도별 개설교과목(학점)		최 소 이수학점	비 고
		개설교과목명	20013 학년도		
실버산업학부	기초과목	실버산업개론	3	12학점 이상 선택이수	
		노년학개론	3		
	전공선택	노인건강의이해	3		
		노인건강관리론	3		
		노년기건강평가	3		
		노인건강프로그래밍	3		
		소 계	18		
사회체육학과	기초과목	노인레포츠	3	12학점 이상 선택이수	
		인체해부학	3		
	전공선택	노인체육론	3		
		노인댄스스포츠	3		
		노인아쿠아에어로빅	3		
		운동생리학	3		
		노인건강마사지	3		
		노인안전관리	3		
		노인건강관리실습	3		
		치료레크리에이션	3		
		소 계	30		
	전공필수	졸업종합평가	P	합 격	총36학점 이상 이수

1-6. 「실버교육상담」 연계전공 <신설 2013.01.02>

관련학부(과)	이수구분	학년도별 개설교과목(학점)		최 소 이수학점	비 고
		개설교과목명	20013 학년도		
실버산업학부	기초과목	실버산업개론	3	12학점 이상 선택이수	
		노년학개론	3		
	전공선택	노인교육과상담	3		
		실버소비자행동론	3		
		실버여가문화산업론	3		
		노후생활설계와상담	3		
		소 계	18		
교육학과	기초과목	교육학개론	3	12학점 이상 선택이수	
		교육심리학	3		
	전공선택	노인교수학습론	3		
		평생교육론	3		
		교육공학	3		
		노인교육상담실습	3		
		평생교육실습	3		
		노인상담론	3		
		사회심리학	3		
		소 계	27		
	전공필수	졸업종합평가	P	합 격	총36학점 이상 이수

1-7.「실버세무금융」 <신설 2013.01.02>

관련학부(과)	이수구분	학년도별 개설교과목(학점)		최 소 이수학점	비 고
		개설교과목명	20013 학년도		
실버산업학부	기초과목	실버금융개론	3	12학점 이상 선택이수	
	전공선택	실버산업마케팅	3		
		재무관리원론	3		
		실버경영조직론	3		
		금융자산관리론	3		
		파생자산관리론	3		
		금융기관경영론	3		
		실버산업과창업	3		
		소 계	24		
세무학과	기초과목	회계학원론	3	12학점 이상 선택이수	
	전공선택	중급회계 I	3		
		부가가치세법 I	3		
		소득세법 I	3		
		법인세법 I	3		
		소득세법 II	3		
		법인세법 II	3		
		재산제세법	3		
		소 계	24		
	전공필수	졸업종합평가	P	합 격	총36학점 이상 이수

2. 「중국통상」 연계전공

관련전공	학년도별 개설교과목(학점)								최 소 이수학점	비 고
	개설교과목명	2001 학년도	2002 학년도	2003-2004 학년도	2005-2006 학년도	2007-2008 학년도	2009-2012 학년도	2013 학년도 이후		
국제통상학과 (2008학년도까지는 무역학전공)	무역학개론	3	3	-	-	-	-	-	9학점 이상 선택이수(2008학년도 이전 입학자는 12학점 이상 선택이수)	
	무역상무론	3	3	3	3	3	3	3		
	무역영어	3	3	3	3	3	3	3		
	외환론	3	3	3	3	3	3	3		
	국제경영론	3	3	3	3	3	3	-		
	국제무역론	3	3	3	3	-	-	-		
	국제마케팅론	3	3	3	3	3	3	3		
	국제재무관리	3	3	3	3	3	-	-		
	국제경영전략론	3	3	3	3	3	-	-		
	국제운송론	-	-	-	-	3	-	-		
	국제통상정책론	-	-	-	-	-	3	3		
	전자상거래론	-	3	-	-	-	-	-		
	마케팅원론	-	-	-	-	-	3	3		
	국제경제론	-	-	-	-	-	3	3		
	국제경영론	-	-	-	-	-	-	3		
	소 계	27	30	24	24	24	24	24		
중국어문화학과 (2008년도까지는 중국어문전공)	중국학입문	3	3	-	-	-	-	-	9학점 이상 선택이수(2008학년도 이전 입학자는 12학점 이상 선택이수)	
	중급중국어(Ⅰ)	3	3	3	3	-	-	-		
	중급중국어(Ⅱ)	3	3	3	3	3	-	-		
	초급중어회화실습(Ⅰ)	-	3	3	3	3	-	-		
	초급중어회화실습(Ⅱ)	-	3	3	3	3	-	-		
	중급중어회화실습(Ⅰ)	-	1	1	1	1	-	-		
	중급중어회화실습(Ⅱ)	-	1	1	1	1	-	-		
	중국현대사회의이해	3	3	3	3	3	-	-		
	시청각중국어	2	2	2	2	2	-	-		
	중국경제의이해	3	3	-	-	-	-	-		
	무역중국어	2	2	2	2	2	3	3		
	중어통번역연습	3	3	3	3	3	-	-		
	중한통번역연습	-	-	-	-	-	3	3		
	고급중국어I	-	-	-	-	-	3	3		
	고급중국어II	-	-	-	-	-	3	3		
	영상중국어	-	-	-	-	-	3	3		
	소 계	22	30	24	24	24	15	15		
중국실용 지역학과	중국경제의이해	-	-	-	-	-	3	3	9학점이상 선택 이수	
	중국경제법입문	-	-	-	-	-	3	3		
	비즈니스중국어	-	-	-	-	-	3	3		
	중국무역실무	-	-	-	-	-	3	3		
	중국비즈니스협상론	-	-	-	-	-	3	3		
	소 계	-					15	15		
전공필수	졸업종합평가	P	P	P	P	P	P	P	합 격	총36학점 이상 이수

※ 2006학년도 이전 입학자는 폐지된 국제무역론과 신설된 국제운송론 중 택1하여 이수 가능하며, 2007학년도 입학자부터는 반드시 국제운송론을 이수하여야함

3. 「미주통상」 연계전공

관련전공	학년도별 개설교과목(학점)								최 소 이수학점	비 고
	개설교과목명	2001 학년도	2002 학년도	2003-2004 학년도	2005-2006 학년도	2007-2008 학년도	2009-2012 학년도	2013 학년도 이후		
국제통상학과 (2008학년도 까지는 무역학 전공)	무역학개론	3	3	-	-	-	-	-	12학점 이상 선택이수	
	무역상무론	3	3	3	3	3	3	3		
	무역영어	3	3	3	3	3	3	3		
	외환론	3	3	3	3	3	3	3		
	국제경영론	3	3	3	3	3	3	-		
	국제무역론	3	3	3	3	-	-	-		
	국제마케팅론	3	3	3	3	3	3	3		
	국제재무관리	3	3	3	3	3	-	-		
	국제경영전략론	3	3	3	3	3	-	-		
	국제운송론	-	-	-	-	3	-	-		
	국제통상정책론	-	-	-	-	-	3	3		
	전자상거래론	-	3	-	-	-	-	-		
	마케팅원론	-	-	-	-	-	3	3		
	국제경제론	-	-	-	-	-	3	3		
	국제경영론	-	-	-	-	-	-	3		
	소 계	27	30	24	24	24	24	24		
영문학과 (2008학년도 까지는 영어영문학전공)	초급영어회화	-	-	-	-	-	-	1	12학점 이상 선택이수	
	초급영작문실습	-	3	2	2	2	3	-		
	중급영어회화	-	-	-	-	-	-	1		
	고급영어회화	-	-	-	-	-	-	1		
	중급영작문실습	3	3	2	2	2	3	-		
	실무영어	3	3	3	3	3	3	3		
	고급영작문실습	3	3	2	2	2	3	-		
	시사영어	3	3	3	3	3	3	-		
	인터뷰영어실습	3	3	-	-	-	-	-		
	영어발음연습	3	3	3	3	3	-	-		
	영어독해연습	3	3	-	-	-	-	-		
	영문독해연습		-	3	3	3	3	-		
	고급영문법	-	-	3	3	3	-	-		
	영어스피치	-	-	3	3	3	3	-		
	실용영문법	-	-	-	-	-	-	3		
	영한번역연습	-	-	-	-	-	-	3		
	초급영작문연습	-	-	-	-	-	-	2		
	영어능력평가와연습	-	-	-	-	-	-	3		
	영어청취연습	-	-	-	-	-	-	3		
	영어말하기연습	-	-	-	-	-	-	3		
	소 계	21	24	24	24	24	24	23		
전공필수	졸업종합평가	P	P	P	P	P	P	P	합 격	총36학점 이상 이수

4. 「행정정보」 연계전공

관련전공	학년도별 개설교과목(학점)						최 소 이수학점	비 고
	개설교과목명	2004 학년도	2005-2006 학년도	2007-2008 학년도	2009-2012 학년도	2013 학년도 이후		
행정학과 (2008학년도 까지는 행정학전공)	행정학원론	3	3	3	-	-	12학점 이상 선택 이수	
	공직수험론	3	3	3	3	-		
	조사방법론	3	3	3	3	3		
	행정관리론	3	3	3	-	-		
	복지행정론	3	3	3	3	3		
	정책학원론	3	3	3	3	3		
	지방행정론	3	3	3	-	-		
	행정학세미나	3	3	3	-	-		
	행정학원론I	-	-	-	3	3		
	행정학원론II	-	-	-	3	3		
	지방자치론	-		-	3	3		
	행정학연습	-	-	-	-	3		
	소 계	24	24	24	21	21		
경영학전공	경영과컴퓨터	3	3	3	3	-	12학점 이상 선택 이수	
	기업과디지털경영	3	3	-	-	-		
	전자상거래관리	3	3	3	3	3		
	e-비즈니스	3	3	3	3	3		
	정보자원관리	3	3	-	-	-		
	경영전략	3	3	-	-	-		
	인사정보론	3	-	-	-	-		
	인적자원관리	-	3	3	-	-		
	회계정보시스템	3	3	-	-	-		
	정보기술의이해	-	-	3	-	-		
	경영정보의이해	-	-	3	3	3		
	회계정보처리	-	-	3	-	-		
	품질경영	-	-	3	-	-		
	기업경영과IT	-	-	-	3	3		
	e-경영혁신	-	-	-	3	3		
	e-마케팅	-	-	-	3	3		
	조직행동론	-	-	-	-	3		
	소 계	24	24	24	21	21		
전공필수	졸업종합평가	P	P	P	P		합 격	총36학점 이상 이수

5. 「웹마스트」 연계전공(2008학년도 까지만 적용)

관련전공	학년도별 개설교과목(학점)			최 소 이수학점	비 고
	개설교과목명	2003~2004 학년도	2005 학년도 이후		
산업정보시스템 정보공학 전 공	생산정보시스템	-	-	9학점 이상 선택 이수	
	품질경영시스템	3	3		
	인간공학및실험	-	-		
	경영과학Ⅰ	3	3		
	데이터베이스	3	3		
	HIC	3	3		
	안전공학	3	3		
	칼스및전자상거래	-	-		
	감성공학	3	3		
	공학과경영	3	3		
	지식정보시스템구축개론	3	3		
	경제성공학	-	-		
	생산계획및통제	-	-		
	소 계	24	24		
컴퓨터 공학전공	객체지향프로그램및실습	-	-	9학점 이상 선택 이수	
	데이터통신	3	3		
	운영체제및실습	3	3		
	자바프로그래밍	3	3		
	멀티미디어및실습	3	3		
	객체지향프로그래밍	3	3		
	윈도우즈프로그래밍	3	3		
	웹프로그래밍	3	3		
	컴퓨터네트워크	3	3		
	멀티미디어론	-	-		
	웹프로그래밍및실습	-	-		
	서버구축및운영실습	-	-		
	컴퓨터및네트워크보안	-	-		
	그래픽스및애니메이션	-	-		
	소 계	24	24		
산 업 디자인학 전 공	디자인론	-	-	9학점 이상 선택 이수	
	색채학	-	-		
	평면디자인(Ⅰ)	-	-		
	타이포그래피	3	3		
	시각디자인연습	2	2		
	그래픽디자인Ⅰ	3	3		
	그래픽디자인Ⅱ	2	2		
	미디어스튜디오	2	-		
	미디어스튜디오Ⅰ	-	2		
	사진디자인	2	-		
	포토그래픽	-	2		
	편집디자인(Ⅰ)	-	-		

	편집디자인	2	2		
	광고디자인 I	2	2		
	인터랙티브디자인	2	2		
	영상디자인(I)	2	2		
	영상디자인(II)	2	2		
	소 계	24	24		
전공필수	졸업종합평가	P	P	합 격	총36학점 이상 이수

6. 「캐나다통상」 연계전공

관련전공	학년도별 개설교과목(학점)				최 소 이수학점	비 고
	개설교과목명	2005-2008 학년도	2009-2012 학년도	2013학년도 이후		
캐나다학전공	국제화시대의문화론	3	3	3	12학점 이상 선택 이수	
	캐나다경제입문	3	-	-		
	캐나다지리와관광	3	3	3		
	캐나다미국비교론	3	-	-		
	한·카관계의이해	3	3	3		
	캐나다와세계경제	3	-	-		
	캐나다시사영어	3	-	-		2008학년도 이전입학자의 경우 "캐나다학세미나"도 대체 인정됨
	캐나다학입문	-	3	-		
	캐나다역사	-	3	-		2008학년도 이전입학자의 경우 "캐나다이민론"도 대체 인정됨
	캐나다경제	-	3	-		
	캐나다학개론	-	-	3		
	캐나다정치와경제	-	-	3		
	고급영어회화실습	-	-	3		
	소 계	21	18	18		
국제통상학과 (2008학년도 까지는 무역학전공)	무역상무론	3	3	3	12학점 이상 선택 이수	
	무역영어	3	3	3		
	국제경영론	3	3	-		
	국제마케팅론	3	3	3		
	국제무역론	3	-	-		
	국제재무관리	3	-	-		
	국제경영전략론	3	-	-		
	전자상거래론	3	-	-		
	외환론	-	3	3		
	국제통상정책론	-	3	3		
	마케팅원론	-	3	3		
	국제경제론	-	3	3		
	국제경영론	-	-	3		
	소 계	24	24	24		
전공필수	졸업종합평가	P	P		합 격	총36학점 이상 이수

7. 「글로벌경영」 연계전공

관련전공	학년도별 개설교과목(학점)		최 소 이수학점	비 고
	개설교과목명	2009 학년도 이후		
경영학 전 공	경영학의이해	3	12학점 이상 선택 이수	
	경영정보의이해	3		
	마케팅관리	3		
	인적자원관리	3		
	재무관리	3		
	국제경영학	3		
	전자상거래관리	3		
	소 계	21		
국제관계학전공	국제관계학개론	3	12학점 이상 선택 이수	
	국제정치경제론	3		
	NGO와국제관계	3		
	글로벌정치경제	3		
	국제개발론	3		
	국제경제개구론	3		
	지역통합론	3		
	소 계	21		
전공필수	졸업종합평가	P	합 격	총36학점 이상 이수

8. 「금융수학」 연계전공

관련전공	학년도별 개설교과목(학점)			최 소 이수학점	비 고
	개설교과목명	2009-2012 학년도	2013학년도 이후		
경제학과	미시경제학Ⅰ	3	-	12학점 이상 선택 이수	
	거시경제학Ⅰ	3	-		
	화폐금융론	3	3		
	투자론	3	3		
	금융시장론	3	3		
	국제금융론	3	3		
	증권경제론	3	3		
	미시경제학Ⅰ	-	3		
	거시경제학Ⅰ	-	3		
	소 계	21	21		
응용수학과	선형대수학	3	-	12학점 이상 선택 이수	
	수리통계학	3	3		
	편미분방정식	3	3		
	확률론	3	3		
	수치해석학및실습	3	-		
	금융수학	3	3		
	회귀분석	3	3		
	고급선형대수학	-	3		
	기초통계학	-	3		
	수치해석학Ⅰ및실습	-	3		
	수치해석학Ⅱ및실습	-	3		
	보험수학	-	3		
	소 계	21	30		
전공필수	졸업종합평가	P		합 격	총36학점 이상 이수

9. 「중국경영」 연계전공

관련전공	학년도별 개설교과목(학점)		최 소 이수학점	비 고
	개설교과목명	2009 학년도 이후		
경영학과	기업회계입문	3	12학점 이상 선택 이수	
	경영정보의이해	3		
	마케팅관리	3		
	생산운영관리	3		
	인적자원관리	3		
	재무관리	3		
	국제경영학	3		
	소 계	21		
중국실용지역 학 과	중국어회화입문I	3	12학점 이상 선택 이수	
	중국어회화입문II	3		
	중국어강독I	3		
	중국경제의이해	3		
	중국경제법입문	3		
	비즈니스중국어	3		
	중국비즈니스협상론	3		
	소 계	21		
전공필수	졸업종합평가	P	합 격	총36학점 이상 이수

10. 「중국공공관리」 연계전공

관련전공	학년도별 개설교과목(학점)		최 소 이수학점	비 고
	개설교과목명	2009 학년도 이후		
행정학과	행정학원론I	3	12학점 이상 선택 이수	
	행정학원론II	3		
	행정조직론	3		
	인사행정론	3		
	재무행정론	3		
	조사방법론	3		
	정책학원론	3		
	행정학세미나	3		
	소 계	24		
중국어문화학과	고급중국어I	3	12학점 이상 선택 이수	
	영상중국어	3		
	고급중국어II	3		
	중한통번역연습	3		
	한중통번역연습	3		
	비지니스중어통번역연습	3		
	소 계	18		
전공필수	졸업종합평가	P	합 격	총36학점 이상 이수

11. 「중국금융」 연계전공

관련전공	학년도별 개설교과목(학점)			최 소 이수학점	비 고
	개설교과목명	2009-2012 학년도	2013학년도 이후		
경제학과	미시경제학 I	3	-	12학점 이상 선택 이수	
	거시경제학 I	3	-		
	화폐금융론	3	3		
	투자론	3	3		
	금융시장론	3	3		
	국제금융론	3	3		
	금융기관론	3	3		
	증권경제론	3	3		
	미시경제학 I	-	3		
	거시경제학 I	-	3		
	소 계	24	24		
중국어문화학과	고급중국어I	3	3	12학점 이상 선택 이수	
	영상중국어	3	3		
	고급중국어II	3	3		
	중한통번역연습	3	3		
	한중통번역연습	3	3		
	비지니스중어통번역연습	3	3		
	소 계	18	18		
전공필수	졸업종합평가	P		합 격	총36학점 이상 이수

12. 「중국비즈니스」 연계전공

관련전공	학년도별 개설교과목(학점)		최 소 이수학점	비 고
	개설교과목명	2009 학년도 이후		
경영학전공	기업회계입문	3	12학점 이상 선택 이수	
	경영학의이해	3		
	경영정보의이해	3		
	마케팅관리	3		
	생산운영관리	3		
	인적자원관리	3		
	재무관리	3		
	국제경영학	3		
	소 계	24		
중국어문화학과	고급중국어I	3	12학점 이상 선택 이수	
	영상중국어	3		
	고급중국어II	3		
	중한통번역연습	3		
	한중통번역연습	3		
	비지니스중어통번역연습	3		
	소 계	18		
전공필수	졸업종합평가	P	합 격	총36학점 이상 이수

13. 「중국세무」 연계전공

관련전공	학년도별 개설교과목(학점)		최 소 이수학점	비 고
	개설교과목명	2009 학년도 이후		
중국어문화학과	고급중국어I	3	9학점 이상 선택 이수	
	영상중국어	3		
	고급중국어II	3		
	중한통번역연습	3		
	비즈니스중어통번역연습	3		
	소 계	15		
중국실용지역학과	중국경제의이해	3	9학점 이상 선택 이수	
	비즈니스중국어	3		
	중국투자및법인설립실무	3		
	중국비즈니스협상론	3		
	중국세무와회계	3		
	소 계	15		
세무학과	세무학의이해	3	9학점 이상 선택 이수	
	회계학원론	3		
	조세법총론	3		
	부가가치세법	3		
	소득세법I	3		
	법인세법I	3		
	조세론	3		
	국제조세법	3		
	소 계	24		
전공필수	졸업종합평가	P	합 격	총36학점 이상 이수

14. 「스포츠경영」 연계전공

관련전공	학년도별 개설교과목(학점)			최 소 이수학점	비 고
	개설교과목명	2009-2012 학년도	2013학년도 이후		
경영학전공	경영학의이해	3	3	12학점 이상 선택 이수	
	경영과컴퓨터	3	-		
	마케팅관리	3	3		
	인적자원관리	3	3		
	서비스경영	3	3		
	소비자행동론	3	3		
	마케팅조사론	3	3		
	소 계	21	18		
사회체육학과	스포츠미디어	3	3	12학점 이상 선택 이수	
	스포츠이벤트사례연구	3	3		
	스포츠경영론	3	3		
	래프팅지도	2	-		
	스포츠마케팅	3	3		
	골프지도	2	2		
	구기지도	2	3		
	스포츠현장실습2	3			
	요트지도	-	1		
	볼링지도	-	1		
	소 계	21	19		
전공필수	졸업종합평가	P	P	합 격	총36학점 이상 이수

15. 「경영정보시스템」 연계전공

관련전공	학년도별 개설교과목(학점)			최 소 이수학점	비 고
	개설교과목명	2009-2012 학년도	2013학년도 이후		
경영학전공	기업경영과IT	3	3	12학점 이상 선택 이수	
	경영정보의이해	3	3		
	e-경영혁신	3	3		
	e-비즈니스	3	3		
	e-마케팅	3	3		
	경영의사결정게임	3	3		
	전자상거래관리	3	3		
	소 계	21	21		
컴퓨터공학전공	정보통신공학개론	3	3	12학점 이상 선택 이수	
	컴퓨터구조	3	3		
	컴퓨터알고리즘	3	3		
	데이터베이스및실습	2	3		
	운영체제및실습	3	3		
	컴퓨터네트워크	2	3		
	인터넷망구조	2	-		
	정보검색론	-	3		
	소 계	18	21		
전공필수	졸업종합평가	P	P	합 격	총36학점 이상 이수

16. 「그래픽디자인」 연계전공(2003학년도부터 폐지)

관련전공	학년도별 개설교과목(학점)				최 소 이수학점	비 고
	개설교과목명	2000 학년도	2001 학년도	2002 학년도		
산업시스템 정보공학 전 공 (산업공학 전 공)	생산정보시스템	3	3	3	12학점이상 선택 이수	
	인간공학및실험	3	3	3		
	CALS/CE	3	3	3		
	감성공학	3	3	3		
	공학과경영	-	3	3		
	지식정보시스템구축개론	-	3	3		
	산업공학입문	3	-	-		
	공업수학	3	-	-		
	경제성공학	3	3	3		
	생산계획 및 통제	3	3	3		
	소 계	24	24	24		
산 업 디자인학 전 공	디자인론	3	3	3	12학점이상 선택 이수	
	색채학	3	3	3		
	평면디자인(Ⅰ)	3	3	3		
	평면디자인(Ⅱ)	2	2	-		
	타이포그래피(Ⅰ)	3	3	3		
	시각디자인연습	2	2	2		
	사진디자인	2	2	2		
	편집디자인(Ⅰ)	2	2	2		
	편집디자인(Ⅱ)	2	2	-		
	영상디자인(Ⅰ)	-	-	2		
	영상디자인(Ⅱ)	-	-	2		
	소 계	22	22	22		
전공필수	졸업종합평가	P	P	P	합 격	총36학점 이상 이수

17. 「중앙아시아통상」 연계전공

관련전공	학년도별 개설교과목(학점)			최 소 이수학점	비 고
	개설교과목명	2009-2012 학년도	2013학년도 이후		
중앙아시아학전공 (2012학년도까지는 카자흐스탄학전공)	카자흐스탄학개론	3	-	12학점이상 선택 이수	
	초급카자흐어	3	-		
	카자흐스탄지리역사	3	-		
	카자흐스탄의정치와경제	3	-		
	중앙아시아와카자흐스탄	3	-		
	초급러시아어	3	3		
	중앙아시아학개론	-	3		
	중급러시아어	-	3		
	중앙아시아근현대사	-	3		
	중앙아시아경제정책	-	3		
	중앙아시아관광자원	-	3		
	소 계	18	18		
국제통상학과	무역상무론	3	3	12학점이상 선택 이수	
	마케팅원론	3	3		
	외환론	3	3		
	국제경제론	3	3		
	무역영어	3	3		
	국제경영론	3	-		
	국제마케팅론	3	3		
	국제통상정책론	3	3		
	국제경영론	-	3		
	소 계	24	24		
전공필수	졸업종합평가	P	P	합 격	총36학점 이상 이수

〈 별지서식 3 〉 - 개정 2008.08.01

졸업유보신청서

경유	학부(과)장
	/

결재	담 당	팀 장	처 장
	/	/	/

소 속		성 명		학 번	

전 공	제1전공	복수전공	부전공	연계전공	개인자유전공

신청사유	☐ 개인적인 필요로 인한 교직과목 이수 및 성적 개선 ☐ 교직과정이수를 위한 교과목 이수 및 성적 개선 ☐ 복수전공 또는 부전공 등의 이수를 위한 교과목 이수 ☐ 기 타( )
유보기간	☐ 1개학기 ☐ 2개학기

연 락 처	주 소	□□□-□□□
	연락처	자택 : 핸드폰 : E-mail:

20 학년도 (전기·후기)졸업예정자로서 위와 같은 사유로 졸업을 유보하고자 신청하오니 허락하여 주시기 바랍니다.

20 년 월 일

신청인 ㊞

강남대학교 총장 귀하

※ 유의사항

① 졸업유보신청서를 제출한 후에는 취소가 불가능 하니 신중을 기하기 바랍니다.

② 졸업유보신청자격은 졸업예정자[당해 학기(계절수업포함)수강신청학점을 포함하여 졸업소요학점 취득이 가능한 자]라야 한다.

③ 졸업유보자는 학칙에 의거 등록을 필하여야 한다.(신청학점이 1학점이상 3학점까지는 1/6, 4학점이상 6학점까지는 1/3, 7학점 이상 9학점까지는 1/2, 10학점이상인 경우는 전액을, 실험·실습실기과목이 있는 경우에는 실험·실습비 전액을 학점이 부여되지 않은 과목은 등록금의 1/6을 납부하여야 한다.)

교원양성과정운영규정

제1조(목적) 이 규정은 교원자격검정령, 동 시행세칙 및 학칙 제40조에 의거 본교의 교원 양성과정에 관한 제반사항을 정함을 목적으로 한다.

제2조(정의) 이 규정에서 사용하는 용어의 정의는 다음과 같다.

① "교직과정"이란 사범대학 학과를 제외한 일반 학부·전공(이하 "비사범계"라 한다)에 교육과학기술부의 승인을 받아 설치되어 있는 교원자격증 취득과정을 말한다. <개정 2008.03.01, 2008.08.01>

② "기본이수과목"이란 교원자격증 표시과목에 해당하는 교육과정의 기본과목으로 교원자격증을 취득하기 위하여 필수적으로 이수하여야 하는 과목을 말한다.

③ "표시과목"이란 교원자격증에 표시되는 전공과목을 말한다.

④ 삭제 2008.12.24

제3조(적용범위) 이 규정은 사범대학 학과 및 비사범계 학과·전공의 교직과정이수자에게 적용한다. 다만, 교원양성위원회는 교육대학원에도 적용한다.<개정 2008.03.01, 2008.08.01, 2009.09.01>

제4조(설치 및 이수인원) 본교의 교직과정 은 사범대학과 비사범계 교직과정으로 하고 그 설치학부(과)와 이수인원은 <별표 1>에 의한다.[개정2012.01.26]

② <삭제> 2008.12.24

③ <삭제> 2008.12.24

제5조(사범대학 학과 학생 이수자격 취득<개정 2008.03.01>) 사범대학 학과 학생은 입학과 함께 이수자격을 취득한다.<개정 2008.03.01>

제6조(운영위원회) <삭제> 2008.08.01

제7조(비사범계 교직과정이수예정자 선발) ① 교직과정이 설치된 학과·전공에 3학기 또는 4학기차에 재학중인 자로서 교직과정이수를 희망하는 자는 2학년 2학기 소정기간내에 제1전공 교직과정이수신청서<별지서식 제1호>를 제출하여야 한다. <개정 2007.11.29, 2008.12.24, 2009.09.01>

② 교직과정이수예정자는 2학년말에 제1항에 의하여 신청한 자 중 이수한 전과정의 성적과 인성·적성 등에 의하여 승인인원 범위내에서 선발한다. 다만, 학칙에 의거 근신이상의 징계를 받은 자는 선발대상에서 제외한다.<개정 2008.12.24, 2009.09.01>

③ 삭제 2008.12.24

④ 삭제 2008.12.24

⑤ 편입학자는 교직과정이수예정자로 선발할 수 없다. 다만, 전적대학에서 교직과정 이수예정자로 선발된 자가 동일한 표시과목을 부여하는 학과·전공에 편입학하였을 경우 승인인원 범위 내에 결원이 있을 경우에 한하여 3학년 1학기 초에 편입학 시험성적, 총점 등의 순에 의하여 교직과정 이수예정자로 선발할 수 있다. <개정 2008.12.24, 2009.09.01>

제7조의 2 (교직과정 및 표시과목)

① <삭제> 2009.09.01

② <삭제> 2009.09.01

[본조신설 2008.12.24]

제7조의 3(자격상실) 사범대학 학과 학생 및 비사범계의 교직과정이수예정자로 선발된 자가 다른 학부·학과로 전부·전과한 경우 교직이수자격을 상실한다. 다만, 사범대학 학생이 동일대학내로 전과한 경우는 교직이수자격을 유지한다.

[본조신설 2009.09.01]

제8조(교과목이수<개정 2008.03.01, 2008.12.24, 2009.09.01>) ① <삭제> 2009.09.01

② 교직과목은 11과목 22학점(2008학년도 이전 입학자는 10과목 20학점)이상을 <별표 3>에 의하여 이수하여야 한다.<개정 2008.12.24, 2009.09.01, 2010.10.26, 2012.06.19>

③ 전공과목은 자격종별 또는 표시과목별 기본이수과목<별표 4>을 포함하여 다음과 같이 이수하여야 한다. 다만, 2008학년도 이전 입학자는 기본이수과목 5과목 14학점 이상을 포함하여 42학점 이상을 이수하여야 한다.<개정 2008.12.24, 2009.09.01, 2010.10.26>

1. 중등학교·유치원 교사(교육학과 제외)는 50

학점 이상(기본이수과목 7과목 21학점과 교과교육영역 3과목 8학점을 포함)

2. 중등학교 교사(교육학과)는 64학점 이상(기본이수과목 7과목 21학점과 교과교육영역 3과목 8학점 이상을 포함)

3. 사서교사는 50학점 이상(기본이수과목 7과목 21학점을 포함)

4. 특수학교(초·중등)교사는 특수교육 관련과목 42학점(기본이수과목 7과목 21학점 이상 포함)과 초등교육 또는 중등 표시과목에 관련된 과목 38학점(기본이수과목 7과목 21학점과 교과교육영역 3과목 8학점 이상 포함) 이상.

④ 사범계 학과 편입학자는 교직과정이 개설된 전적대학에서 제2항의 교직과목을 이수한 경우 이를 인정할 수 있으며, 전공과목 이수는 제3항에 의하여 편입학하는 학년의 입학자와 동일하게 이수하여야 한다. 다만 인정받지 못한 교직과목은 본교에서 이수하여야 한다.<개정 2008.12.24, 2009.09.01>

⑤ 제3항의 기본이수과목이 교과과정 변경으로 폐지 또는 교과목명이 변경된 경우는 지정된 대체과목을 이수하여야 한다.<신설 2009.11.18>

⑥ 2008학년도 이전 입학자중 학적변동으로 인하여 2009학년도 이후 입학자와 함께 교직이수예정자로 선발된 자는 2009학년도 이후 입학자 기준의 교직과목 22학점, 전공과목 50학점 이상을 이수하여야 한다. 2012학년도 이전 입학자중 2013학년도 이후 입학자와 함께 교직이수예정자로 선발 된 자는 2013학년도 이후 입학자 기준으로 이수 하여야 한다. 다만, 사범대학 학과의 경우는 입학학년도 기준의 교직 및 전공과목을 이수하여야 한다. <신설 2010.10.26> <개정 2012.01.26, 2013.01.02>

제9조(교직부전공 이수) <삭제> 2007.11.29

제10조(교직복수전공<개정2008.12.24, 2009.09.01>) ① 교직복수전공이수는 사범계 학과 또는 비사범계의 교직과정이 설치되어 있는 학과전공 학생으로서 교직복수전공이수예정자로 신청하여 선발된 자라야 한다. 다만, 초등특수교육과는 초중등교육법에 따라 사범대학의 학과에 한하여 교직복수전공을 할 수 있다. <개정 2008.03.01, 2008.12.24, 2009.09.01>

② 교직복수전공 이수 허용 학과전공 및 인원은 <별표 2>와 같다.

③ 교직복수전공은 자격종별 또는 표시과목별 기본이수과목을 포함하여 교직복수전공의 해당 전공과목을 다음과 같이 이수하여야 한다.<개정 2008.12.24, 2009.09.01, 2009.11.18, 2010.10.26>

1. 중등학교유치원교사 복수전공은 50학점 이상(기본이수과목 7과목 21학점과 교과 교육영역 3과목 8학점 이상 포함)

2. 사서교사 복수전공은 50학점 이상(기본이수과목 7과목 21학점이상 포함)

3. 특수학교(초·중등) 교사 복수전공은 80학점 이상[특수교육 공통 42학점(기본이수과목 7과목 21학점 이상 포함)과 초등교육 또는 중등표시과목 관련 과목 38학점(기본이수과목 7과목 21학점과 교과교육영역 3과목 8학점 이상 포함). 단. 초등특수교육과 학생이 중등특수교육과를 복수전공하는 경우 특수교육관련 공통과목은 상호 인정 하므로 이수를 면제함] <개정 2012.10.25>

④ 교직복수전공자는 제1전공의 교사자격증 취득자격이 되지 않을 경우 복수전공 교사자격증 취득 자격도 상실한다.<개정 2008.12.24, 2009.09.01>[개정 2012.01.26]

⑤ <삭제> 2009.09.01

⑥ <삭제> 2008.12.24

⑦ <삭제> 2008.12.24

제11조(학교현장실습및산업체현장실습<2009.09.01. 2013.01.02>) ① 학교현장실습은 개설되는 해당 학기중에 협력학교 또는 본인이 개별적으로 정하는 학교에서 4주간 실시한다. 다만, 2급 이상의 교사자격증을 소지한 자가 동일자격종별의 교사자격증을 취득하고자 하는 경우에는 학교현장실습을 면제할 수 있다.<개정 2009.09.01, 2013.01.02>

② 학교현장실습에 소요되는 경비는 실습생이 부담하며, 성적미달로 자격증이 발급되지 않더라도 기납부

한 실습비는 반환하지 아니한다. <개정 2007.11.29, 2009.09.01, 2013.01.02>

③ 실습비 미납자는 교직과정이수를 포기한 것으로 간주하고 학교현장실습 배정대상에서 제외하고 이수자 명부에서 삭제한다. <개정 2013.01.02>

④ <삭제> 2009.09.01

⑤ 교직복수전공 이수자의 학교현장실습은 자격종별이 다른 복수전공을 하더라도 주전공에 해당하는 자격종별로 한번만 실시하고, 교직복수전공의 학교현장실습은 면제한다. 다만, 교과특성상 부득이한 경우 복수전공으로 실시할 수 있다. <개정 2009.09.01, 2013.01.02>

⑥ 수강신청시 학교현장실습과목을 수강신청하여야 하며, 미신청자는 실습대상에서 제외한다. <개정 2009.09.01, 2013.01.02>

⑦ 학교현장실습결과보고서(별지서식 제3호)는 실습학교장이 평가한다. <개정 2013.01.02>

⑧ 실습평가는 60점이상을 합격으로 하고 59점 이하는 불합격으로 한다.

⑨ 실습결과보고서는 해당 학부(과)장이 일괄하여 성적평가표와 함께 교직팀으로 제출한다. <개정 2008.08.01, 2009.09.01>

⑩ 공업계표시과목의 해당하는 학과·전공의 교직과정이수자는 반드시 산업체 현장실습을 4주 이상 이수하여야 한다.<신설 2009.09.01>

제11조의 2(교육봉사활동) ① 교육봉사활동은 , 입학시부터 졸업시까지 2학점 60시간 이상(1학점당 30시간 이상)을 실시한 후 매학기 교육봉사활동확인서를 제출하며, 졸업 최종 학기에 교육봉사활동 수강신청을 하고 봉사활동기관장이 발행한 교육봉사활동확인서(별지 서식 5호)를 제출하여야 한다.

② 교육봉사활동을 하고자하는 자는 매 학기초 소정기간에 교육봉사활동승인신청서(별지서식 6호)를 제출하여 승인을 받아야 한다.

③ 교육봉사활동은 학교현장실습 실시 가능학교 전체 또는 전공분야와 관련된 사회교육기관 중에서 이수하여야 한다. 단, 취득하고자 하는 교사자격증과 교육봉사활동의 학교급이 일치하지 않아도 된다.

④ 교육봉사활동 범위은 유치원 및 초등·중등·특수학교에서 보조교사, 부진아 학생지도, 방과후 학교 교사, 등하교 지도 등으로 실시하여야 한다.

[본조신설 2009.09.01][개정2012.01.26]

제12조(교원자격무시험검정) ① 사범계 학과 및 교직과정을 이수한 자는 졸업최종학기 소정기간 내에 다음의 서류를 구비하여 교직팀에 제출하여야 한다. 다만, 교직 복수전공을 이수하는 자는 각각 제출하여야 한다. <개정 2008.08.01, 2009.09.01>

1. 교원자격무시험검정원서 1부<별지서식 제4호>
2. 수입인지대
3. 기타 필요한 서류

② 교원자격무시험검정 합격기준은 다음 각 와 같다.<개정 2010.10.26>

1. 당해 학년도 학위취득이 확정된 자
2. 제8조 제2항과 제3항의 교직과목과 전공과목을 모두 이수한 자
3. 교직복수전공자는 해당 복수전공으로 학위 취득이 확정되고, 제1전공 교사자격증취득기준을 충족하고 제10조의 기준을 모두 이수한 자
4. 2008학년도 이전 입학자 중 교직과정이수자는 교직과목과 전체 전공과목의 평균성적이 각각 80 점 이상, 사범계 학과 학생으로서 비사범계 교직복수 경우 복수 전공 전공과목의 성적이 80점 이상인 자. 2009학년도 이후 입학자의 경우 졸업전체 평균성적(과목별 실점수에 학점수를 곱한 합을 신청학점으로 나누어 산출)이 100점을 만점으로 하여 75점 이상인 자. 2013학년도 이후 입학자의 경우 교직과목 평균 80점, 전공과목 평균 75점 이상인 자 <개정 2013.01.02>

③ <삭제> 2008.12.24

④ <삭제> 2008.12.24

제12조의 2(교직 적성·인성 검사) ① 2013년도 3월 1일 이후 입학자부터는 교직 적성·인성 검사를 2회 이상 적격 판정을 받아야 한다.

② 2012학년도 이전 입학자(복학자 포함)는 적성·인성 검사를 1회 이상 적격 판정을 받아야 한다.

③ 비사범계 교직과정이수자 중 2012학년도 이전 입학자 중 2013학년도 입학자와 함께 선발된 경우 2013학년도 입학자와 동일하게 적격 판정을 받아야 한다.

[본조신설 2013.01.02]

제13조(교원양성위원회<개정 2008.03.01>) ① 교원자격검정 실시 및 교육과정운영 등에 관한 사항을 심의하기 위하여 '교원양성위원회"(이하 "위원회"라 한다)를 둘 수 있다. <개정 2008.03.01>

② 위원회는 위원장을 포함하여 9명 이내의 위원(위원중 최소한 1명 이상은 외부인사가 포함되어야 함)으로 구성하되, 위원장은 교무처장, 부위원장은 사범대학장으로 하며 위원은 다음 각호의 자 중에서 위촉한다. <신설 2008.03.01, 2010.10.26>

1. 교육공무원법 제2조 제1항 각 호에 따른 교육공무원으로 15년 이상 근무하였거나 근무중인 교육공무원(조교로 근무한 경력은 제외)
2. 고등교육법 제2조에 따른 학교의 조교수 이상의 전임교원
3. 교육에 관한 학식과 경험이 풍부한 자

③ 위원의 임기는 당연직의 경우는 그 보직 재임기간으로 하고, 그 밖의 위원은 2년으로 하되, 1회에 한하여 연임할 수 있다. <신설 2008.03.01, 2010.10.26>

④ 위원장은 위원회를 대표하고, 위원회를 소집하며 그 업무를 총괄하고, 부위원장은 위원장의 유고시 위원장의 업무를 대행한다. <신설 2008.03.01, 개정 2010.10.26>

⑤ 위원회의 원활한 회의진행을 위하여 간사 1인을 두며 간사는 교직팀장으로 한다.<신설 2010.10.26>

⑥ 위원회의 회의는 재적위원 과반수 출석으로 개의하고, 출석위원 과반수 찬성으로 의결한다. <신설 2008.03.01>

⑦ 위원회는 다음 각 호의 사항을 심의한다. <개정 2008.03.01>

1. 교과과정 개설 및 운영에 관한 사항
2. 교직과정의 등록 및 수강에 관한 사항
3. 교육실습 운영에 관한 사항
4. 교원자격무시험 검정에 관한 사항
5. 기타 필요하다고 인정되는 중요사항

제14조(기타) ① 교직과정이수예정자 선발(교직 복수전공 포함) 및 교원자격무시험검정은 서비스행정실의 지원을 받아 교직팀에서 총괄 관리한다. <개정 2008.08.01, 2009.09.01>

② 교원자격증은 졸업일자를 발급일로 하며, 서비스행정실에서 배부한다. <개정 2008.08.01>

③ 본장 제반규정 불이행으로 인하여 이수예정자 명부에서 이름이 삭제되거나 교원자격증이 발급되지 않을 경우 어떠한 이의도 제기할 수 없다.

④ 본장에 명시되지 아니한 사항은 관련법령에 따른다.

부 칙

① 이 규정은 1990년 10월 23일부터 시행한다.

② (시행세칙) 학사 및 기타 시행세칙에 대하여는 따로 이를 정하고, 그 이외의 사항에 대하여는 통상관례를 준용한다.

③ 이 개정규정은 1991년 11월 7일부터 시행하며, 1992학년도 입학자부터 적용한다.

④ 이 개정규정은 1992년 3월 1일부터 시행하되, 1991학년도 입학자부터 적용한다.

⑤ 이 개정규정은 1992년 11월 9일부터 시행한다.

⑥ 이 개정규정은 1993년 3월 1일부터 시행하되, 전자계산학과는 1991학년도 입학자부터 적용한다.

⑦ 이 개정규정은 1993년 8월 13일부터 시행한다.

⑧ 이 개정규정은 1994년 11월 11일부터 시행한다.

⑨ 이 개정규정은 1996년 2월 22일부터 시행한다.

⑩ 이 개정규정은 1997년 11월 6일부터 시행한다.

⑪ 이 개정규정은 2001년 3월 1일부터 시행한다.

⑫ 이 개정규정은 2001년 10월 13일부터 시행한다.

⑬ 이 개정규정은 2002년 3월 1일부터 시행한다.

⑭ (경과조치)1999학년도 이전 입학자로서 개정된

표시과목의 기본 이수영역 14학점 이상을 포함한 관련 전공 42학점 이상을 이수했을 경우 개정된 표시과목을 표기하여 자격증을 수여할 수 있다.

⑳ 이 개정규정은 2002년 6월24일부터 시행한다.

㉑ 이 개정규정은 2003년 2월11일부터 시행한다.

㉒ 이 개정규정은 2004년 04월 01일부터 시행한다.

㉓ (경과조치)제10제2항의 <별표 4>와 제11조의2 제2항 및 제11조의3 제3항의 <별표 5>는 2000학년도 이후 입학자부터 적용하며, 1999학년도 이전 입학자는 종전의 규정을 적용한다.

㉔ 이 개정규정은 2004년 05월 25일부터 시행하되, 2003학년도 졸업자부터 적용한다.

㉕ 이 개정규정은 2005년 01월 19일부터 시행한다.

㉖ 이 개정규정은 2005년 03월 01일부터 시행한다.

㉗ 이 개정규정은 2006년 6월 16일부터 시행한다.

㉘ 가.(시행일) 이 개정규정은 2006년 11월 3일부터 시행한다.

나.(경과조치) 제9조와 제10조의 교직복수(부)전공 이수허용인원은 2007학년도 입학자부터 적용하며, 2006학년도 이전 입학자는 종전의 규정을 적용한다.

㉔ 이 개정규정은 2006년 12월 14일부터 시행한다.

㉕ 이 개정규정은 2007년 03월 01일부터 시행한다.

㉖ 이 개정 규정은 2007년 11월 29일부터 시행하되, 제8조 제1항, 제9조 제2항 및 제10조 제2항의 <별표2>와 <별표4>는 2007학년도 입학자부터 적용하며, 제9조를 폐지함에 따라 2006학년도 이전 입학자중 교직부전공을 이수하고자 하는 자는 종전의 규정을 적용한다.

㉗ 이 규정은 2008년 03월 01일부터 시행한다. 단, 제4조 3항 '<별표 1>의 2. 교직과정'은 2007학년도 입학자부터 적용한다.

㉘ 이 규정은 2008년 8월 1일부터 시행한다.

㉙ 1. 이 규정은 2008년 12월 24일부터 시행한다.

2. (경과조치) 제8조와 10조는 2009학년도 입학자부터 적용하고 2008학년도 이전 입학자는 종전규정을 적용한다. 단, 11조 5항은 2008학년도 8월 졸업자부터 시행한다.

㉚ 이 규정은 2009년 9월 1일부터 시행한다.

㉛ 이 규정은 2009년 11월 18일부터 시행한다.

㉜ 이 규정은 2010년 3월 1일부터 시행한다.

㉝ 이 규정은 2010년 10월 26일부터 시행한다.

㉞ 이 규정은 2012년 1월 26일부터 시행한다.

㉟ 이 규정은 2012년 6월 19일부터 시행한다.

㊱ 이 규정은 2012년 10월 25일부터 시행한다.

㊲ 이 규정은 2013년 1월 2일부터 시행한다.

< 별표 1 > <개정 2007.03.01, 2008.03.01, 2008.12.24, 2009.09.01, 2009.11.18>

교원양성과정 설치 승인 전공 및 인원

1. 사범대학 학과

구 분	자 격 종 별	표시과목	비 고
유아교육과	유치원정교사(2급)		1979학년도 입학자부터 적용함.
특수교육과	특수학교(초등)정교사(2급)		1980~2008학년도 입학자 적용.
초등특수교육과	특수학교(초등)정교사(2급)	특수학교(초등)	2009학년도 입학자부터 적용함.
중등특수교육과	특수학교(중등)정교사(2급)	특수학교(중등)	2009학년도 입학자부터 적용함
교육학과	중등학교정교사(2급)	교 육 학	1990학년도 입학자부터 적용함.

2. 비사범계 교직과정

설치학부 (전공)·학과	자격종별	표시과목	승 인 인 원	적 용 학 년 도	비 고
신 학	중등학교정교사(2급)	종 교	12명	1990학년도 입학자부터	
			9명	2007학년도 입학자부터	
			3명	2008학년도 입학자부터	
철 학 (2008학년도 까지는 종교철학)	중등학교정교사(2급)	철 학	4명	2001학년도 입학자부터	
			3명	2006학년도 입학자부터	
중국어문화학	중등학교정교사(2급)	중 국 어	4명	1999학년도 입학자부터	
			3명	2007학년도 입학자부터	
문헌정보학	사서교사(2급)	-	20명	'91학년도 입학자부터	
			12명	2005학년도 입학자부터	
			11명	2007학년도 입학자부터	
			4명	2008학년도 입학자부터	
컴퓨터공학	중등학교정교사(2급)	전자계산	9명	'91~'96학년도 입학자까지	
			8명	'97학년도 입학자	
			4명	'98-99학년도 입학자	
		정보·컴퓨터	4명	2000학년도 입학자부터	
			3명	2007학년도 입학자부터	
전자공학	중등학교정교사(2급)	전 자	12명	'95~'99학년도 입학자까지	공업계표시과목
		전기·전자·통신	12명	2000학년도 입학자부터	
			9명	2007학년도 입학자부터	
			3명	2008학년도 입학자부터	
도시공학	중등학교정교사(2급)	건 축	9명	'93~'99학년도 입학자까지	공업계표시과목
		건 설	9명	2000학년도 입학자부터	
			8명	2007학년도 입학자부터	
			3명	2008학년도 입학자부터	
			3명	2008~2010학년도 입학자까지	2011학년도 입학자부터 폐지
건축공학	중등학교정교사(2급)	건 축	9명	'95~'99학년도 입학자까지	공업계표시과목
		건 설	9명	2000학년도 입학자부터	
			8명	2007학년도 입학자부터	
			3명	2008학년도 입학자부터	
			3명	2008~2010학년도 입학자까지	2011학년도 입학자부터 폐지
산업디자인학	중등학교정교사(2급)	디 자 인	12명	'92~'99학년도 입학자까지	
		디자인·공예	12명	2000학년도 입학자부터	
			11명	2007학년도 입학자부터	
			4명	2008학년도 입학자부터	
산업공학	중등학교정교사(2급)	공 업	9명	'91~'99학년도 입학자까지	2000학년도 입학자부터 폐지

※ 2008학년도 입학자부터 교직과정 이수인원은 입학정원의 10%이며, 2007학년도 이전 입학자도 입학년도의 입학정원에 관계없이 교직과정이수 신청 대상 학년도의 입학정원의 10%에 포함되어 적용을 받는다.

※ 관련근거 : 교육과학기술부 교원정책과-8476(2011.9.29) “2012학년도 강남대학교 교원양성과정 승인 및 보고 완료 결과 통보”와 관련하여 도시공학 및 건축공학 폐지

< 별표 2 > <개정 2007.11.29, 2008.03.01,2008.12.24, 2009.09.01, 2009.11.18, 2010.10.26, 2012.01.26, 2012.10.25>

교직 복수전공 허용 학과 · 전공 및 허용인원

1. 사범대학 학과

학과/전공	자격종별	표 시 과 목	입학 정원	이수허용 인원	비 고
교육학과	중등학교정교사(2급)	교육학	40	40	
유아교육과	유치원정교사(2급)	-	50	50	
특수교육과	특수학교(초등)정교사(2급)	-	40	40	사범대학 학과에 한하여 2008학년도 입학자까지 허가
초등특수 교육과	특수학교(초등)정교사(2급)	-	20	20	사범대학 학과에 한하여 복수전공 허가
중등특수 교육과	특수학교(중등)정교사(2급)	표시과목 별	20	20	

2. 비사범계 교직과정

구분	학부(과) /전공	자격종별	표시과목	2008학년도 입학자		2009학년도 이후 입학자		2011학년도 이후 입학자		비고
				입학 정원	이수 허용 인원	입학 정원	이수 허용 인원	입학 정원	이수 허용 인원	
교직	신학	중등학교정교사(2급)	종 교	30	6	35	7	35	6	
과정	철학	//	철 학	30	6	33	7	33	6	
설치	중국어문화학	//	중국어	25	5	45	9	45	6	
전공	컴퓨터공학	//	정보·컴퓨터	32	6	36	7	36	6	
	전자공학	//	전기·전자·통신	32	6	40	8	40	6	
	도시공학	//	건 설	28	6	32	6	32	0	
	건축공학	//	건 설	27	5	32	6	32	0	
	산업디자인학	//	디자인·공예	37	7	36	7	36	8	
	문헌정보학	사서교사(2급)	-	35	7	39	8	39	8	

< 별표 3 > <개정 2008.12.24, 2009.09.01, 2010.10.26, 2012.06.19, 2013.01.02>

교 직 과 목 표

1. 2008학년도 이전 입학자

<table>
<tr><th rowspan="2">영 역</th><th rowspan="2">교과목명</th><th rowspan="2">학점</th><th colspan="2">이수기준</th><th rowspan="2">비 고</th></tr>
<tr><th>중등학교·
특수학교·
유치원교사</th><th>사서교사</th></tr>
<tr><td rowspan="7">교직이론</td><td>교육학개론</td><td>2</td><td colspan="2" rowspan="7">7과목 14학점</td><td rowspan="7"></td></tr>
<tr><td>교육철학및교육사</td><td>2</td></tr>
<tr><td>교육심리</td><td>2</td></tr>
<tr><td>교육사회</td><td>2</td></tr>
<tr><td>교육과정및교육평가</td><td>2</td></tr>
<tr><td>교육방법및교육공학</td><td>2</td></tr>
<tr><td>교육행정및교육경영</td><td>2</td></tr>
<tr><td rowspan="2">교과교육</td><td>○○교과교육론</td><td>2</td><td rowspan="2">2과목 4학점</td><td rowspan="2">-</td><td rowspan="4">• 표시과목별로 전공에서 개설
• 사서교사는 제외</td></tr>
<tr><td>○○교과교재연구및지도법</td><td>2</td></tr>
<tr><td rowspan="2">교육실습</td><td>교육실습(중등,특수,유치원)</td><td rowspan="2">(2/4주)</td><td>1과목 2학점</td><td></td></tr>
<tr><td>실무실습(사서)</td><td></td><td>1과목
2학점</td></tr>
<tr><td colspan="2">이수학점</td><td>10과목
20학점</td><td>10과목
20학점</td><td>8과목
16학점</td><td></td></tr>
</table>

※ 2008학년도 이전 입학자중 학적변동으로 인하여 2009학년도 이후 교직이수예정자로 선발된 자는 2009학년도 이후 입학자 기준을 적용한다.

2. 2009학년도 이후 입학자

영 역	중등학교(교육학과제외)·특수학교·유치원· 사서 교사		교육학과		이수기준	비 고
	교과목명	학점	교과목명	학점		
교직이론	교육학개론	2	교육학개론	3	7과목 14 (교육학과는 21)학점 이상	
	교육철학및교육사	2	교육철학	3		
	교육심리	2	교육심리학	3		
	교육사회	2	교육사회학	3		
	교육과정및교육평가	2	교육과정	3		
			교육평가	3		
	교육방법및교육공학	2	교육공학	3		
	교육행정및교육경영	2	교육행정학	3		
	생활지도및상담	2				
	다문화교육의이해	2				
	교직과윤리	2				
교직소양	특수아동의이해	2	특수아동의이해	2	2과목 4학점 이상	
	교직실무	2	교직실무	2		
교육실습	학교현장실습 (중등, 특수, 유치원, 사서)	(2/4주)	학교현장실습	(2/4주)	2과목 4학점	
	교육봉사활동	(2/P)	교육봉사활동	(2/P)		60시간 이상 이수
계		14과목 28학점		13과목 33학점	11과목 22(교육학과는 29)학점 이상	

3. 2013학년도 이후 입학자

영 역	중등학교(교육학과제외)·특수학교·유치원· 사서 교사		교육학과		이수기준	비 고
	교과목명	학점	교과목명	학점		
교직이론	교육학개론	2	교육학개론	3	6과목 12학점 (교육학과는 21)학점 이상	
	교육철학및교육사	2	교육철학	3		
	교육심리	2	교육심리학	3		
	교육사회	2	교육사회학	3		
	교육과정및교육평가	2	교육과정	3		
			교육평가	3		
	교육방법및교육공학	2	교육공학	3		
	교육행정및교육경영	2	교육행정학	3		
	생활지도및상담	2				
	다문화교육의이해	2				
	교직과윤리	2				
교직소양	특수아동의이해	2	특수아동의이해	2	3과목 6학점 이상	
	교직실무	2	교직실무	2		
	학교폭력의 예방 및 대책	2	학교폭력의 예방 및 대책	2		
교육실습	학교현장실습 (중등, 특수, 유치원, 사서)	(2/4주)	학교현장실습	(2/4주)	2과목 4학점	
	교육봉사활동	(2/P)	교육봉사활동	(2/P)		60시간 이상 이수
계		15과목 30학점		13과목 34학점	11과목 22(교육학과는 31)학점 이상	

※ 1. 2008학년도 이전 입학자(교직이수예정자)의 교직복수전공은 해당 표시과목의 “교과교육영역”을 각각 이수하여야 함.

2. 교직복수전공자의 학교현장실습은 자격종별이 다른 경우라도 주전공에 해당하는 자격 종별로 한번만 실시함. 단, 교과운영상 부득이한 경우는 복수전공으로 교육실습을 실시할 수 있음.

3. 공업계인 “전기・전자・통신”과 “건설” 표시과목은 반드시 산업체현장실습을 실시하여야 한다.

< 별표 4 > <개정 2008.03.01, 2009.09.01, 2010.03.01, 2010.10.26, 2013.01.02>

교원자격 종별/표시과목별 기본이수 과목(분야) 현황

1. 사범대학 학과

학 과 (표시과목)	기본이수과목(분야)	기본 이수과목(분야)중 본교 해당 교과목	본교 학년도별 이수 교과목현황				비 고
			2003~2006 학년도 (학점)	2007~2008 학년도 (학점)	2009 학년도 이후 (학점)	2013 학년도 이후 (학점)	
유아교육	유아교육론	유아교육론	3	3	3	3	
	영유아발달과교육	아동발달	-	3	3	3	
		영유아발달과교육	3	-	-	-	
	유아교육과정	유아교육과정	3	3	3	3	
	아동복지	아동복지	3	3	3	3	
	유아교육기관운영관리	유아교육기관운영관리	3	3	3	-	
	부모교육	부모교육	3	3	-	3	
	유아놀이지도	유아놀이지도	3	3	3	-	
		놀이지도	-	-	-	3	
	유아언어교육	유아언어교육	3	3	3	3	
	유아사회교육	유아사회교육	3	3	3	3	
	유아과학교육	유아과학교육	3	3	3	3	
	유아수학교육	유아수학교육	3	3	3	3	
	유아미술교육	유아미술교육	3	3	3	3	
	유아음악교육	유아음악교육	3	3	3	3	
	유아동작교육	유아동작교육	3	3	3	3	
	유아건강교육	아동건강교육	-	-	3	3	
	유아관찰 및 실습	유아관찰 및 실습	-	-	-	3	
교육학	교육심리	◎ 교육심리학	3	3	3	3	과목명 앞에 ◎ 표는 교직필수 과목으로 7과목 21학점 이상을 반드시 기본이수과목에 포함하여 이수하여야 함
	교육사회학	◎ 교육사회학	3	3	3	3	
	교육과정	◎ 교육과정	3	3	3	3	
	교육철학	◎ 교육철학	3	3	3	3	
	교수-학습이론	교수학습이론	3	3	3	3	
	교육평가	◎ 교육평가	3	3	3	3	
	교육행정	◎ 교육행정학	-	-	3	3	
	교육공학	◎ 교육공학	-	-	3	3	
	교육연구방법	교육연구방법	-	-	3	3	
	교사론	교사교육론	-	-	3	3	
	교육학개론	◎ 교육학개론	-	-	3	3	
	학교-학급경영	학교학급경영	-	-	3	3	
	평생교육	평생교육론	-	-	3	3	
	교육사(한국교육사)	한국교육사	-	-	3	-	
		교육사	-	-	-	3	
	교육정책론	교육제도및정책	-	-	3	3	
	비교교육학	비교교육학	-	-	3	3	
	교육경제론	교육경제론	-	-	-	3	

학 과 (표시과목)	기본이수과목(분야)		기본 이수과목(분야)중 본교 해당 교과목	본교 학년도별 이수 교과목현황				비 고
				2003~2006 학년도 (학점)	2007~2008 학년도 (학점)	2009 학년도 이후 (학점)	2013 학년도 이후 (학점)	
특수교육	정신지체아교육		정신지체아교육	3	3	-	-	
	청각장애아교육		청각·언어장애아교육	3	3	-	-	
	지체부자유아교육		지체부자유아교육	3	3	-	-	
	시각장애아교육		시각장애아교육	3	3	-	-	
	정서및행동장애아교육		정서 · 행동장애아교육	3	3	-	-	
	학습장애아교육		학습장애아교육	3	3	-	-	
	특수교육공학		특수교육공학	3	3	-	-	
	특수교육학		특수교육개론	3	3	-	-	
	언어장애아교육		특수아언어발달및지도	3	3	-	-	
초등 특수교육	특수교육 관련과목	정신지체아교육	정신지체학생교육	-	-	3	3	
		청각장애아교육	청각장애학생교육	-	-	3	3	
		시각장애아교육	시각장애학생교육	-	-	3	3	
		학습장애아교육	학습장애학생교육	-	-	3	3	
		특수교육공학	특수교육공학	-	-	3	3	
		특수교육학	특수교육학	-	-	3	3	
		특수학교교육과정론	특수학교교육과정	-	-	3	3	
		장애아진단및평가	특수아진단및평가	-	-	3	3	
		지체장애교육	지체장애학생교육	-	-	3	3	
		중복·중증장애아교육	중복·중증장애학생교육	-	-	3	3	
		정서·행동장애아교육	정서·행동장애학생교육	-	-	3	3	
		자폐성장애아교육	자폐성장애학생교육	-	-	3	3	
		의사소통장애아교육	의사소통장애학생교육	-	-	3	3	
		건강장애아교육	건강장애학생교육	-	-	-	2	
	초등교육 관련과목	초등윤리	특수아초등윤리	-	-	2	2	
		초등국어	특수아초등국어	-	-	2	2	
		초등수학	특수아초등수학	-	-	2	2	
		초등사회	특수아초등사회	-	-	2	2	
		초등과학	특수아초등과학	-	-	3	3	
		초등체육	특수아초등체육	-	-	3	3	
		초등음악	특수아초등음악	-	-	3	3	
		초등미술	특수아초등미술	-	-	3	3	
		초등실과	특수아초등실과	-	-	3	3	
		초등컴퓨터	특수아초등컴퓨터	-	-	3	3	
		통합교과	특수아통합교과	-	-	3	3	
중등 특수교육	특수교육 관련과목	초등특수교육과 동일	초등특수교육과 동일	-	-	초등특수교육과 동일		
	표시과목 별과목	중등교사 각 표시 과목과 동일	중등교사 각 표시과목과 동일	-	-	중등교사 각 표시과목과 동일		

2. 비사범계 교직과정 학과(전공)

학과/전공 (표시과목)	기본이수과목(분야)	기본 이수과목(분야)중 본교 해당교과목	본교 학년도별 이수 교과목현황			비 고
			2003~2008 학년도 (학점)	2009 학년도 이후 (학점)	2013 학년도 이후 (학점)	
신학 (종교)	세계종교 (또는 종교사, 비교종교학)	근현대세계와기독교역사	3	3	-	
		근현대기독교와세계종교	-	-	3	
	종교교육론	교회교육과사회	3	-	-	
		종교교육론	-	3	3	
	종교사회학(또는 종교인류학)	예언자와사회	3	3	-	
		예언자와종교사회	-	-	3	
	종교심리학	종교심리학	-	3	-	
		성서와종교심리학	-	-	3	
	종교와과학	종교와과학	-	3	-	
	종교철학	종교철학	-	3	-	
		종교철학과한국기독교사상사	-	-	3	
	종교현상학	교회와사회윤리	3	-	-	
		종교현상학	-	3	-	
		종교현상과복음서이해	-	-	3	
	한국종교	한국종교	-	3	-	
		한국기독교와역사	-	-	3	
	현대종교	현대기독교사상	3	3	-	
		현대종교와평신도	-	-	3	
	종교와문화	종교와문화	-	3	3	
철학 (철학)	논리학	불가철학과논리학	-	3	-	
	동양철학사	동양철학사	3	3	3	
	비판적사고와논술	비판적사고와논술	-	3	3	
	서양철학사	서양철학사	3	3	3	
	윤리학	사회비판이론	3	3	-	
		윤리학개론	-	-	3	
	인식론	인식론과현상학	-	3	3	
	철학고전선독	고전선독과문화	3	-	-	
	철학고전선독및철학논변연습	철학고전선독	-	3	3	
	한국철학사	한국철학사	-	3	3	
	형이상학	형이상학	3	3	3	
중국어문화 (중국어)	고급중국어	고급중국어Ⅰ	3	-	-	
		고급중국어Ⅱ	3	-	-	
	중국문학개론	중국문학의이해	3	3	3	
	중국어강독	고급중국어Ⅰ	-	3	3	
		고급중국어Ⅱ	-	3	3	
	중국어권문화	중국종교와문화원강	-	3	3	
	중국어작문	중어어법작문	2	3	-	
		고급중어작문	-	-	3	
	중국어학개론	현대중국어학	3	3	3	
	중국어회화	중급중어회화실습Ⅰ	-	2	3	
		중급중어회화실습Ⅱ	-	2	3	
	중국현대문학강독	중국현대문학과사회원강	3	-	-	
	중급중국어	중급중국어Ⅰ	3	-	-	
		중급중국어Ⅱ	3	-	-	
	한문강독	중국산문감상비평	-	3	3	

학과/전공 (표시과목)	기본이수과목(분야)	기본 이수과목(분야)중 본교 해당교과목	본교 학년도별 이수 교과목현황			비 고
			2003~2008 학년도 (학점)	2009 학년도 이후 (학점)	2013 학년도 이후 (학점)	
문헌정보	도서관전산화	디지털도서관시스템론	-	3	3	
	독서지도론	독서교육론	3	3	-	
		독서지도론	-	-	3	
	목록학	목록조직론	3	3	-	
		정보자료목록실습	-	-	3	
	분류학	문헌분류법	3	3	-	
		정보자료분류실습	-	-	3	
	정보검색	정보검색론	-	3	3	
	정보매체론	정보매체론	3	-	-	
		학교도서관정보매체론	-	3	3	
	정보봉사론	정보봉사론	3	3	3	
	학교도서관운영	관종별도서관정책론	-	3	3	
컴퓨터공학 (정보·컴퓨터)	데이터구조	자료구조및실습	3	3	3	
	데이터베이스	데이터베이스및실습	-	3	3	
	알고리즘	컴퓨터알고리즘	-	3	3	
	운영체제	운영체제및실습	3	3	3	
	컴퓨터교육론	컴퓨터미디어공학개론	3	3	3	
	컴퓨터구조	컴퓨터구조	3	3	3	
	컴퓨터네트워크	컴퓨터네트워크	3	3	3	
	파일처리론	파일처리론	3	-	-	
	프로그래밍언어구조론	C언어프로그래밍및실습	3	-	-	
	프로그래밍언어론	프로그래밍언어구조론	-	3	3	
전자공학 (전기·전자·통신)	디지털시스템	디지털통신시스템	3	-	-	
		디지털시스템설계	-	3	3	
	디지털통신	디지털공학	3	-	-	
		디지털통신시스템	-	3	3	
	마이크로프로세서	마이크로프로세서시스템	3	-	-	
		마이크로프로세서응용	-	3	3	
	마이크로파공학	마이크로파공학	3	3	3	
	반도체공학	반도체공학입문	3	-	-	
		반도체전자공학	-	3	3	
	정보통신 (또는 컴퓨터네트워크)	정보통신공학	-	-	-	
		정보통신시스템	3	3	3	
	제어공학	자동제어및시스템공학Ⅰ	3	-	-	
		자동제어및시스템공학Ⅱ	3	-	-	
		자동제어Ⅰ	-	3	3	
		자동제어Ⅱ	-	3	3	
	통신이론	이동통신공학	3	3	3	
	회로이론	회로이론Ⅰ	3	3	3	
		회로이론Ⅱ	3	3	3	

학과/전공 (표시과목)	기본이수과목(분야)	기본 이수과목(분야)중 본교 해당교과목	본교 학년도별 이수 교과목현황			비 고
			2003~2008 학년도 (학점)	2009 학년도 이후 (학점)	2013 학년도 이후 (학점)	
도시공학 (건설)	교통계획	교통계획과ITS	3	-	-	
		교통계획및실습	-	3	-	
	기초공학	도시관리론	-	3	-	
	도시계획	도시계획론	3	3	-	
	지도학	도시방재	-	3	-	
	지적학	도시개발및금융	-	3	-	
	지형정보론 (또는 지리정보시스템)	도시지리정보시스템	3	-	-	
		도시GIS분석	-	3	-	
	측량학	측량학	3	-	-	
	토지이용계획	토지이용계획	3	3	-	
	토질역학	도시계획실무	-	3	-	
	환경계획및실험	도시와환경	-	3	-	
	환경위생공학 (또는상하수도공학)	환경공학	3	-	-	
		도시생태와환경공학	-	3	-	
건축공학 (건설)	건축계획	건축계획Ⅰ	3	3	-	
		건축계획Ⅱ	3	3	-	
	건축구조	건축구조학	3	-	-	
		건축공학개론	-	3	-	
	건축설비	건축설비Ⅰ	3	3	-	
		건축설비Ⅱ	3	3	-	
	건축시공(또는 토목시공)	건축시공학	3	3	-	
	건축재료(또는 토목재료)	건축재료학	2	3	-	
	구조역학 (또는 응용역학)	건축구조역학Ⅰ	3	-	-	
		건축구조역학Ⅱ	3	-	-	
		건축구조시스템Ⅰ	-	3	-	
		건축구조시스템Ⅱ	-	3	-	
	철근콘크리트구조	철근콘크리트구조	-	3	-	
	환경계획 및 실험	건축환경공학	3	3	-	
산업디자인학 (디자인·공예)	공예실습	도예성형기법Ⅰ	2	-	-	
		도예성형기법Ⅱ	2	-	-	
	그래픽디자인	그래픽디자인Ⅰ	3	3	2	
		그래픽디자인Ⅱ	2	2	2	
	기초도자	도자조형연습	3	-	-	
	기초조형	조형론	-	3	3	
	도자공예	도예성형기법Ⅰ	-	2	2	
		도예성형기법Ⅱ	-	2	2	
	디자인·공예교육론	디자인론	3	3	3	
	시각디자인	시각디자인연습	3	2	2	
	영상디자인	영상디자인Ⅰ	-	2	2	
		영상디자인Ⅱ	-	2	2	
	제품디자인	도자기디자인Ⅰ(CAD/CAM)	-	2	2	
		도자기디자인Ⅱ(CAD/CAM)	-	2	2	

1. 2008학년도 이전 입학자는 위 과목 중 5과목(분야) 14학점 이상을 이수하여야 하며 2009학년도 입학자부터는 7과목 21학점이상 이수하여야 한다. 단, 2008학년도 이전 입학자 중 학적변동으로 인하여 2009학년도 이후 교직 이수예정자로 선발되었다면 7과목 21학점이상 이수하여야 한다.

2. Ⅰ・Ⅱ로 구분 개설되어 있는 과목은 모두 이수하여야 하며, 1과목으로 인정함.

〈 별 표 5 〉 - 교직 복수/부전공이 허용되는 학부(과)·전공별 표시과목관련 기본이수 과목(분야)현황 - 삭제

<별지서식 제1호> <개정 2008.12.24, 2010.10.26>

교직과정 (복수전공) 이수신청서

학부(전공)·학과	학(과)부 전공	학 년	
성 명		학 번	
입학년월일	학년도 학년 신입학		
연 락 처	**자택 :** **휴 대 폰 :**		
주 민 등 록 번 호		E-mail	

교 직 이 수 희 망 사 항	제 1 전 공		복 수 전 공	
	자 격 종 별	**표시과목**	**자 격 종 별**	**표시과목**
	□ 중등학교정교사(2급)		□ 중등학교정교사(2급)	
	□ 특수학교(초등)정교사(2급)		□ 특수학교(초등)정교사(2급)	
	□ 특수학교(중등)정교사(2급)		□ 특수학교(중등)정교사(2급)	
	□ 유치원정교사(2급)		□ 유치원정교사(2급)	
	□ 사 서 교 사(2급)		□ 사 서 교 사(2급)	

상기 본인은 교원양성운영규정 제7조 및 제10조에 의거 교직과정(교직복수전공)을 이수 이수하고자 신청합니다.

20 년 월 일

신 청 인 날인(서명)

강남대학교 총장 귀하

〈별지서식 제2호〉 삭제<2009.09.01>

〈별지서식 제3호〉

학교현장실습결과보고서

1. 실습학교명 :

2. 실습기간 : 년 월 일 ~ 년 월 일 (주간)

3. 지도교수 및 지도교사

직 명	성 명	담 당 내 용	비 고

4. 실 습 내 용

제 1 주	제 2 주	제 3 주	제 4 주

5. 실 습 상 황

학 교 명 및 학 과 명	실습생 성 명	근 무 태 도 (10%)	자 질 (15%)	학습지도 능 력 (50%)	연구조사 활 동 (15%)	학급경영및 사무처리능력 (10%)	총 평 (100%)	비 고

위 사실을 증명함

년 월 일

실습학교장 (직인)

<별지서식 제4호>

교원자격무시험검정원서					처리기간 15일
출원인	성 명		주민등록번호		
	주 소	(전화번호 :)			
출원자격					
자격요건	출신학교명	강남대학교 대학원	과(전공)	□졸업 □수료	
	연 수 명				
	경 력				

교원자격검정령시행규칙 제9조의 규정에 의하여 위와 같이 교원자격 무시험검정을 받고자 출원합니다.

년 월 일

출원인 서명 또는 날인

강남대학교 총장 귀하

※ 구비서류 : 없음	수수료 500원

<별지서식 제5호>

교육봉사 활동 확인서

인적사항	성 명		학 번	
	학과명		학 년	
봉사기관	기관명		연락처	
	주 소	(우편번호 :)		

교육봉사 활동 사항

횟수	실시일	활동시간	활 동 내 용
1		~ (시간)	
2		~ (시간)	
3		~ (시간)	
4		~ (시간)	
5		~ (시간)	
6		~ (시간)	
7		~ (시간)	
8		~ (시간)	
9		~ (시간)	
10		~ (시간)	
11		~ (시간)	
12		~ (시간)	
13		~ (시간)	
14		~ (시간)	
15		~ (시간)	
총 활동 시간		( )시간 - 날인 후투명 테이프로 붙이세요	
기 타 (특이사항이 있으면 적어 주십시오)			

위와 같이 본 기관에서 교육봉사활동을 하였음을 확인합니다.

년 월 일

기관장 (직인)

강남대학교 총장 귀하

※ 주의사항 : 하루 8시간 이상 봉사활동시 8시간까지만 인정함

<별지서식 제6호> <개정 2010.10.26>

교육봉사활동승인신청서

신청자	학과/전공			학 번	
	성 명			학 년	
	주 소				
	e-mail			휴 대 폰	
봉사기관	기 관 명			전화번호	
	주 소			담 당 자	
	봉사활동 범위 및 내용	활동 범위	□ 보조교사 □ 부진아 학생지도 □ 방과후 학교 교사 □ 등하교 지도 □ 기타( )		
		활동 내용			
	활동기간	년 월 일~ 년 월 일(일간)			

유의사항	① 봉사활동의 정확한 내용을 파악한 후, 자신의 활동이 교육봉사활동에 해당하는지를 확인한다. ② 해당 기관에서 요구하는 역할을 자신이 수행할 능력이 있는지를 판단한다. ③ 교육봉사활동을 성실하게 임하는 것을 원칙으로 하며, 예정된 기간 내에 무단으로 활동을 중단하거나 불성실한 활동으로 인하여 해당기관이나 피교육자 등에게 피해를 입히거나 이로 인하여 본교의 명예를 훼손하는 경우에는 이미 진행된 교육봉사활동도 인정되지 않을 수 있다. ④ 봉사활동 도중 본인의 부주의로 인한 사고에 대해서는 학생 자신이 책임을 져야하므로 항상 안전에 주의를 기울이도록 한다. ⑤ 해당 기관이나 봉사활동에 관련한 안내자료가 있을 경우 본 신청서에 첨부하여야 한다. ⑥ 교육봉사활동 기관이 변경될 경우 다시 승인신청을 하여야 한다. ⑦ 교육봉사활동을 졸업시까지 60시간 이상 이수를 하고 졸업최종학기에 “교육봉사활동” 교과목을 수강신청 후 해당 기관장이 발행한 교육봉사활동확인서를 제출하여야 한다.

유의사항을 명심하며, 위 기관에서 교육봉사활동의 승인을 신청합니다.

20 년 월 일

신청자명 : (인)

강남대학교 총장 귀하

조기졸업제운영규정

제1조(목적) 이 규정은 학칙 제4조 제2항에 근거하여 조기졸업에 관한 사항을 규정함을 목적으로 한다.

제2조(정의) 조기졸업이라 함은 학업성적이 특히 우수한 학생에게 학칙 제37조에서 정한 학기당 취득할 수 있는 최대학점에 3학점까지를 초과하여 교과목을 이수토록 함으로써 수업년한을 2학기 범위내로 단축하여 조기에 졸업을 할 수 있는 제도를 말한다.

제3조(대상자 선발) ① 조기졸업을 희망하는 자는 4학기차 까지 68학점 이상을 이수하여 취득한 성적이 평점평균 4.00이상인 자로서 4학기차 말 소정기간 내에 조기졸업신청서(별표1)를 제출하여 총장의 허가를 득하여야 한다. <개정 2013.01.02>

② (삭제)

제4조(제한) ① 편입학 및 재입학자 또는 학칙 제56조에 의하여 징계받은 자는 선발대상에서 제 외한다.

② 조기졸업대상자로 선발된 이후에 취득한 성적이 학기당(계절수업 포함) 평점평균이 4.00미만일 경우에는 조기졸업대상자로서의 자격을 상실한다.

③ 조기졸업대상자로서 자격을 상실하였을 경우에는 일반학생과 동일하게 8개 학기이상 등록을 필하여야 졸업할 수 있다.

④ 자격을 상실하기 이전에 취득한 학점은 졸업학점에 포함하여 인정한다.

제5조(사정) ① 조기졸업대상자의 졸업사정은 당해년도에 졸업하는 일반학생 졸업사정에 포함하여 사정한다.

② 조기졸업사항은 해당자의 학적부에 표기한다.

부 칙

① 이 규정은 1990학년도 입학자부터 적용한다.
② 이 개정규정은 1993년 8월 13일부터 시행한다.
③ 이 개정규정은 1999년 10월 14일부터 시행한다.
④ 이 개정규정은 2002년 3월 1일부터 시행한다.
⑤ 이 개정규정은 2003년 2월 11일부터 시행한다.
⑥ 이 개정규정은 2004년 04월 01일부터 시행한다.
⑦ 이 개정규정은 2005년 01월 19일부터 시행한다.
⑧ 이 규정은 2013년 1월 2일부터 시행하되 2013학년도입학자부터 적용한다.

< 별 표 1 >

경유	학부(과)장 /	조 기 졸 업 신 청 서					
학부(전공) · 학과			학 년		학 번		
성 명			주민등록번호	-			
입 학 년 도	20 년 월 일 신입학						
주 소	전화번호( ), 핸드폰( ) E-Mail( )						
이 수 학 점 및 취 득 성 적							
학 년 · 학 기 구 분	1 학 년		2 학 년		계 (총평균 평점)	확 인 자	대 조 자
	1 학 기	2 학 기	1 학 기	2 학 기			
취 득 학 점							
평 점 평 균							
징 계 유 무	유 · 무	징계종류					
기 타							

학칙 제 4조 2항 및 조기졸업 운영규정 제 3조 1항에 의거하여

위와 같이 조기졸업을 신청합니다.

20 년 월 일

신청인 날인(서명)

강 남 대 학 교 총 장 귀 하

편입학운영규정

제1조(목적) 이 규정은 학칙 제13조 및 제39조에 의거하여 편입학에 관한 세부적인 사항을 규정함을 목적으로 한다.

제2조(편입학) ① 일반 편입학은 여석이 있는 경우에 선발하며, 구체적인 자격기준에 관한 사항은 대학입학전형관리위원회에서 정한다.

1. (삭제)
2. (삭제)
3. (삭제)
4. (삭제)

② 학사학위를 취득한 자 또는 이와 동등이상의 학력이 있는 자는 3학년에 한하여 정원외로 선발하며, 그 인원은 모집단위별 10%이내, 3학년 총 입학정원의 5% 이내로 한다.

③ 편입학 지원자의 전형은 대학입학전형관리위원회에서 정한다.

제3조(학점인정) ① 편입학자의 학점은 편입학 하는 학년을 기준으로 학칙 제46조에 의거 전적대학에서 취득한 학점 범위 내에서 인정한다. 그 기준은 <별표 1>에 의한다.<개정 2007.03.01, 2008.03.01, 2013.01.02>

② 사범대학의 학과(제8조 2항 단서의 교직과정 이수예정자 포함) 편입생은 전적대학 성적증명서를 첨부한 교직과목 학점인정서 <별지 제2호 서식>를 교직팀에 제출하여 공통 교직과목(이론영역에 한함)이수 인정을 받아야 한다.<개정 2007.11.29, 2008.03.01, 2008.08.01, 2010.6.25>

제4조(편입학자 학점 이수인정 신청) ① 편입학자는 이수학점 및 과목지정서 <별지 제1호 서식>을 학사지원팀에서 교부받아 학부(과)장의 지도를 받은 후 학사지원팀에 제출하여야 한다.<개정 2007.03.01, 2007.11.29, 2008.03.01, 2008.08.01>

제5조(전공 및 학점이수) ① 편입학자의 전공이수는 학칙 제41조 및 본 규정에 의한다. 그 구체적인 학점 및 지정학점 범위는 <별표 1>에 의한다. <개정 2008.03.01, 2010.6.25, 2013.01.02>

1. <삭제> 2010.6.25
2. <삭제> 2010.6.25
3. (삭제)
4. <삭제> 2010.6.25
5. <삭제> 2010.6.25

② 편입학시 인정된 학점은 졸업학점에 포함되나, 평점평균은 본교에서 취득한 성적만으로 산정한다.

제6조(휴학) 편입학자의 휴학은 학칙 제24조 및 동 시행세칙 제48조 내지 50조에 의한다.

제7조(학력조회) ① 학력조회는 학칙시행세칙 제64조를 따른다.

② (삭제)

③ (삭제)

제8조(제한) ① 편입학자는 조기졸업 신청 대상에서 제외한다.

② <삭제> 2010.6.25

③ 편입학자는 학칙시행세칙 제 56조 제1항 제4호에 의거 전부·전과를 할 수 없다. <개정 2013.01.02>

제9조(준용) 본 규정에 명시되지 않은 사항은 본교 학칙 및 관련 규정을 준용한다.

부 칙

① 이 시행세칙 2001년 10월 13일부터 시행한다.

② 2001학년도 이전 편입학자에 대해서는 이 시행세칙에도 불구하고 종전 규정을 적용한다. 다만, 학적변동사유가 발생하여 구 규정을 적용할 수 없을 경우 이 시행세칙을 적용할 수 있다.

③ 이 개정된 시행세칙은 2002년 3월 1일부터 시행한다

④ 이 개정세칙은 2003년 2월 11일부터 시행한다.

⑤ (경과조치) 제3조제1항제2호는 2002학년도 2학기 편입학자부터 적용한다.

⑥ 이 개정세칙은 2003년 3월 4일부터 시행한다.

⑦ (경과조치)복학·재입학구분에 관계없이 학과제인

1996학년도 이전 입학생과 동일한 교과과정을 적용받는 편입생 중 학적변동으로 2000학년도 이후 졸업하는 학생의 전공과목 졸업이수요건은 기 취득간 전공기초, 전공필수, 전공선택 과목을 포함하여 36학점이상으로 하며, 예배는 기 이수 지정한 횟수에 따른다.

⑧ 이 개정규정은 2004년 04월 01일부터 시행한다.

⑨ 이 개정규정은 2005년 01월 19일부터 시행하되, 2005학년도 제1학기 편입학자부터 적용한다.

⑩ 이 개정규정은 2005년 03월 01일부터 시행한다.

⑪ 이 개정규정은 2006년 06월 16일부터 시행한다.

⑫ 이 개정규정은 2006년 11월 03일부터 시행한다.

⑬ 이 개정규정은 2007년 03월 01일부터 시행한다.

※ 이 개정규정은 2007년 11월 29일부터 시행하되, 2008학년도 편입자부터 적용한다.

⑮ 이 규정은 2008년 03월 01일부터 시행한다.

⑯ 이 규정은 2008년 8월 1일부터 시행한다.

⑰ 이 규정은 2010년 6월 25일부터 시행하되, 2011학년도 편입학자부터 적용한다.

⑱ 이 규정은 2013년 1월 2일부터 시행한다.

< 별 표 1 > <개정 2008.03.01, 2010.6.25, 2013.01.02>

편입생 인정 및 지정학점 범위

1. 3학년 편입자(2014학년도 이전 편입학자 기준)

편입 학년 학기	학부구분	전적대학 학점인정	본교 취득 학점	졸업 학점 (이상)	본교최소 이수학기 (등록)	편입생이수지정학점		
						주전공(제1전공)		교양필수
						기초	선택	
3학년 1학기 2학기	일반학부(과)	70 학점	70 학점이상	140 학점 이상	4학기	없음	45학점 이상	인성과학문 : 2회 이상 채플 : 2회 이상
	사범대학					없음	50학점 이상	
	통합학부(과)					없음	54학점 이상	

※ 통합학부(과)는 경영학부, 실버산업학부, 중국어문화학과, 중국실용지역학과 임.

2. 3학년 편입자(2015학년도 이후 편입학자 기준)

편입 학년 학기	학부구분	전적대학 학점인정	본교 취득 학점	졸업 학점 (이상)	본교최소 이수학기 (등록)	편입생이수지정학점	
						주전공(제1전공)	교양필수
						전공기초 + 전공선택	
3학년 1학기 2학기	전체 학부(과)	65 학점	65 학점 이상	130 학점 이상	4학기	54학점 이상 (전공기초도 전공선택으로 인정함)	인성과학문 : 2회 이상 채플 : 2회 이상

< 별지 제1호 서식 > <개정 2008.03.01, 2010.12.23>

편입 이수학점 및 과목지정서

확 인	학사지원팀

■ 인 적 사 항 ■

학 번		입 학 일 자		
성 명	㊞	입 학 구 분		
대 학		이전 학력 사항	대 학	
학부(과)			학부(과)	
주민등록번호			취득학점	

상기 학생은 0000학년도 제0학년 0학기 편입생으로서 전적대학 성적을 심의하여 총 0학기 00학점(교직 포함)을 인정하고, 본교에서는 0학기 등록을 필하고, 아래 이수지정 과목을 포함하여 70학점 이상을 이수하여야 한다.

■ 이 수 지 정 과 목 ■

이수구분	지 정 과 목 명	학 점	비 고
	확 인	학부(과)장	㊞

※ 인적사항 및 이전학력사항, 인정학점, 이수지정과목명등을 확인한 후 학부(과)장을 경유하여 학사지원팀에 제출하여 주시기
바랍니다.

대 학	문 의 처	전 화 번 호

< 별지 제2호 서식 >

교직과목 학점인정서

신청인	학부(과)		학 번		학 년		성 명	
	주민등록 번 호			연락처	(휴대폰) (e-mail)			
	출신대학 및 학과	(대학(교) 학과(전공)						

구분	신 청 현 황 (학생 기재)			인 정 현 황 (학부(과)장 기재)			학부(과)장 확 인
	이수과목명	취득 학점	성 적	인정 여부	본교인정과목명	인정 학점	
공통교직							

위 학생이 전적대학에서 이수한 상기 학점을 교직과목으로 인정하고자 신청하오니 승인하여 주시기 바랍니다.

붙 임 : 전적대학 성적증명서 1부. 끝.

년 월 일

( )학부(과)장 (인)

강남대학교 총장 귀하

평생교육사에관한규정

제1조(목적) 이 규정은 평생교육법 제17조 및 관련 시행령과 시행규칙에 의거하여 평생교육사 2급 및 3급 자격증 취득에 관한 사항을 규정함을 목적으로 한다. <개정 2008.12.24>

제1조의 2(업무관장<2009.9.1>) 평생교육사에 관한 전반적인 실무는 교육학과장의 협조를 얻어 교직팀에서 담당한다. <개정 2008.8.1, 2009.9.1>

제1조의 3(자격의 종별) 평생교육사 자격의 종별은 다음 각 호에 의한다.

1. 평생교육시 2급
2. 평생교육사 3급

[본조신설 2009.09.01]

제2조(자격증신청자격<2009.9.1>) 제4조에서 정한 평생교육관련 과목 및 학점을 이수하고 그 성적 평균이 80점 이상이며 평생교육현장실습을 이수한 졸업(예정) 자이어야 한다.<개정 2008.12.24, 2009.9.1>

제3조(구비서류) 자격증 발급에 필요한 서류는 다음과 같다.

1. 평생교육사자격증발급 신청서(별지서식 3호)
2. 최종학력증명서
3. 성적증명서
4. <삭제> 2008.12.24
5. 경력증명서(해당자에 한함)
6. 평생교육 현장실습 평가서(현장실습이 면제된 자는 제외)
7. 기타 평생교육사 자격 증명에 필요한 서류

제4조(교과목이수) ① 평생교육사 2급자격증을 취득하고자 하는 자는 본 대학원에서 정하는 별표2의 평생교육과 관련된 과목(이하 "관련과목"이라 한다) 중 필수과목을 15학점 이상 이수하고 석사 또는 박사학위를 취득한 자. 또는 학부에서 <별표 1.나>의 평생교육 관련과목을 30학점(2008학년도 이전입학자는 <별표 1.가>의 관련과목 21학점) 이상 이수하고 졸업한 자. 다만, 대학원 학생은 대학에서 필수과목을 이수한 경우에는 선택과목으로 필수과목 학점을 대체할 수 있다.<개정 2008.12.24, 2009.9.1>

② 2009학년도 이후 입학자로서 평생교육사 3급자격증을 취득하고자 하는 자는 학부에서 <별표 1.나>의 관련과목을 21학점 이상 이수하고 졸업한 자.<개정 2008.12.24, 2009.9.1>

③ <삭제> 2008.12.24

④ 이수도중 포기하는 경우 이수한 학점은 자유선택으로 인정한다. 다만, 해당 학부(과)의 기초 또는 전공과목인 경우는 기초 또는 전공과목으로 인정한다.

제5조(평생교육현장실습<2009.9.1>) ① 평생교육현장실습(이하 "현장실습"이라 한다)은 <별표 1>의 기관·단체 중에서 실습생의 의견을 들어 교직팀에서 배정하여 총장의 허가를 득한 후 실시한다.<개정 2008.12.24, 2009.9.1>

(1호-7호 삭제)

② 현장실습시기는 3학년, 4학년 또는 대학원 2·3학기 방학중에 4주 이상 실시함을 원칙으로 하되, 부득이한 경우에는 2회 또는 3회로 나누어 할 수 있다. 다만, 2008학년도 이전 신·편입생은 3주 이상 실시한다.<개정 2008.12.24, 2010.10.26>

③ 2008학년도 이전 입학자 중 평생교육시설 또는 단체에서 3개월 이상 종사한 경력이 있는 자는 경력증명서를 제출하여 현장실습을 면제 할 수 있다. <개정 2010.3.1>

④ 현장실습신청은 3학년 1학기 이상 이수한 학생으로서 제4조 1항에 의거 평생교육사 관련과목 중 필수 4과목 12학점을 모두 이수한 자에 한하여 신청할 수 있다. 다만 2008학년도 이전 신·편입생은 평생교육사 관련과목 중 4과목 12학점 이상을 이수하여야 한다.<개정 2008.12.24, 2010.10.26>

⑤ 현장실습 희망자는 소정기간내에 <별지서식 1호>의 현장실습신청서와 실습비를 납부하여야 한다. <개정 2009.9.1, 2010.3.1, 2010.10.26>

⑥ 현장실습에 소요되는 경비는 실습생이 부담한다. <개정 2008.8.1, 2009.9.1, 2010.10.26>

⑦ 현장실습이 종료되면 실습기관·단체의 장이 "별

지서식 2호"의 현장실습평가서를 제출받아 교육학과장(대학원은 전공주임교수)이 실습과목 성적표와 함께 제출하여야 한다. <개정 2008.8.1>

⑧ 현장실습 담당교수는 교육학과장(대학원은 전공주임교수)으로 한다.

제6조(신청시기 및 요령) 평생교육사 2급 또는 3급 자격증을 취득하고자 하는 자는 졸업최종학기(대학원은 4학기) 소정기간 내에 "별지서식 3호"의 평생교육사자격증발급신청서를 작성하여 교직팀에 제출한 후 과목이수 및 현장실습의 심의를 받아야 한다. <개정 2008.12.24, 2009.9.1>

제7조(자격증 발급) 조건을 갖춘 서류는 심사하여 해당 졸업 일에 발급하며, 졸업자가 신청한 서류는 수시 발급한다.

제7조의 2(자격증재발급) 평생교육사자격증을 분실·훼손 또는 기재사항 변경으로 재발급받고자 하는 자는 "별지서식 4호"의 평생교육사자격증재발급신청서에 다음의 각 호에 해당하는 서류를 첨부하여 신청하여야 한다.<개정 2009.9.1>

1. 평생교육사자격증(훼손 또는 기재사항변경의 경우)
2. 기본증명서(성명이 정정된 경우)
3. 주민등록초본(주민등록번호가 정정된 경우)

제8조(기타) 이 규정에 명시되지 아니한 사항에 대하여는 평생교육법 시행령 및 시행규정에 따른다.

부 칙

① (시행일) 이 규정은 2000년 3월 1일부터 시행한다.

② (사회전문요원에 관한 경과조치)종전의 규정에 의하여 취득한 자격증 관련과목 및 학점을 이수하고 2002년 2월안에 졸업하는 자에 대하여는 이 규정에 의한 평생교육사 과목을 이수하고 취득한 학점으로 보며, 사회교육전문요원의 자격증을 취한 자는 이 규정에 의한 평생교육사 2급 자격증을 취득한 것으로 본다.

③ 이 개정규정은 2002년 3월 1일부터 시행한다.

④ 이 개정규정은 2003년 2월 11일부터 시행한다.

⑤ 이 개정규정은 2004년 4월 1일부터 시행하되, 대학원은 2004학년도 1학기부터 적용한다.

⑥ 이 개정규정은 2005년 1월 19일부터 시행하되, 2005학년도 1학기부터 적용한다.

⑦ 이 개정규정은 2005년 3월 1일부터 시행한다.

⑧ 이 규정은 2008년 8월 1일부터 시행한다.

⑨ 1.(시행일)이 규정은 2008년 12월 24일부터 시행한다.

2.(평생교육 관련과목에 관한 적용례) 별표 1의 규정은 2009학년도 입학한 자부터 적용한다.

⑩ 1. 이 규정은 2009년 9월 1일부터 시행한다.

2.(경과조치)2008학년도 이전 입학자는 종전의 규정을 적용하되, 2008학년도 이전 입학자 중 학적변동으로 인하여 2009학년도 이후 입학자와 동일한 학년에 복학·재입학·편입학하는 경우는 변경된 기준을 적용할 수 있다

⑪ 이 규정은 2010년 3월 1일부터 시행한다.

⑫ 이 규정은 2010년 10월 26일부터 시행한다.

〈별 표 1〉(개정 2002.3.1, 2005.1.19, 2008.12.24, 2009.9.1, 2010.3.1)

본교에 개설된 평생교육에 관한 교과목(대학적용)

1. 평생교육사관련 교과목 현황

가. 2008학년도 이전 입학자 적용

구 분	과 목 종 류	본교 개설 과목명	인정 학점	개설전공/ 학 과	개설 학점	비 고
필 수 과 목	평생교육개론	평생교육론	2	교육학과	3	
	평생교육경영학	평생교육경영학	2	자유선택	2	
	성인학습및상담론	성인학습 및 상담론	2	자유선택	2	
	원격교육활용론	교육공학	2	교육학과	3	
	인간자원개발론	인적자원관리	2	경영학부	3	
	평생교육방법론	사회교육방법론 평생교육방법론	2	교육학과	3	1과목 인정
	산업교육프로그램개발	산업교육론 기업교육론	2	교육학과	2	1과목 인정
	평생교육실습	평생교육실습		교육학과	P	방학중 실시(3주이상)
선 택 과 목	경영학개론	경영학의이해	2	경영학부	3	3과목 6학점 이상 이수
	장애인교육개론	특수교육개론 특수교육론	2	(초·중등)특수교육과	3	
	여성교육개론	여성교육개론	2	자유선택	2	
	산업복지론	산업복지론	2	사회복지학부	3	
	환경교육론	환경교육론	2	2009이후	-	
	지역사회교육론	지역사회교육론	2	미개설	-	

※ 1) 학부(과)에서 개설되는 교과목은 3학점이지만, 자격증 발급시에는 2학점으로 인정됨(졸업학점에는 3학점으로 인정)

2) 제5조에 의한 평생교육현장실습은 다음의 기관·단체 중에서 실시하여야 한다.

① 평생교육사양성기관. 다만, 평생교육사 양성기관에서 이수중인 자는 당해 평생교육사 양성기관 외의 다른 기관에서 현장 실습을 하여야 한다.

② 공무원 교육훈련 법에 의한 공무원 교육훈련기관, 교육공무원 법에 의한 교육훈련기관, 기타 공공기관의 교육훈련기관

③ 실업계 고등학교, 산업체부설학교, 실업계 각종학교, 고등기술학교, 고등공민학교 및 학력이 인정되는 평생교육시설

④ 수강생을 일시에 500명 이상 수용할 수 있는 학원(독서실은 제외) 또는 훈련원

⑤ 연간 교육인원이 500명 이상인 법인 또는 사회단체 부설 연수기관

⑥ 청소년·유아 및 주민 등의 교육·훈련·연수·선도·복지 및 국제교류를 목적으로 허가를 받거나 등록을 한 법인·사회단체

⑦ 종업원이 1천명 이상인 법인에 부설된 연수 교육기관

나. 2009학년도 이후 입학자 적용

구 분	과 목 종 류	본교 개설 과목명	인정 학점	개설전공/ 학 과	개설 학점	비 고
필 수 과 목	평생교육론	평생교육론	3	교육학과	3	
	평생교육방법론	평생교육방법론	3	교육학과	3	
	평생교육경영학	평생교육경영학	3	자유선택	3	
	평생교육프로그램개발	평생교육프로그램개발	3	자유선택	3	
	평생교육실습	평생교육실습	3	교육학과	3	방학중 실시 (4주이상)
선택 과목1	여성교육론	여성교육개론	3	자유선택	3	1 과목이상 선택해야 함
	시민교육론	시민교육론	3	교육학과	3	
	특수교육론	특수교육학	3	(초·중등)특수교육과	3	
	성인학습및상담론	성인학습및상담론	3	자유선택	3	
선택 과목2	교육사회학	교육사회학	3	교육학과	3	1 과목이상 선택해야 함
	교육공학	교육공학	3	교육학과	3	
	기업교육론	기업교육론	3	교육학과	3	
	상담심리학	상담심리학	3	자유선택	3	

※ 제5조에 의한 평생교육현장실습은 다음의 기관·단체 중에서 실시하여야 한다.

1) 평생교육법 시행령 제69조 제2항에 따라 문자해득교육 프로그램으로 지정받은 기관
2) 문자해득교육을 주된 목적으로 하는 비영리시설, 법인 또는 단체, 초중등학교 부설 문자해득프로그램 실시기관
3) 초·중등학교 부설 문자해득프로그램 실시기관
4) 평생교육법 제19조부터 21조까지의 규정에 해당하는 평생교육기관(평생교육진흥원, 시·도평생교육진흥원, 시·군·구평생학습관)
5) 국가·지방자치단체 또는 그 소속기관이 운영하는 평생교육시설

2. <삭제> 2004.4.1
3. <삭제> 2004.4.1
4. <삭제> 2010.3.1

〈별표 2〉 <2008.12.24>

본교 대학원에 개설된 평생교육에 관한 교과목

구분	교과목명	학점	개설전공	비고
필수	평생교육론	3	평생교육	
	평생교육방법론	3	//	
	평생교육경영론	3	//	
	평생교육프로그램개발론	3	//	
	평생교육실습	3	//	4주 이상
선택Ⅰ	아동교육론	3	//	1과목 이상 선택하여야 함
	청소년교육론	3	//	
	여성교육론	3	//	
	노인교육론	3	//	
	시민교육론	3	//	
	특수교육론	3	//	
	성인학습및상담	3	//	
선택Ⅱ	교육사회학	3	//	1과목 이상 선택하여야 함
	교육공학	3	//	
	교육복지론	3	//	
	지역사회교육론	3	//	
	인적자원개발론	3	//	
	직업진로설계	3	//	
	원격교육론	3	//	
	기업교육론	3	//	
	교수설계	3	//	
	교육조사방법론	3	//	
	상담심리학	3	//	
자유선택	평생교육법규론	2	//	
	기업교육방법	2	//	
	기업교육프로그램개발	2	//	
	사회심리학	2	//	
	경력개발의 이론과 실제	2	//	
	인적자원개발 컨설팅	2	//	
	인적자원개발세미나	2	//	
	노인심리학	2	//	
	환경교육론	2	//	
	평생교육철학	2	//	
	논문	6	//	

〈 별지서식 1호 〉 - <2009.9.1, 2010.10.26>

평생교육 현장 실습 신청서

학부(과)	(주야)	학 년		학 번	
성 명		주민등록번호			
주 소	□□□-□□□	전 화			
		핸드폰			
		E-Mail			
입학년도	학년도 학년 신 (편) 입학				

교과목이수 : ( )과목 이수 ( )학점취득

2009학년도 이후 신·편입생			2008학년도 이전 신·편입생		
교 과 목 명	학점	이수년도-학기	교 과 목 명	학점	이수년도-학기
평생교육론	3	-			-
평생교육방법론	3	-			-
평생교육경영학	3	-			-
평생교육프로그램개발론	3	-			-

현장실습 실시 기관 내역

기 관 명		연락처	
기관주소			
실습기간	년 월 일 ~ 년 월 일(주)		

위와 같이 평생교육사에 관한 규정 제5조 4항에의 자격을 갖추었기에 평생교육현장실습을 신청합니다.

년 월 일

신청인 (날인)

강 남 대 학 교 총 장 귀 하

〈 별지서식 2호 〉<개정 2008.12.24, 2009.09.01, 2010.10.26>

평생교육현장실습평가서

1. 실습기관명 :

2. 실 습 기 간 : 년 월 일 ~ 년 월 일 (주간)

3. 실습지도자

직 명	성 명	담 당	내 용	비 고

4. 실 습 내 용

제 1 주	제 2 주	제 3 주	제 4 주

5. 실 습 상 황

실습생 성 명	학 과 명	근 무 태 도 (10%)	자 질 (15%)	업 무 수 행 (60%)	실습보고서 작성능력 (15%)	총 평 (100%)	비 고

위 사실을 증명함

년 월 일

실습기관장 (직인)

〈 별지서식 3호 〉<개정 2008.12.24, 2009.09.01>

평생교육사자격증발급신청서

처리기간
15일

① 성 명		(한자)	② 주민등록번호	
③ 주 소		(전화번호 :)		
④ 출신 학교	학교명		전 공	
	기 간	(입학 . . . ~졸업 . . .)	학위등록번호	
⑤대학·양성기관	명 칭		이수증번호	
	기 간	(입소 . . . ~수료 . . .)	총이수시간	
⑥ 자격등급		평생교육사 급		
⑦ 자격요건		평생교육사 급 호		
⑧ 이수과목 및 경력		뒤쪽과 같음		

「평생교육법」 제24조제4항, 같은 법 시행령 제20조제1항 및 같은 법 시행규칙 제6조제1항에 따라 위와 같이 평생교육사자격증의 발급을 신청합니다.

년 월 일

신 청 인 날인(서명)

강남대학교 총장 귀하

첨부서류	신청인(대표자) 제출서류	담당공무원 확인사항 (동의하지 아니하는 경우 해당 서류를 제출하여야 합니다.)	수수료
	1. 최종학력증명서 1부 2. 성적증명서 1부 3. 경력증명서 1부(해당자에 한함) 4. 별지 제2호 서식의 평생교육현장실습평가서 1부 (현장실습이 면제되는 자는 제외한다) 5. 기타 평생교육사자격 증명에 필요한 서류	기본증명서	없 음

본인은 이 건 업무처리와 관련하여 「전자정부법」 제21조제1항에 따른 행정정보의 공동이용을 통하여 담당 공무원이 위의 담당 공무원 확인사항을 확인하는 것에 동의합니다.

신청인(대표자) (서명 또는 인)

210㎜×297㎜(보존용지91종)70g.㎡

(제2면)

이 수 과 목 및 경 력

대학양성기관 명	강 남 대 학 교

이 수 과 목

구분	과 목	학 점	이수시간	구분	과 목	학 점	이수시간
필수과목				선택과목			
	소 계				소 계		
합 계							

경 력

기 관 명	부 서 명	근 무 기 간	근무월수	비 고
		~		
		~		
		~		
		~		

210㎜×297㎜(보존용지91종)70g.㎡

〈 별지서식 4호 〉<개정 2008.12.24>

평생교육사자격증재발급신청서

처리기간
10일

신청인	① 성 명	(한자)	② 주민등록번호	
	③ 주 소	(전화번호 :)		
④ 자 격 등 급		평생교육사 급		
⑤ 자격증번호			⑥ 발급연월일	
⑦ 출 신 대 학 (양성기관)				
⑧ 재발급신청 사 유				

「평생교육법 시행령」 제20조제2항과 같은 법 시행규칙 제7조제1항에 따라 위와 같이 평생교육사자격증의 재발급을 신청합니다.

년 월 일

신 청 인 날인(서명)

강남대학교 총장 귀하

※ 구비서류

1. 평생교육사자격증(훼손 또는 기재사항 변경의 경우에 한한다) 1부
2. 호적초본(성명이 정정하는 경우에 한한다) 또는 주민등록초본(주민등록번호를 정정하는 경우에 한한다) 1부

수 수 료
없 음

본인은 이 건 업무처리와 관련하여 「전자정부법」 제21조제1항에 따른 행정정보의 공동이용을 통하여 담당 공무원이 위의 담당 공무원 확인사항을 확인하는 것에 동의합니다.

신청인(대표자) (서명 또는 인)

210㎜×297㎜(보존용지91종)70g.㎡

인정학점취득시행규정

제1조(목적) 본 규정은 학칙시행세칙 제23조의 2에 의하여 해당 교과목에 일정수준의 학업성취에 도달한 학생에게 수업에 참여없이 성적을 인정할 수 있는 제도를 시행함에 필요한 사항을 정하는 것을 목적으로 한다.

제2조(적용교과목 범위) ① 인정학점취득 시행 교과목 현황은 <별표 1>과 같다. <개정 2007.9.20, 2008.12.24, 2010.3.1, 2010.10.4, 2010.10.26, 2011.5.16>

② <삭제> 2011.8.4

제3조(적용대상) 본교에 재학중인 자에게 적용한다.

제4조(인정절차) ① 매 학기초 수강신청변경기간 이전까지 <별표 서식 1>의 "인정학점취득신청서"를 교무처 학사지원팀에 제출하여야 한다. <개정 2007.09.20, 2008.08.01, 2011.8.4>

② 접수된 신청서는 해당 시험시행기관에 확인을 실시한 후 확정한다.

③ 인정학점취득 신청대상자는 반드시 해당학기에 수강신청을 하여야 하며, 인정학점 확정 발표시 까지는 해당 수업에 출석하여야 하고, 확정 발표 후부터는 수업에 참여하지 아니할 수 있다.

④ 인정학점취득 및 수강면제 확정자들의 명단을 해당 교과목 담당교수에게 통보하여 결석으로 처리하지 않고 출석부 비고란에 "인정학점대상자"라 기재토록 하며, 성적평가시 상대평가 제한인원에 포함하지 아니한다. <개정 2010.12.23>

⑤ 인정학점취득 확정자들의 성적은 교무처에서 해당 교과목 담당교수에게 통보하여 처리한다. <개정 2010.12.23>

⑥ 성적인정기준은 <별표 1>에 의한다.

⑦ 인정학점에 의하여 취득한 학점 및 성적은 당해 학기 취득학점 및 평점평균 산출 시 포함한다.

제5조(기타) 본 규정에 명시되지 않은 사항은 총장이 정한다.

부 칙

① (시행일) 이 규정은 2004년 01월 29일부터 시행하되, 2004학년도 1학기부터 적용한다.

② (경과조치) 이 규정 제정 전에 시행된 "영어회화"와 "컴퓨터실습"은 본 규정에 의해 시행한 것으로 한다.

③ 이 개정규정은 2005년 01월 19일부터 시행한다.

④ 이 개정규정은 2005년 03월 01일부터 시행한다.

⑤ 이 개정규정은 2007년 09월 20일부터 시행하되, 2008학년도 1학기부터 적용한다.

⑥ 이 규정은 2008년 8월 1일부터 시행한다.

⑦ 이 규정은 2008년 12월 24일부터 시행한다.

⑧ 이 규정은 2010년 3월 1일부터 시행한다.

⑨ 이 규정은 2010년 10월 4일부터 시행한다.

⑩ (경과조치) 이 규정 중 <별표 1>의 HSK(한어수평고사)의 2010년 3월 14일 이전 자격증에 대하여는 종전 규정을 적용한다.

⑪ 이 규정은 2010년 10월 26일부터 시행하되, 2010학년도 2학기부터 적용한다.

⑫ (경과조치) 이 규정 중 <별표 1>의 JLPT(일본어능력시험)의 2010년 8월 10일 이전 자격증에 대하여는 종전 규정을 적용하고 이후 자격증은 개정된 규정을 적용한다.

⑬ 이 규정은 2010년 12월 23일부터 시행한다.

⑭ 이 규정은 2011년 5월 16일부터 시행한다.

⑮ 이 규정은 2011년 8월 4일부터 시행한다.

< 별 표 1 > 〈개정 2008.12.24, 2010.03.01, 2010.10.4, 2010.10.26, 2011.8.4〉

인정학점취득 시행 교과목 현황 및 성적 인정 기준

1. 어학영역

자 격 종 류			인정교과목	인 정 성 적	학 점	비 고
TOEFL	280점 이상		TOEFL	A+	2	-유효기간(2년) 이내 성적만 인정 -취득성적은 CBT기준임
	260점 ~ 279점			A		
	240점 ~ 259점			B+		
	220점 ~ 239점			B		
TOEIC	860점 이상		TOEIC Ⅰ·Ⅱ	A+	4 (2+2)	
	820점 ~ 859점			A		
	780점 ~ 819점			B+		
	740점 ~ 779점			B		
독일어	중급시험(ZMP)		독일어	A+	2	
	기초학력증명시험(ZD)			B+		
DALF(고급불어능력학위)			불 어	A+	2	
일본어	JLPT	N1	일본어(초급·중급)	A+	4 (2+2)	
		N2		A		
		N3		A		
		N4		B+		
		N5		B		
	JPT	A등급	일본어(초급·중급)	A+	4 (2+2)	
		B등급		A		
		C등급		B+		
		D등급		B		
H·S·K (한어수평고사)		新6급	교양중국어(초급·중급)	A+	4 (2+2)	
		新5급		A		
		新4급		B+		

2. 전산영역

주 관 사	자 격 종 류		인정교과목	인정 성적	학점	비 고
한국정보산업연합회	PCT 2급 자격증	A등급	컴퓨터실습(Excel & Powerpoint)	A	3	
		B등급		B	3	
한국생산성본부	ITQ	A급	컴퓨터실습(Excel& Powerpoint)	A	3	
		B급		B	3	
Microsoft사	MOS (MCAS)	master	컴퓨터실습(Excel&Powerpoint)	A	3	
		expert		A	3	
		core		B	3	
대한상공회의소 (한국산업인력개발공단)	컴퓨터활용능력	1급	컴퓨터실습(Excel&Powerpoint)	A	3	
		2급		B	3	
한국정보통신 진흥협회	인터넷정보관리사	전문가	컴퓨터실습(Internet & Utility)	A	3	
		1급		A	3	
		2급		B	3	

< 별표서식 1 ><개정 2011.08.04>

인 정 학 점 취 득 신 청 서

■ 신청자 인적사항

학부(과)		주민등록번호			
성 명		학 번		학 년	
연락처	[자 택] [e-mail]	[휴대폰]			

■ 인정학점취득 신청 내역 - 해당란에 "O"표 하시오.

구 분	인 정 학 점 취 득 신 청 내 역			비 고
어학영역	TOEFL			유효기간(2년) 이내 성적만 인정
	TOEIC Ⅰ·Ⅱ			
	독일어			
	불 어			
	일본어(초급·중급)			
	교양중국어(초급·중급)			
전산영역	컴퓨터실습	Excel & Powerpoint		
		Internet & Utility		

■ 첨부서류 : 1.
2.
3.

인정학점취득시행규정 제2조 및 제3조에 의하여 위와 같이 학점인정을 받고자 증빙서류를 첨부하여 신청합니다.

2 0 년 월 일

신청인 (인)

강남대학교 총장 귀하

※ 유의사항

① 제출한 신청서는 해당 시험시행기관에 확인을 실시한 후 확정함.

② 인정학점취득 신청대상자는 반드시 해당학기에 수강신청을 하여야 하며, 인정학점 확정 발표시 까지는 해당 수업에 출석하여야 하고, 확정 발표 후부터는 수업에 참여하지 아니할 수 있다.

독일바이마르음악 학부학칙시행세칙

제1조(목적) 이 세칙은 독일바이마르음악학부(이하 "본 학부"라 한다)의 학칙 시행에 필요한 사항을 정함을 목적으로 한다.

제2조(졸업기준) ① 본 학부의 졸업기준은 다음과 같다. 다만, 복수학위 수여에 따른 독일 프란츠리스트 바이마르 음악대학(이하 "독일 바이마르 음악대학"이라 한다)의 졸업기준은 해당 대학에 따른다.<개정 2007.04.23>

1. 등록 : 8학기 이상 등록
2. 교양필수 : 29학점, 채플 4학기, 인성과학문 4학기
3. 전공과목 : 104학점 (단, 성악 및 지휘전공은 90학점이상)
4. 졸업종합평가 : 합격
5. 독일어 기초학력 증명시험(ZD) : 합격
6. 졸업학점 : 140학점 이상 취득
7. <삭제> 2009.08.24

② 전항 제5호는 본교의 졸업기준으로 하지 아니한다.<신설 2009.08.24>

③ 조기졸업은 허가하지 아니한다.<신설 2009.08.24>

제2조의 2(입학시험) 본 학부의 입학시험은 본 대학교와 독일 바이마르 음악대학이 공동으로 제정한 별도의 입학시험 운영지침에 따른다. <신설 2007.04.23>

제2조의 3(교과과정 및 시험관리 운영) 본 학부의 교과과정 및 시험관리 운영은 본 대학교와 독일 바이마르 음악대학이 공동으로 제정한 전공별 교과과정 및 시험관리 운영지침에 따른다. <신설 2007.04.23>

제2조의 4(시험관리위원회) ① 본 학부의 입학시험 및 교육과정과 관련된 각종 시험의 효율적인 관리를 위하여 학부내에 시험관리위원회를 둔다.

② 시험관리위원회는 법령, 학칙 및 기타 대학입학관리 규정 등에 규정되어 있는 경우를 제외한 입학시험 및 각종 시험의 관리를 위한 전반에 관한 사항을 연구·심의한다.

③위원장은 학부장을 당연직으로 하며, 시험관리위원은 본 학부의 소속 교수와 학생 중에서 부총장이 위촉한다. 다만, 학생 시험관리위원은 1명을 둔다.

<신설 2007.04.23>

제3조(독일 바이마르 음악대학 파견) ① 본 학부는 성적이 우수하다고 판단되는 학생을 선발하여 5~6학기 기간 동안에 독일 바이마르 음악대학에 파견하여 수업을 실시할 수 있다. 다만, 파견대상자로 선발되지 않은 학생은 본 대학교에서 계속 수업을 실시한다.<개정 2007.04.23>

② 삭제 <2007.04.23>

③ 파견 대상자로 선발된 학생은 4학기 말까지 독일 문화원에서 실시하는 독일어 기초학력 증명시험(ZD)에 합격하여야 한다.<개정 2007.04.23>

④ 파견인원은 해당 학년 입학당시 입학정원의 50%를 초과하여 선발 할 수 없다.

⑤ 파견수업기간 중에 등록금은 본 대학교에 납부하여야 하며, 본 대학교 재학생 신분을 유지한다.

⑥ 파견기간 중에는 독일 국가의 각종 법령과 독일 바이마르 음악대학 학칙을 준수하여야 하여야 하며, 그 불이행으로 인한 책임은 학생 본인이 감수한다.

⑦ 파견기간 중에는 휴학을 불허한다.

제4조(학점인정) 독일 바이마르 음악대학에 파견되어 이수한 교과목과 학점은 학생교류에관한규정에 의하여 해당 학부의 심사를 거쳐 본교 전공 학점으로 인정할 수 있다. <개정 2010.12.23>

제5조(전공이수) 본 학부에 입학한 학생은 당초에 선택한 전공을 제1전공으로 이수하여야 하며,이외의 다른 학부(과) 또는 전공을 복수, 부전공으로 이수할 수 없다.<개정 2007.04.23>

제6조(전부.전과) 본 학부에 입학한 학생은 다른 학부(과)로 전부(과)를 할 수 없다. 단 복학 또는 재입학할 당시에 재적하였던 전공이 폐지된 경우에는 학칙시행세칙 제56조 ①항 1호의 제한을 받지 않으며 본인의 원에 따라 타 학부로 전부를 하가할 수 있다.<개정

2007.04.23>

제7조(재입학) 삭제 <2007.04.23>

제8조(편입학) 삭제 <2007.04.23>

제9조(마스터코스) 삭제 <2007.04.23>

제10조(졸업종합평가) 삭제 <2007.04.23>

제11조(학생지도) 삭제 <2007.04.23>

제12조(학위수여) ① 본 대학교와 독일 바이마르 음악대학에서 수여하는 학위취득 요건을 충족하였을 경우에 양 대학에서 복수학위를 수여한다.

② 본교의 졸업이수기준을 충족하였을 지라도 독일 바이마르 음악대학의 기준을 충족하지 못하였을 경우 본 대학교의 학위만 수여한다.

제13조(준용) 이 규정에 명시되지 않은 사항은 본 대학교 학칙, 학칙시행세칙, 제 규정 및 협정서에 따른다.

부 칙

① 이 규정은 2005년 05월 30일부터 시행하되 2005학년도 입학생부터 적용한다.

② 이 개정규정은 2006년 02월 23일부터 시행하되, 제2조제3호는 2005학년도 입학자부터 적용한다.

③ 이 개정규정은 2007년 04월 23일부터 시행하되, 제3조는 2007학년도 입학자부터 적용하고, 2006학년도 이전 입학자는 종전의 규정을 적용한다.

④ 이 규정은 2009년 8월 1일부터 시행하되, 2008학년도 후기 졸업자부터 적용한다.

⑤ 이 규정은 2010년 12월 23일부터 시행한다.

교과과정

Kangnam University

Kangnam University

교과과정의 구성

교과과정의 이수

교 양 과 목

교 직 과 목

자 유 선 택

교과과정의 구성

교과과정은 교양과목, 학부(과) 기초과목, 전공과목과 자유선택과목으로 구성되어 있으며, 교양과목은 필수와 선택으로 나누고, 전공과목은 졸업종합평가를 제외하고는 모두 선택으로 구성되어 있다.

교과과정의 이수

1. 최소졸업이수학점 : 130학점(단, 독일바이마르음악학부는 140학점)

2. 학부(과)별 학점 이수기준표(2010학년도 입학자 기준) (단위 : 학점)

대 학	학 부(과)	전 공	교양과목 필수	교양과목 선택	전공과목 제1전공 심화전공 전공기초+전공선택	전공과목 제1전공 다전공 전공기초+전공선택	전공과목 복수전공 학부내 전공선택	전공과목 복수전공 학부(과)외 전공기초+전공선택	전공과목 부전공 전공기초+전공선택	자유선택	졸업 총 요구학점
부총장 직속 학부	독일바이마르음악학부	피아노 플룻 바이올린 첼로 비올라 클라리넷	29학		104학		-	-	-	부족학점	140 이상
	실버산업학부	실버산업학전공	13학	35 이내	78 (전공기초 6학점 이상 반드시 이수)	60 (전공기초 6학점 이상 반드시 이수)	-	42 (전공기초 6학점 이상 반드시 이수)	24 (전공기초 3학점 이상 반드시 이수)		130 이상
	자율전공학부	국제지역학부, 국제통상, 경영, 경제,법학,행정 부동산, 세무			66 (전공기초 6학점 이상 반드시 이수)	51 (전공기초 6학점 이상 반드시 이수)	-				
인문대학	신학과		13학	35 이내			-				
	철학과										
	국어국문학과										
	문헌정보학과										
	영문학과										
국제학 대학	국제지역학부	캐나다학 카자흐스탄학 국제관계학 영미학	13학	35 이내			36				
	국제통상학과										
사범대학	교육학과		13학	35 이내			-				
	유아교육학과										
	초등특수교육과										
	중등특수교육과										
중국학 대학	중국어문화학과		13학	35 이내	78 (전공기초 6학점 이상 반드시 이수)	60 (전공기초 6학점 이상 반드시 이수)	-				
	중국실용지역학과										
경영대학	경영학부	경영학전공	13학	35 이내			-				
사회과학대학	경제학과		13학	35 이내	66 (전공기초 6학점 이상 반드시 이수)	51 (전공기초 6학점 이상 반드시 이수)	-				
	법학과										
	행정학과										
	부동산학과										
	세무학과										
사회복지대학	사회복지학부	사회사업학(주야) 노인복지학	13학	35 이내			36				
공과대학	컴퓨터미디어정보공학부	컴퓨터공학 미디어정보공학	19학	29이내			36				
	전자공학과						-				
	산업시스템공학과										
	응용수학과										
	도시공학과										
	건축공학과										
	공대자율전공학부	컴퓨터미디어정보, 전자공학, 산업시스템공학, 응용수학, 도시공학, 건축공학,									
예체능대학	회화디자인학부		13학	35 이내			36				
	음악학과						-				
	사회체육학과										
미래인재 개발대학	실버산업공학과		13학	35 이내							
	유니버설디자인공학과										
	금융정보학과										

※ 주) 1. 교양필수에 +P는 인성과 학문 4학기, 채플 4학기 이상을 취득하여야 함.
주) 2. 교양필수는 전교과목을 모두 이수한 후 학점을 채워야 함.
주) 3. 교직을 이수하는 학생은 제1전공과목을 50학점 이상 취득하여야 함. 교직복수전공도 50학점 이상 취득하여야 함.(교직팀확인)
주) 4. 자유선택이란 졸업이수학점에 교양 및 전공과목 취득학점을 제외한 과목의 학점임
주) 5. 전공필수의"P"는 졸업종합평가임

3. 학기당 수강신청 학점의 제한

학기당 수강신청은 최저 12학점, 최고 19학점까지 신청할 수 있다. 다만, 졸업최종학기의 최저 신청학점은 9학점이상, 조기졸업자로 선발된 자는 3학년 1학기부터 최고 21학점까지 신청할 수 있다.

4. 교양과정

가. 교양필수

전 재학생이 반드시 이수해야할 교과목이다.

대 학	교 과 목	핵심역량	학점(시간)	비 고
전대학공통	기독교이해	대인관계	2	★
	작문과독서	의사소통	2	★
	영어회화Ⅰ,Ⅱ	글로벌	3 + 3	독일바이마르음악학부 제외
	독일어회화Ⅰ,Ⅱ,Ⅲ, Ⅳ,Ⅴ,Ⅵ,Ⅶ	글로벌	3(3)+3(3)+3(3)+3(3)+3(3)+2(2)+2(4)	독일바이마르음악학부에 한함
	컴퓨터실습	정보기술활용	3	★
	채플Ⅰ,Ⅱ,Ⅲ, Ⅳ(2학년까지 4회)	-	P	
	인성과 학문Ⅰ,Ⅱ,Ⅲ, Ⅳ (2학년까지 4회)	자기관리	P	
이공계열	미분·적분학 선형대수학 기초물리 및 실험 전기·물리 및 실험 기초화학 및 실험 응용화학 및 실험	전문성	3(3) 3(3) 3(3) 3(3) 3(3) 3(3)	공과대학은 이공계열과목 2과목 6학점 이상 이수
이수학점계	공학계열, 독일바이마르음악학부를 제외한 전학부(과)		13(13)	
	이공계열 학부		19(19)	
	독일바이마르음악학부		27(29)	

★ : “기독교이해”, “작문과독서”, “컴퓨터실습”과목은 학부(과)별로 이수 학기를 별도 지정

나. 교양선택

변화된 현대사회에서의 생활을 주도하고 있는 각 학문분야의 기초적인 이해를 도야하고 자신의 가치관을 정립케 하기 위하여 ① 인문학 ② 사회과학 ③ 자연과학 ④ 생활과 예술 ⑤ 리더십과 봉사 ⑥ 국제화 등 6개 영역으로 구분하여 제한학점 범위 내에서 자유롭게 선택하여 이수할 수 있는 과목이다.

5. 전공과정

우리 대학은 학부와 학과로 구성되어 있으며 전공과정의 유형은 제1전공을 심화전공과 다전공 중 선택하여야 하며, 다전공을 선택한 학생은 반드시 복수전공(연계전공, 자율설계전공 포함) 또는 부전공을 이수하여야 한다.

가. 제1전공 : 최초 입학한 학부(과) 내에서 1개 전공을 선택하여 반드시 이수하는 전공을 말한다.

나. 복수전공 : 제1전공 이외에 학부 내 다른 전공 또는 타 학부(과)에 개설된 전공에서 소정의 과정을 이수할 경우 제2전공 또는 제3전공으로 인정하는 전공을 말한다.

다. 연계전공 : 제1전공 이외에 본 대학교에서 정한 2개 이상의 학부(과)의 전공이 연계하여 새로운 영역을 이수하게 하여 인정하는 전공을 말한다. 연계전공 종류 및 이수방법은 본 요람 395쪽 참조

라. 자율설계전공 : 제1전공 이외에 학생 개인이 교육과정을 구성하여 총장의 승인을 받아 이수하는 전공을 말한다.

마. 부전공 : 제1전공 이외에 학부 내 다른 전공 또는 타 학부(과)에 개설된 전공을 24(기초 3학점 이상 반드시 포함)학점이상 이수 시 인정하는 전공을 말한다.

6. 교직과목

교직과목은 사범대학 또는 교직과정이 설치된 전공 중 교직과정이수자로 선발된 학생들이 재학시 교사로서 필요한 소정의 교과과정을 이수하면 졸업과 동시에 유치원, 초등, 중등학교 2급 정교사 자격을 취득하여 교직에 진출할 수 있는 기회를 주는 과목이다.

7. 자유선택

교양과목과 제1전공 전공과목 이외의 수강한 복수전공, 부전공, 타 학부전공, 평생교육사과목, 군사학과목, 학점교류에서 전공 또는 교양선택과목으로 인정받지 못한 과목을 말한다.

교양과목

목 적

교양과목은 정보화, 세계화 사회 속에서 지성인으로서 갖추어야 할 기본적인 소양, 자질 그리고 합리적인 사고 등을 포괄하는 능력과 태도를 함양하고 전공과목 이수에 도움이 될 수 있는 학문의 기본적인 개념과 탐구 방법을 획득할 수 있도록 하는데 목적을 둔다.

목 표

1. 인성과 품성의 개발, 올바른 사회의식과 건전한 사고를 지닐 수 있는 인성과 품성의 개발
2. 세계인으로서 갖추어야 할 자질과 가치관 함양
3. 전공과목을 위한 기초지식의 배양

1. 교양 필수

교양필수는 지성인으로서 사회에 자신의 능력을 발휘하여야 하는 인간 중심의 사고와 자세를 확고히 하고 미래 사회일원으로서 기본적으로 갖추어야 할 필수적

인 능력을 배양하도록 한다.

2. 교양선택 영역별 목표

▶ 제1영역(인문학)

인류의 역사와 철학에 대한 기초적인 내용을 제공하여 삶의 범위를 확대하고 학문의 방향을 스스로 모색할 수 있는 기회를 제공한다.

▶ 제2영역(사회과학)

사회과학의 기초적인 이해를 돕는 분야로서 현대 민주주의와 자본주의에 대한 이해를 다양한 시각에서 볼 수 있는 안목을 키우며, 정치와 경제체계의 운용원리 등을 규명함에 주안점을 둔다.

▶ 제3영역(자연과학)

현대사회의 근간인 과학과 기술에 대한 이해와 자연과 인간 그리고 환경문제를 재인식함으로써 사회와 과학의 관계를 바르게 이해할 수 있도록 한다.

▶ 제4영역(생활과 예술)

생활인으로서 갖추어야 할 지식, 예의범절, 태도 가치관을 성숙시킬 수 있는 기회를 제공하고 다양한 형태의 예술적인 표현을 기르며 생활체육을 통하여 건전한 신체를 기르도록 한다.

▶ 제5영역(리더십과 봉사)

리더십이 강조되고 있는 추세는 경영환경의 변화와 세계화에서 찾을 수 있다. 또한 글로벌 리더는 국경을 초월하여 봉사정신을 통한 인격함양을 위한 영역이다.

▶ 제6영역(국제화)

대학인으로서 갖추어야 할 기초어학 능력을 습득하고 다양한 문화에 대한 올바른 이해를 통해 세계인으로서의 자질과 교양을 배양한다.

교과과정표

1. 교양 필수

* 반드시 정해진 교과목을 이수해야 함.

학년	학기	교 과 목 명	핵심역량	학점	시간
1		기독교이해	대인관계	2	2
1		작문과독서	의사소통	2	2
1	1	영어회화 Ⅰ	글로벌	3	3
1	2	영어회화 Ⅱ	글로벌	3	3
1		컴퓨터실습	정보기술활용	3	3
1		미분 · 적분학	전문성	3	3
1		선형대수학	전문성	3	3
1		기초물리및실험	전문성	3	3
1		전기 · 물리및실험	전문성	3	3
1		기초화학및실험	전문성	3	3
1		응용화학및실험	전문성	3	3
1	1	채플 Ⅰ	-	P	-
1	2	채플 Ⅱ	-	P	-
1	1	인성과학문 Ⅰ	자기관리	P	-
1	2	인성과학문 Ⅱ	자기관리	P	-
1	1	독일어회화 Ⅰ	글로벌	3	3
1	2	독일어회화 Ⅱ	글로벌	3	3
2	1	채플 Ⅲ	-	P	-
2	2	채플 Ⅳ	-	P	-
2	1	인성과학문 Ⅲ	자기관리	P	-
2	2	인성과학문 Ⅳ	자기관리	P	-
2	1	독일어회화 Ⅲ	자기관리	3	3
2	2	독일어회화 Ⅳ	글로벌	3	3
3	1	독일어회화Ⅴ	글로벌	3	3
3	2	독일어회화Ⅵ	글로벌	2	2
4	1	독일어회화Ⅶ	글로벌	2	4

★ 독일어회화Ⅰ,Ⅱ,Ⅲ,Ⅳ,Ⅴ,Ⅵ,Ⅶ은 독일바이마르음악학부에만 해당

★ 미분·적분학, 선형대수학, 기초물리및실험, 기초화학및실험, 응용

과학및실험은 공과대학 학생만 2과목을 선택하여 6학점이상 이수하면 됨

2. 교양 선택

▶ 제1영역(인문학)

학년	학기	교과목명	핵심역량	학점	시간
	1	동양사	문제해결	2	2
	1	동아시아역사와문화	문제해결	2	2
	1	한국사	문제해결	2	2
	1	전쟁과역사	문제해결	2	2
	1	철학개론	문제해결	2	2
	1	윤리학	문제해결	2	2
	1	심리학개론	의사소통	3	3
	1	언어학개론	의사소통	2	2
	1	인간과종교	대인관계	2	2
	1	문화인류학	글로벌	2	2
	1	국제문화의이해	글로벌	2	2
	1	기독교와현대사회	대인관계	2	2
	2	서양사	문제해결	2	2
	2	동아시아근현대사	문제해결	2	2
	2	논어강독	문제해결	2	2
	2	논리학	의사소통	2	2
	2	실용한문	의사소통	2	2
	2	성심리학	의사소통	2	2
	2	청년발달의이해	대인관계	2	2
	2	역사와문화	문제해결	2	2
	2	한국전통문화의이해	창의성	2	2
	2	기독교와문화	의사소통	2	2
	2	문학개론	의사소통	2	2
	2	미학개론	창의성	2	2
	2	기독교와현대사회	대인관계	2	2

▶ 제2영역(사회과학)

학년	학기	교과목명	핵심역량	학점	시간
	1	여론조사의이해	문제해결	2	2
	1	사회학개론	문제해결	2	2
	1	여성학	대인관계	2	2
	1	가족학개론	대인관계	2	2
	1	미래학	창의성	2	2
	1	정보사회와윤리	정보기술활용	2	2
	1	창업론	창의성	2	2
	1	국제무역과통상	글로벌	2	2
	1	금융자산관리	자산관리	2	2
	1	한국정치의이해	문제해결	2	2
	1	경제원리의이해	문제해결	2	2
	1	녹색성장	글로벌	2	2
	2	NGO의이해	전문성	2	2
	2	현대사회와한국가족	문제해결	2	2
	2	인구학개론	문제해결	2	2
	2	법과생활	문제해결	2	2
	2	문화산업의이해	글로벌	2	2
	2	생활경제의이해	문제해결	2	2
	2	재테크론	자기관리	2	2
	2	생활과세금	문제해결	2	2
	2	세계화와기업	글로벌	2	2
	2	대중문화와매스컴	의사소통	2	2
	2	고령사회의이해	문제해결	2	2

▶ 제3영역(자연과학)

학년	학기	교과목명	핵심역량	학점	시간
	1	과학사	창의성	2	2
	1	인체생리학	자기관리	2	2
	1	인간과환경	전문성	2	2
	1	생활화학	창의성	2	2
	1	생활속의전기전자	창의성	2	2
	1	★정보통신의이해	정보기술활용	2	2
	1	☆컴퓨터하드웨어의이해	정보기술활용	2	2
	1	컴퓨터바이러스와해킹의이해	정보기술활용	2	2
	1	뇌과학의이해	창의성	2	2
	1	현대사회와재난	전문성	2	2

2	생명의신비	창의성	2	2
2	자연과학의이해	창의성	2	2
2	미생물학	문제해결	2	2
2	물질·에너지·우주	창의성	2	2
2	생활속의 수학	문제해결	2	2
2	생활통계	문제해결	2	2
2	미래기술의이해	창의성	2	2
2	인간생활과에너지	전문성	2	2
2	컴퓨터게임의세계	정보기술활용	2	2
2	☆컴퓨터와멀티미디어	정보기술활용	2	2
2	디지털의세계	정보기술활용	2	2

▶ 제4영역(생활과 예술)

학년	학기	교 과 목 명	핵심역량	학점	시간
	1	건강과스포츠	자기관리	2	2
	1	★골프	자기관리	2	2
	1	★윈드서핑	자기관리	2	2
	1	★수영	자기관리	2	2
	1	★농구 · 축구 · 배구	자기관리	2	2
	1	식생활과문화	자기관리	2	2
	1	영양학개론	자기관리	2	2
	1	결혼과가정	대인관계	2	2
	1	디자인과생활	창의성	2	2
	1	☆사진학	의사소통	2	2
	1	재즈의이해	의사소통	2	2
	1	예술산업론	전문성	2	2
	2	스포츠댄스	자기관리	2	2
	2	★수상스키	자기관리	2	2
	2	★볼링	자기관리	2	2
	2	★체형관리	자기관리	2	2
	2	★스키(동계방학중수업)	자기관리	2	2
	2	현대인의영양	자기관리	2	2
	2	식품과건강	자기관리	2	2
	2	현대인의정신건강	자기관리	2	2
	2	생활원예	자기관리	2	2
	2	미술의이해	의사소통	2	2
	2	음악의이해	의사소통	2	2
	2	영상예술	정보기술활용	2	2

▶ 제5영역(리더십과 봉사)

학년	학기	교 과 목 명	핵심역량	학점	시간
	1	☆글로벌리더십	대인관계	2	2
	1	리더십훈련	대인관계	2	2
	1,2	☆사회봉사Ⅰ(이론,기획)	대인관계	2	2
	1	통일시대의교육	전문성	2	2
	1,2	취업과진로	자기관리	2	2
	1,2	자기관리와진로탐색	자기관리	2	2
	1,2	☆창의력트레이닝	창의성	2	2
	1,2	명사특강	전문성	2	P
	1	성공학	전문성	2	2
	1,2	★세계문화탐방(KGC)	자기관리	2	P
	1	현대사회와부모의역할	대인관계	2	2
	1	장애인의이해	대인관계	2	2
	1,2	이미지메이킹	자기관리	2	2
	1,2	매너와태도	의사소통	2	2
	2	☆사회봉사Ⅱ(실천)	대인관계	2	P
	2	수화교육	대인관계	2	2
	2	여성과리더쉽	대인관계	2	2
	2	리더쉽과커뮤니케이션	대인관계	2	2
	2	☆Servant Leadership	대인관계	2	2
	2	기독교와리더쉽	대인관계	2	2
	2	리더쉽과의사결정	창의성	2	2
	2	학습클리닉	자기관리	2	2

▶ 제6영역(국제화)

학년	학기	교 과 목 명	핵심역량	학점	시간
	1,2	TOEIC Ⅰ,Ⅱ	글로벌	2	2
	1	실용영어	글로벌	2	2
	1	☆영어읽기와토의	글로벌	2	2
	1	☆#영어회화연습(고급)	글로벌	2	2
	1	☆독일어	글로벌	2	2
	1	☆일본어(초급)	글로벌	2	2

1	☆교양중국어(초급)	글로벌		
1,2	어학연수	글로벌	2	2
1	실용한자	글로벌	2	P
1	☆한국어회화	글로벌	2	2
1	Intercultural Communications in Korea	글로벌	2 2	2 2
1	The Korean Society & Politics	글로벌	2	2
1	세계도시여행	글로벌	2	2
1	Korean Language and Culture	글로벌	2 2	2 2
1	Koreans Mass Culture	글로벌	2	2
1	#영어교수방법론	글로벌	2	2
2	TOEFL	글로벌	2	2
2	☆영어쓰기와발표	글로벌	2	2
2	☆영어독해연습(고급)	글로벌	2	2
2	☆영어작문연습(고급)	글로벌	2	2
2	☆불어	글로벌	2	2
2	☆일본어(중급)	글로벌	2	2
2	☆교양중국어(중급)	글로벌	2	2
2	Explorations of Korean Culture	글로벌	2	2
2	☆한국어독해	글로벌	2	2
2	The Korean Economy Contemporary History of Korea	글로벌	2	2
2	Understanding Korean Literature	글로벌	2	2
2	#영어교육론	글로벌		

교과목해설

1. 교양 필수

기독교이해 /2/

Christianity and Contemporary Society

격변하는 현대사회 속에서 올바르게 적응할 수 있는 새로운 인간이해와 공동체적 삶의 방향제시, 미래지향적인 새 인간상 형성 등을 목적으로 한다. 그러기 위해서 성서학, 기독교신학, 교회사, 기독교 윤리학, 기독교 교육학, 실천신학 등의 신학전반을 기초적 신학에서 조명하여 시대적인 요청에 부응하는 기독교적 삶을 통해 하나님께 영광을 돌리고 이웃에게 덕을 끼칠 수 있게 한다.

작문과독서 /2/

Composition and Reading

국어 및 국문학 분야의 기초 이론을 고찰하고 고전작품, 시, 소설, 수필, 희곡, 논설, 평론 등의 감상을 통하여 언어문화에 대한 이해를 증진한다. 아울러 사회생활과 학문적 의사전달에 필요한 국어사용의 기능을 습득한다.

영어회화 Ⅰ,Ⅱ /3(3)/3(3)/

English Conversation

실생활에서 필요한 영어의 구사능력을 배양하는 것을 목표로 하며 실용영어와 관련하여 듣기, 말하기, 독해와 작문 중 어느 한 부분에도 편중되지 않는 고른 영어구사능력의 함양을 지향한다.

컴퓨터실습 /3(3)/

Practical Introduction to Computers

컴퓨터 실습은 대학생에게 요구되는 컴퓨터 활용 능력을 배우는 것을 목표로 한다. 효율적인 목표 달성을 위하여, 학생들의 능력에 따라 컴퓨터 실습은 컴퓨터 실습1에서 컴퓨터 실습4까지 4과목으로 분류된다. 컴퓨터 실습1에서는 spreadsheet program 인 excel과 presentation program인 powerpoint의 사용법을 배운다. 컴퓨터 실습 2에서는 internet의 원리와, 정보 검색과 활용법, 그리고 정보 활용을 위한 각종 utility program의 활용법을 배운다. 컴퓨터 실습 3에서는 namo web editor를 이용하여 web site구축방법을 배

운다. 컴퓨터실습4에서는 디지털카메라와 그래픽 운영 원리와 운영체제를 배운다.

미분 · 적분학 /3(3)/
differential and integral calculus
함수의 극한, 미분 및 적분법을 학습하고, 극좌표, 매개방정식과 평면벡터, n차원공간의 편미분법, n차원공간의 적분, 무한급수 등을 다룬다. 공학도들의 전공학습에 필요한 기초지식의 습득을 목표로 한다.

선형대수학 /3(3)/
Linear Algebra
벡터공간상의 선형사상을 나타내는 행렬의 여러 가지 성질을 알아보고 행렬을 이용한 여러 문제 풀이를 익히도록 한다.

기초물리및실험 /3(3)/
Basic Physics and Experiment
A study on basic concepts of general physics and related experiments such as physical units, kinematics, mechanics, work, energy, etc.

전기 · 물리및실험 /3(3)/
Physics of Electricity and Experiment
정전기나 동전기등에서 나타나는 다양한 전기현상에 대한 물리적 개념을 이론적으로 접근하여 이에 대한 결과를 실험을 통해 확인한다.

기초화학및실험 /3(3)/
Basic Chemistry and Experiment
기초화학은 과학분야를 전공하고자 하는 학생이라면 누구라도 알아야 할 화학전반에 걸친 기초적인 개념을 다룬다. 원자론, 원자, 전자, 핵, 등의 개념을 사용하여 원자의 주기적 성질, 화학결합, 화학 반응, 산-염기 이론, 그리고 기체 등의 개념을 익힌다.

응용화학및실험 /3(3)/
Applied Chemistry and Experiment
응용화학은 학생들에게 화학의 이해와 그의 응용을 위한 이론적인 고찰을 제공하고자 화학의 기초 개념을 살펴보고, 물의 성질, 산과 염기, 산성비, 대기와 수질 오염, 그리고 핵의 힘 등에 대하여 기본적인 내용을 학습하고자 한다.

독일어회화 Ⅰ /3(3)
German Conversation Ⅰ,
Deutsch als Fremdsprache Ⅰ
독일어로 진행될 독일바이마르음악학부 전공수업에 대비하여 독일어 문법, 독해, 청취, 말하기 등을 종합적으로 훈련하는 수업이다. 특히 피아노 전공과 관련된 어휘를 집중적으로 습득함으로 함께 병행될 독일어 원어 수업을 원활하게 받을 수 있도록 하는 것을 목적으로 한다.

독일어회화 Ⅱ /3(3)/
German Conversation Ⅱ,
Deutsch als Fremdsprache Ⅱ
독일어회화 I에 이어지는 수업으로 좀 더 심화된 독일어 학습을 목표로 한다. 수업 중 자신의 의사를 적극적으로 표현할 수 있도록 특히 독일어 말하기에 중점을 두어 수업을 진행하게 된다.

독일어회화 Ⅲ/3(3)/
German Conversation Ⅱ,
Deutsch als Fremdsprache Ⅲ
1년동안 독일어를 처음 시작하여 배운 학생들이 4학기 말에 ZD시험을 치를 것을 목표로 수업이 진행될 예정이다. ZD시험은 문법, 독해, 작문 뿐 아니라 듣기, 말하기에 있어서 기초적인 독일어 실력을 요구한다. 따라서 실생활에 필요한 독일어 구사를 목표로 한다.

독일어회화 Ⅳ/3(3)/
German Conversation Ⅱ,
Deutsch als Fremdsprache Ⅳ
독일문화원에서 시행하는 “기초 독일어 능력시험(ZD)"

에 합격하는 것을 목표로 하여 문법, 독해, 작문, 듣기, 말하기 영역에 대한 기초지식을 학습하게 된다. 더 나아가 독일어 원어민 교수들에 의하여 진행되는 전공수업에 대한 원활한 이해와 의사표현, 소통을 목적으로 한다.

독일어회화 V/3(3)/
German Conversation Ⅱ,
Deutsch als Fremdsprache V
3학년 학생들은 지금까지 배운 독일어를 심화학습하고 실용 독일어를 연습하고 독일의 문화를 이해하는 것을 목표로 한다. 따라서 독일 원어민 교수의 수업을 통해서 자연스럽고 상황에 맞은 독일어 구사에 집중하여 수업을 이수하게 된다.

독일어회화 VI, VII/2(2,4)/
German Conversation Ⅱ,
Deutsch als Fremdsprache VI, VII
생활독일어 학습과 황용을 통해서 상황에 맞는 독일어 구사를 목표로 한다. 원어민 교수의 지도로 그동안에 학습한 독일어를 바탕으로 실생활에서 요구되는 독일어를 수업에서 직접 활용하고 연습한다.

1. 교양 선택

제 1 영역 (인문학)

동양사 /2/
History of Asian
21세기는 불확실성의 시대이다. 이를 극복하기 위해, 세계사 속에서의 스스로의 위치를 재확인하고, 주체적이고 새로운 발전의 기반을 마련하여야 한다. 동양사는 이러한 목표를 달성하는 기반으로 동양의 역사와 문화를 이해할 수 있는 기초를 제공하고자 한다.

동아시아역사와문화 /2/
Tradition and History in East Asia
韓 · 中 · 日 삼국의 전통시대를 문화사 · 생활사 · 비교사적으로 접근함으로써, 21세기 새로운 중심으로 성장하는 동아시아 삼국의 역사와 문화에 관한 심층적 이해의 증진을 목표로 한다.

한국사 /2/
History of Korea
한국 민족사의 흐름을 개관하면서, 특히 그 속을 관류하는 정체성과 역동성의 실체를 밝혀 봄을 통하여 '세계화 시대'를 살아가는 오늘 우리의 선 자리와 앞으로 나아갈 올바른 길을 짚어 보고자 한다.

전쟁과역사 /2/
War and History
인간 역사의 최대 勤因이며, 문화산업의 가장 큰 theme인 전쟁에 관한 인문학적 · 역사학적 소양을 함양함으로써 사람살이를 규정하는 어두운 실체적 힘을 인식케 함과 동시에 평화 애호의 국제적 소양 증진을 목표로 한다.

철학개론/2/
Introduction to Philosophy
철학이란 무엇인지에 대해 이해를 하고, 이를 통해 철학과 다른 학문의 관계정립을 한다. 만학의 왕으로서 철학의 발생과 전개, 그리고 여타 학문에 미친 철학의 영향을 이해한다. 철학의 기본 개념과 철학적 사유능력을 함양하여 철학적 삶을 영위하도록 하고, 그 실천에 정진하도록 한다.

윤리학 /2/
Ethics
윤리학은 인간의 개인생활과 사회생활의 문제, 즉 인간의 실제적인 공동생활과 상호작용의 문제를 이론적으로 해결하려는 요구에서 발생한 학문이다. 인식과 행위의 대립을 이론과 실천, 순수이성과 실천이성 등을 매

개로 하여 도덕성과 인간의 문제에 대해 탐구함이 윤리학의 영역이다.

심리학개론 /3/
Introduction to Psychology
심리학은 우리가 행하고 생각하고 느끼는 이유와 그 과정 등 인간의 경험과 행동의 본질을 다루는 학문이다. 여기서 다루는 주제는 실증적 자료와 최신의 이론을 토대로 학파, 인간 발달과 학습 사회적 행동, 성격 그리고 정신 병리 등이다. 자신의 전공과의 연계성을 통찰하는 것이 이 과목의 목적이다.

언어학개론 /2/
Introduction to Linguistics
인간 언어의 본질을 정확히 이해한 바탕에서, 언어 체계에 대한 질서와 원리를 탐구한다. 나아가 언어가 인간생활에서 관련되는 사회, 심리, 역사 등 여러 학문분야와의 학제적 이해를 통하여 인간 이해의 폭을 넓힌다.

인간과종교 /2/
Human Being and Religion
무엇보다도 먼저 인간의 근본적인 질문들을 다양하게 살펴 본 다음 그 질문들과 관계되어 있는 종교의 다양한 측면들을 살펴보기로 한다.

문화인류학 /2/
Cultural Anthropology
인간과 문화를 연구하는 학문으로 문화의 보편성과 특수성을 고찰하며, 대인관계 · 가족 · 혼인 · 사회생활 · 경제 · 정치 · 도덕 · 언어 · 예술 등을 폭넓게 연구하고, 현지조사 · 비교분석 · 총체적 접근 · 문화상대론의 방법으로 연구가 전개되고 있다.

국제문화의이해 /2/
Understanding of International Culture
21세기는 문화의 시대이다. 그러므로 현대문화의 동향과 특성을 파악하는 것은 바로 개인과 기업, 국가의 경쟁력과 직결된다. 이 강좌는 현대문화의 다양한 특성과 현황을 개괄하면서 이론적인 주제들뿐만 아니라 실천적인 매너와 소양도 익히도록 하여 세계시민의 일원으로서 국제화 시대에 맞는 문화적, 국제적 감각을 갖춘 세련된 교양인 양성을 도모한다.

성심리학 /2/
Psychology of gender
정상적인 인간 발달 과정에서의 성차와 성 역할 정체성 등이 고찰된다. 특히 사회적 관점과 생물학적 관점의 비교가 주된 내용이며 사회적, 역사적인 맥락에서 잘못 알려진 고정 관념과 편견 등을 감소시키려는 일차적인 목적이 있다.

청년발달의이해 /2/
Adolescence Development
우리 사회의 주요한 구성원인 초등학교에서 대학 연령에 이르는 청소년의 발달과 심리를 신체, 인지, 정서, 성격, 사회성 등의 측면에서 다루어 청소년의 적응과 부적응에 대한 이해를 획득하여 청소년을 지도하거나 연구할 수 있는 기초를 마련한다.

서양사 /2/
Western History
오늘날 우리는 모든 것을 변화시킨 세계화에 관한 이야기를 듣는다. 그러나 우리가 보통 이야기하는 세계화 과정은 전혀 새로운 것이 아니다. 그런 흐름은 약 500년 전부터 진행되어 온 것이다. 그 과정 자체가 유럽에서 시작된 자본주의 역사다. 그러므로 현재 사회를 이해하기 위해서는 유럽의 역사 혹은 서양사를 이해할 필요가 있다. 이 과목의 목적은 서양사를 개괄하는 것으로, 고대부터 현대까지 서양 문명의 발전의 주요 흐름을 개설한다. 인문사회과학 학생들뿐 아니라 자연과학 학생들도 역사를 잘 공부할 필요가 있다. 과거는 현재(그리고 미래)의 열쇠이기 때문이다.

동아시아근현대사 /2/
Modern & Contemporary History of East Asia
19세기 이후 한국, 중국, 일본의 근현대사를 동아시아라는 지역사적 입장에서 살펴보고자 한다. 특히 동아시아를 둘러싼 국제적·국내적 조건 속에서 민족의 자립과 주체성을 확립하는 과정을 일국사의 관점이 아닌 지역사적 입장에서 재검토함으로써, 차이와 다양성을 이해하고 협력하는 21세기 아시아·태평양 시대의 토대를 제공하고자 한다.

논어강독 /2/
Reading on confucian analects
공자는 동양의 최초의 교육자이자, 체계적인 정치이론가였다. 유가의 창시자인 공자의 언행을 기록해 놓은 四書의 첫 번째 책으로서 『논어』에 대한 강독을 통해 동양사유 및 문화의 근간을 이해하고, 전통의 현대화를 모색한다.

논리학 /2/
Logics
본 교과에서는 논리학에 대한 일반적 이해와 과제 그리고 논리학에서 언어와 의미의 문제에 대하여 다루고자 한다. 이를 위한 방법론으로 형식논리학에 대한 강의와 실습 그리고 문장을 통해 전달되는 여러 주장들의 논리적 적합성 여부에 대한 강의와 실습이 이루어질 것이다.

역사와문화 /2/
History & Culture
최근 세계 인문 · 역사학계의 화두가 되고 있는 역사 · 문화 담론을 개관함으로써, 급변하는 국제적 변화에 능동적으로 대응할 수 있는 소양을 함양하는 것을 목표로 한다.

한국전통문화의이해 /2/
Introduction to Korean Traditional Culture
우리 민족정신의 바탕이 되는 사상과 문화의 전통을 고찰한다. 건국신화 속의 단군 사상인 홍익인간, 본교의 교훈이기도 한 경천애인의 사상 및 우리 의식 속에 전승되어온 문화적 전통의 특징적인 면을 이해하고 우리 사상과 전통의 우수성을 인식시키며 이러한 전통을 더욱 계승, 발전시키기 위한 방법을 모색한다.

기독교와문화 /2/
Christianity and Literature
기독교의 경전인 성서가 작가들의 작품 속에서 어떻게 녹아 들어가 있는지를 현대기독교 작가들을 중심으로 살펴본다.

문학개론 /2/
Introduction to Literature
이론이 아닌 작품 중심으로 문학적인 상상력과 욕망의 지도를 탐색한다. 학습으로서 문학이 아니라 삶의 일부로서 문학을 향유할 수 있을 것이며, 문학적 성찰이 다른 영역의 문화예술에 대한 이해와도 연관될 것이다.

미학개론 /2/
Introduction to Aesthetics
미학개론은 교양으로서 문화적 소양을 기르는 데 반드시 필요한 영역이며 철학으로부터 파생된 미학의 역사 연구는 미술 및 문화적 소양을 구체화하기 위해 필요한 과정이다.

실용한문 /2/
Practical Chinese
우리사회의 여러 분야에서 한자나 한문의 쓰임이 날로 중요성을 더해 가고 있는 현실에서, 한국어의 개념을 보다 정확하고, 다양하게 인식하는 수단으로써 한자의 습득은 중요하다. 따라서, 선별된 문장과 한자/한문의 다양한 실용적 용례를 익힘으로써 한자의 올바른 표현과

기독교와현대사회/2/
Christianity & Contemporary World

격변하는 현대사회 속에서 올바르게 적응할 수 있는 새로운 인간이해와 공동체적 삶의 방향제시, 미래지향적인 새 인간상 형성 등을 목적으로 한다. 그러기 위해서 성서학, 기독교신학, 교회사, 기독교 윤리학, 기독교 교육학, 실천신학 등의 신학전반을 기초적 신학에서 조명하여 시대적인 요청에 부응하는 기독교적 삶을 통해 하나님께 영광을 돌리고 이웃에게 덕을 끼칠 수 있게 한다.

제 2 영역 (사회과학)

여론조사의이해 /2/
Understanding of Public Opinion Poll
이 과목은 학생들에게 여론조사의 결과 및 공식통계 자료들이 주는 정보들의 다양성, 그런 정보의 해석능력, 또 그런 정보의 객관성을 판단하는데 필요한 지식을 제공하는데 교과 목적을 둔다. 여론조사가 얼마나 다양하게 사용되고 있고 그것의 영향력, 여론조사의 목적과 관점, 여론조사에서 고려해야할 오차들, 센서스와 공식통계의 해석 등에 대하여 강의한다.

사회학개론 /2/
Introduction to Sociology
인간과 사회를 분석하기 위한 기초적인 개념과 이론들을 소개하고 현대사회의 주요한 사회문제들을 사회학적 관점에서 분석한다. 이 강좌는 사회학 전공자들뿐만 아니라 인문, 사회과학도들에게도 인간과 사회의 문제를 과학적으로 인식하고 분석하는데 유용한 지식을 얻을 수 있을 것이다.

여성학 /2/
General Studies for Women
현대사회에서 여성의 지위와 역할의 중요성을 사회의 문제와 관련시켜 고찰한다. 정치적, 경제적, 사회적 현상에서 여성의 지위와 역할을 역사적으로 동서양을 포괄해 고찰하며, 또한 여성운동사의 중요성도 연구한다.

가족학개론 /2/
Introduction to Family studies
가족이 역사적으로 어떤 변천을 겪어왔고, 사회 상황에 따라 어떤 다양성과 차이점을 지니는지를 검토한다. 또한 오늘날의 가족이 여타 제도 및 사회상황과 연관되어 상호작용하면서, 개인과 사회를 연결지우고 있는 모습을 탐구함으로써, 가족에 관한 개괄적 이해를 도모한다.

미래학 /2/
Futurology
미래학은 말 그대로 미래를 투사하기 위한 학문이다. 현재를 알기 위해서는 과거의 이해가 필요하듯이, 미래의 투사는 현재의 정보와 지식에 근거해야 한다. 인구학적 지식, 과학기술에 대한 정보, 이데올로기 변동은 아마 미래를 투사하는데 있어 가장 필요한 정보이라 할 수 있다. 게다가, 이들 세 요소는 각각 분리된 체계가 아니라 긴밀한 상호작용체제를 이루고 있다. 따라서 이 강좌는 이 세 요소의 변동에 기초하여 미래를 투사하는 것을 목표로 한다.

정보사회와윤리 /2/
Information Society & Ethics
정보화 사회의 지배적 커뮤니케이션의 장인 사이버 공간을 중심으로 새로운 시대의 기술문명과 정보의 윤리적 활용에 대하여 성찰하고 성숙한 실천 방안을 모색한다.

창업론 /2/
Entrepreneurship
기업과 경제의 발전에 창업의 정신과 활동이 관건이 됨을 논하며, 창업성공의 제 국면을 다룬다. 인간의 창조성과 혁신적 활동에 관련된 심리 또는 정신, 사회적 특수성, 경제정책, 경쟁, 사회적 변동, 문화적 생활양식 등이 기업가적 활동에 어떻게 연계될 것인지를 논한다. 또한 혁신과 창업의 성공적 방법론을 논의하게 되며,

이로써 창업의 실패율을 감소시키도록 하며, 창업의 활동을 촉진시키도록 한다.

국제무역과 통상 /2/
International Trade & Commerce
국제경제에 대한 기본적 분석방법을 이해하고 세계화와 국제경제의 흐름에 대한 개괄적 이해 국제통상의 원리와 실무 파악, 환율, 금리, 금융상품 등의 기초적 이해를 통해서 다국적 기업의 활동과 경영전략을 고찰하고자 한다.

금융자산관리 /2/
Financial Asset Management
현대사회를 살고 있는 개인들이 자신의 금융자산을 관리하기 위하여 적용할 수 있는 방법과 기법 등을 학습한다. 또한, 이러한 금융자산관리와 관련한 법률 및 세제, 자산운용 및 접근전략(재무설계, 자산운용, 개인신용관리, 분산투자 등)에 관하여 학습한다.

한국정치의이해 /2/
Understanding of Korean Politics
본 강의는 크게 2부분으로 구성되어 있다. 첫째 정치의 제반 이론들을 검토하여 현대사회의 정치현상에 대한 이해를 높이고 두 번째로 실제 사례분석을 통해 통태적인 정치현상에 대한 분석능력을 함양한다.

경제원리의 이해 /2/
Introduction to Principles of Economics
현대인의 생활 속에서 경제문제의 비중은 어떤 문제보다도 크다. 일상생활 속에서 접하는 경제문제의 원리를 정확히 이해하는 것은 현대인이 갖추어야 할 필수적인 덕목이다. 매일 접하는 경제신문기사에서 사용되는 용어를 올바르게 이해하고 매일 발생하는 경제문제에 관한 의사결정을 할 경우에 어떤 논리적인 사고가 있어야 하는가를 경제원리를 이해함으로써 일상생활에 적응이 가능하다. 이러한 관점에서 전문지식을 갖춘 교양인으로서 경제원리를 이해하는 것은 필수불가결의 지식이다.

녹색성장/2/
Green Development
21세기는 인구 증가, 자원 고갈, 지구 온난화 등 지구환경과 자원 위기 시대가 도래됨에 따라 국가의 신 성장 동력으로 녹색성장을 주창한 정책을 이해함에 있다. 지구환경시대 기후변화에 따른 지구온난화에 대비한 환경 분야의 기본적 이해와 온실가스 저감과 자원 부족에 대비한 식량 및 신 재생에너지 개발 등 경제활동의 친화성을 증가시키는 녹색기술 및 녹색산업 등 새로운 동력으로 삼는 경제 성장을 위한 체계적인 접근과 지역사회와 함께하는 그린캠퍼스 조성 등에 대한 이해와 연구를 통해 21세기 신 성장 녹색동력에 대한 지식을 함양하고 정부 및 산업정책의 올바른 판단을 할 수 있는 사고력을 갖추는데 있다.

NGO의 이해 /2/
Mark, Government & Civil Society
현대사회의도덕과 시민사회, 경제인의 의심스러운 승리, 시장과 가까운 의무, 시장과 먼 의무, 도덕적 행위자체자로서의 국가, 복지국가와 도덕적 규제, 국가와 먼 의무, 사회 없는 사회학, 도덕성의 사회구성체, 사회의 선물 등에 대하여 배우게 된다.

현대사회와 한국가족 /2/
Contemporary Social and Korean Families
전통적으로 존재해온 가족신화에 대한 비판적 검토와 한국가족의 현실에 대한 분석적 탐구, 그리고 건강한 가족을 유지하기 위해 개인과 사회가 어떤 태도를 취할 것인지에 대한 심층적 모색을 해본다.

인구학 개론 /2/
Introduction to Population
학생들에게 인구학의 기본 지식을 제공하는데 목적이 있으며 인구학이란 무엇을 위한 학문인가하는 근본적

인 질문을 제기함으로써 다른 사회과학과의 관계를 살펴본다. 인구학은 출산력, 사망력 인구이동 그리고 인구성장을 연구하는 학문이라고 간단히 정의할 수 있다. 인구이동과는 달리, 출산력과 사망력은 생물학적 요소들에 의해 영향을 받으리라 생각되기 쉬우나 생물학적 요소들 못지 않게 사회학적 요소들에 의해 커다란 영향을 받는다. 따라서 이 수업은 형식인구학보다는 사회인구학 내용이 강의될 것이다.

법과생활 /2/

Legal Cases in Everyday Life

실생활과 관련된 법률지식을 체득케 하여 법과 연관된 사회생활에 합리적으로 대처할 수 있는 능력을 배양케 한다.

문화산업의 이해 /2/

Cultural Industry

자본주의 국가의 발전과정을 정치의 단계 → 경제의 단계 → 문화의 단계로 보았을 때 가장 발달된 단계인 문화단계는 산업사회에서 삶의 질을 가져다주는 중요한 역할을 한다. 경제발전과 삶의 질 향상 문제는 같은 방향으로 움직이는 성향을 가진다. 사회에 진출하여 각종 문화산업에 종사하고 또는 문화상품을 소비할 미래의 경제주체인 학생들에게 문화산업과 문화시장에 대한 학문적이고 실질적인 접근을 할 수 있도록 해준다. 크게는 문화정책에서 출발하여 기업의 문화산업 참여 그리고 개인의 문화소비를 다루는 본 강의는 공연기획, 영상산업, 미술시장, 음반시장 등 현실적인 문화산업도 함께 다룬다.

생활경제의이해 /2/

Understanding for living Economics

국민의 대부분은 소비자다. 소비자로서의 경제활동을 어떻게 하면 가장 합리적일 수 있는가 하는 원리를 배우게 한다. 물론 소비자도 생산자와 함께 생활하고 있기 때문에 소비행동의 원리와 함께 생산의 기본원리도 본 강의에서 규명하고자 한다. 이런 뜻에서 본 과목은 경제원론의 어려운 부분을 사상하고 쉽게 강의한다.

재테크론 /2/

Introduction to Property Technics

재산관리 및 투자 등에 관한 이해를 돕기 위하여 부동산과 증권 그리고 예금과 관련된 기초개념의 이론을 소개하며, 특히 財테크 측면에서 안정성, 수익성, 환금성을 고려한 적절한 재산 관리 · 財테크에 관련된 이론과 기법을 학습한다.

생활과세금 /2/

Life and Tax

현대인들의 생활에 밀접한 영향을 미치는 조세문제를 실제의 생활영역에 따라 사례 중심으로 검토함으로써 세금계산흐름을 공부하고자 한다.

세계화와기업 /2/

Introduction to the Global Business

세계화 시대에 부응하여 경제의 세계화와 기업경영의 세계화에 대한 기초적 개념과 국제경영환경을 학습하기 위한 교과목이다.

대중문화와 매스컴 /2/

Mass Culture & Mass Communications

영화, TV드라마, 대중가요, 디지털컨텐츠, 만화 등에 수용된 문화적 현상을 이해하고, 이들 대중문화가 매스컴을 통하여 급속하게 전파되어 일상생활 속에서 친근하게 향유하게 됨을 인식함으로써 다양한 문화적 현상을 보다 체계적으로 비판할 수 있는 능력을 배양한다.

고령사회의이해/2/

Understanding Aging Society

고령사회라 함은 65세 인구가 전체 인구 중 차지하는 비율이 14%이상인 사회를 말한다. 우리나라에는 2018년에 고령사회에 진입하고, 2026년에는 초고령사회에 진입할 것으로 예측된다. 그러므로 고령사회가 우리 삶을 어떤식으로 변화시키는 지를 학생들에게 인식시킬

필요가 있다.
학습목표는 우선적으로 인구의 고령화 즉 고령사회가 무엇인지를 설명하고, 그것이 우리의 삶에서 무엇을 의미하는지를 논의할 것이다. 여기에는 노인의 신체적 그리고 심리적 특성뿐아니라 노인의 사회적, 정치적, 경제적 차원의 문제들을 다룰 것이다.

제 3영역(자연과학)

과학사 /2/
History of Science
현대사회에서 자연과학은 중요한 역할을 하고 있을 뿐만 아니라 다른 여러 분야에 큰 영향을 미치고 있다. 이는 오늘날에 있어서만 그런 것은 아니다. 지난 역사에서도 정도의 차이만 있을 뿐 다른 분야의 발전에 기여를 해 왔다. 이 강좌는 오늘날의 자연과학을 가능하게끔 이끈 여러 논의들을 알아보고, 자연과학의 중요성과 그 의미를 역사적 고찰을 통해 알아보려고 한다.

인체생리학 /2/
Human Physiology
인체를 구성하고 있는 각 장기 즉 심장, 폐, 위장관, 신장 등과 이에 전반적으로 영향을 미치는 혈액, 내분비계, 체온조절기능에 대한 생리학적 현상을 전반적으로 이해한다.

미생물학 /2/
Microbiology
생활과 관련된 미생물의 생리, 생화학적 이해를 바탕으로 미생물의 성장 및 배양, 대사 작용, 대사 산물의 측정방법 등의 이론을 습득하고, 다양한 분야에서의 미생물 활용에 관한 내용을 공부한다.

인간과환경 /2/
Man and Environmental
환경의 체계와 원리의 이해, 생태계의 변화와 대책, 물과 공기의 오염과 그 대책, 개발과 환경보전의 양립적략 및 우리나라 환경관련 법규이해 등이 주요한 강의 내용을 구성한다.

생활속의전기전자 /2/
daily life & electronics
전기 및 전자에 대한 기초를 쉽게 이해하고 간단한 전기 및 전자제품을 자가 진단하고 안전한 사용법에 대한 전기상식을 확보함으로써 주거문화의 편리성과 윤택함을 창조하는 수단을 제공하고자 한다.

정보통신의 이해 /2/
Introduction to Information & Communication
정보화 시대에 부응하기 위해 정보통신 마인드를 확산시키고, 발전하는 다양한 정보통신 기술을 올바르게 이해시키고 활용할 수 있도록 하는데 있다.

컴퓨터하드웨어이해 /2/
Introduction to Computer Hardware
본 강좌에서는 컴퓨터를 구성하고 있는 하드웨어에 관한 기초 지식을 습득하고, 이를 이용하여 컴퓨터 조립 및 업그레이드가 가능하도록 학습한다. 먼저 입출력 장치에 대해 학습한다. 이어서 보조 기억장치를 학습하고, 메인보드와 CPU, MEMORY 등에 대해 배우고 컴퓨터를 제작하는 방법을 실습을 통해 습득한다. 또한 네트워크에 대한 원리와 가정에서 홈 네트워크를 구축할 수 있는 방법에 대해 학습한다.

컴퓨터바이러스와해킹의이해 /2/
Introduction to Computer Virus and Hacking
인터넷이 우리들에게 제공하는 긍정적인 측면은 언급할 필요도 없지만, 일반인들이 가장 쉽게 느끼는 부정적인 측면은 전자우편을 통한 컴퓨터 바이러스의 피해라고 할 수 있다. 본 과목에서는 컴퓨터 바이러스의 역사와 기술적 배경, 그리고 최근 인터넷 기술과 연계된 다양한 유형의 바이러스를 소개하고, 바이러스 백신의 제작기법 등을 강의한다. 또한, 바이러스에 의한 단

순 시스템 정지 및 파괴뿐만 아니라 개인정보의 유출 기법, 그리고 그 방지책을 학습한다.

뇌과학의 이해 /2/

Understanding NeuroScience

뇌의 구조와 기능, 뇌로부터 파생되는 마음과 감정, 지능과의 연관성에 대해서 학습하고 탐구함으로써 뇌과학 연구에 대한 기본적인 이해를 도모한다. 또한 뇌과학 분야가 공학,인간학에 어떻게 적용되는지를 고찰하고 그의 응용 가능성을 모색한다.

현대사회와재난 /2/

People and Disaster

현대사회에 심각한 위협이 되고 있는 각종 재난에 대해 수강생들이 그 개념과 특성을 이해하고, 재난이 발생하였을 때 어떻게 대처해야 하는지를 설명하여 일상생활에서 자신과 가족의 안전을 확보하고, 재난으로 인한 피해를 최소화하도록 하며 나아가 재난으로 인해 피해를 입은 사람들을 도울 수 있도록 재난대응과 관련한 국내외 정부·공공기관·민간단체를 소개하여 수강생들이 재난과 관련된 봉사활동을 원활히 수행하고, 이러한 경험을 바탕으로 재난관련기관에서 활동할 수 있도록 하는 기초지식을 배운다.

생명의신비 /2/

Understanding of Life Phenomena

생명체의 기본단위인 세포, 유전자와 유전현상, 그리고 각 기관의 생리기능간의 조화와 조절능력 등에 대해 인간을 중심으로 알아보도록 한다. 이를 통해 현대 생명과학의 기본 개념을 이해하고, 실생활에서 적용되고 있는 생명과학의 내용들을 탐색해본다.

자연과학의이해 /2/

Introduction to Natural Science

우리 인류와 관계가 깊은 천체, 지구, 기상 등에 대한 상식적인 것과 우리 일상생활과 밀접한 관계가 있는 물리, 화학, 생물 등에서 현대인으로서 반드시 알아야 될 부분을 간추려 강의한다.

물질·에너지·우주 /2/

Mass, Energy, Space

생활 환경을 근간을 이루고 있는 물질, 에너지, 우주에 관한 물리학적 원리를 이해한다. 간단한 실험 및 사례 통하여 일상생활에서 과학하는 마음을 가질 수 있도록 한다.

생활속의수학 /2/

Mathematics in the life

사회의 모든 현상, 즉 문학, 예체능, 공학, 사회 및 자연과학 등에서 어떻게 수학이 적용 및 활용되고 있는가를 분석 및 조사하여 실제적 활용을 시도한다.

생활화학 /2/

Living and Chemistry

화장품, 의약품, 플라스틱, 세탁세제 등 우리생활 속에서 접하는 많은 물질들은 화학과 관련되지 않는 것이 거의 없다. 이들 물질에 대한 다양한 화학적 현상과 생활을 연관 지어 고찰하고자 한다.

생활통계 /2/

Living & Statistics

기초 확률론을 도입하여 확률분포, 추정 및 검정을 다룬다.

미래기술의이해 /2/

Understanding Future Technology

최신 기술의 동향과 개념을 폭넓게 학습하고 신기술의 융합과 응용가능성을 고찰하며 다가오는 미래사회를 대비한 새로운 기술을 전망하고 그의 방법론을 모색한다.

인간생활과에너지 /2/

Human Life and Energy

인간의 생활과 밀접한 관계를 가지고 있는 에너지에

대해 고찰하고, 미래의 에너지로 자연의 힘을 이용한 재생 에너지나, 연료전지, 수송에너지 등 신에너지의 개발, 에너지와 관련된 분쟁과 정책, 환경 문제 들을 강의한다.

컴퓨터게임의세계 /2/
Understanding Computer Games
인간의 지성뿐만 아니라 감성을 표현할 수 있는 게임 및 애니메이션은 복잡한 인간 사회에서 발생하는 스트레스 해소와 교육 효과의 극대화 등 많은 방면에서 활용될 수 있는 미래 지향적인 지식기반의 산업 분야이다. 이 과목에서는 이러한 특성을 가진 게임과 애니메이션에 대해 사회문화적, 예술적, 공학적, 상업적 측면에서 이들을 분석 및 이해하고자 한다.

컴퓨터와멀티미디어/2/
Understanding Computer Games
인간의 지성뿐만 아니라 감성을 표현할 수 있는 게임 및 애니메이션은 복잡한 인간 사회에서 발생하는 스트레스 해소와 교육 효과의 극대화 등 많은 방면에서 활용될 수 있는 미래 지향적인 지식기반의 산업 분야이다. 이 과목에서는 이러한 특성을 가진 게임과 애니메이션에 대해 사회문화적, 예술적, 공학적, 상업적 측면에서 이들을 분석 및 이해하고자 한다.

정보통신의 이해 /2/
Introduction to Information & Communication
정보화 시대에 부응하기 위해 정보통신 마인드를 확산시키고, 발전하는 다양한 정보통신 기술을 올바르게 이해시키고 활용할 수 있도록 하는데 있다.

디지털의세계 /2/
Entering the Digital World
아날로그 시스템이 디지털 시스템으로 대체되고 있는 현재의 상황을 고려하여 디지털 시스템 및 디지털 신호에 관한 전번적인 내용을 교양의 측면에서 학습함으로써 우리가 일상생활에서 다양하게 접하고 있는 컴퓨터, 인터넷, MP3, 오디오, 디지털 TV, 디지털 카메라, 휴대폰, 홈 씨어터 등의 활용능력을 제고시킨다.

제 4 영역 (생활과 예술)

건강과스포츠 /2/
Health & Sports
현대사회생활 속에서 운동을 통해 건강한 생활을 영위하는데 필요한 지식과 정보를 학습하여 적용할 수 있도록 한다.

골프 /2/
Golf
골프에 관한 기본적인 지식과 기술을 습득하고, 경기진행방법 및 경기규칙을 학습하여 골프를 실생활에서 즐길 수 있도록 한다.

윈드서핑 /2/
Wind Surfing
윈드서핑은 1967년 미국의 호일 슈와이스와 제임스 드레이크가 공동으로 창안한 스포츠로 파도타기 판 위에 요트의 돛을 부착하는 발상에서 생겨났다. 항해는 파도에 대한 판의 균형과, 돛의 바람에 대한 균형을 조정해 나가는 것이며 주로 바다에서 하고 있지만, 강이나 호수에서 자연과 인간이 일체가 되어 남녀노소 없이 항해의 즐거움을 맛볼 수 있다는 것이 이 스포츠의 장점이다.

수영 /2/
Swimming
수영의 4가지 영법(자유형, 배영, 평형, 접영)을 익히고, 수상안전에 관한 지식과 수상 인명 구조능력을 터득하며, 아울러 수영을 통한 체력관리 방법을 학습한다.

농구· 축구·배구/2/
Basketball/Soccer/Volleyball
농구·축구·배구의 역사, 기본기술, 전술, 규칙 그리고 심판법을 터득하며 농구 경기능력을 습득하여, 여가스포츠로 지도할 수 있는 능력을 겸비한다.

식생활과문화 /2/
Food and Culture
각기 다른 문화권 내에서 영위하는 특징 있는 식생활의 발달상과 식생활과 사회적, 생물학적, 그리고 문화적 요인들과의 상호관계에 대하여 강의한다.

영양학개론 /2/
Introduction of Dietetics
영양은 건강을 증진시키는 중요한 방편중의 하나이다. 본 강좌에서는 식품 속에 함유되어 있는 영양소의 종류와 기능, 영양섭취기준, 체내에서의 소화, 흡수과정 및 각 영양소와 관련된 영양문제 등 일반적인 영양원리에 대해 학습하도록 한다.

결혼과가정 /2/
Marriage & Home
먼저 성의 이해와 성과 사랑 그리고 성과 결혼 등을 성으로 다루고 가정윤리와 이성문제, 배우자 선택, 성공적 결혼, 가족계획 등으로써 결혼문제를 살피고 성차별, 혼전정사, 재혼, 임신중절, 인공임신, 성폭행 등 성문제를 다룬다.

디자인과생활 /2/
Design & Life
Design에 관한 총체적인 개념을 일상생활과 연관시켜 이해하며 이를 실제 생활에 응용할 수 있는 제반 원리를 익힌다.

사진학 /2/
photography
사진의 역사와 이론에 대한 이해를 기반으로 일정한 concept과 주제를 가진 사진 제작 과정을 통해 사진으로 상품가치성을 가시화해낼 수 있는 역략, 자신의 아이디어를 사진이라는 매체를 통해 효과적으로 표현해낼 수 있는 능력을 육성해 내는 것에 목표를 둔다.

예술산업론 /2/
Art industry
예술산업론은, 변화하는 시대에서의 예술이란 무엇이며, 예술과 산업의 조화 및 영향, 미래의 예술과 예술산업에 관해 연구할 것이다.

미술의이해 /2/
Appreciation on Art
동양의 전통미술과 서구의 미술을 총괄하여 미술향상 전반에 대한 종적, 횡적 연결을 하고 교양인으로서의 미술에 대한 감상법의 자세를 갖게 함으로써 미술현상을 올바르게 이해한다.

재즈의 이해 /2/
Jazz Interests
19세기 말부터 생겨난 "재즈"라는 음악장르에 대한 관심이 날로 높아가고 있는 현 시대에 발맞추어 재즈에 대한 기본적인 이해와 감상방법 등을 배운다.

스포츠댄스 /2/
Sports Dance
스포츠댄스의 기본이론과 기초기능을 익히고, 다양한 스포츠댄스의 세계를 체험하며, 나아가 사교성을 배양할 수 있도록 한다.

수상스키 /2/
Water-ski
수상스키는 1920년경 프랑스에서 처음으로 시작되었고 물위를 미끄러지듯 달리며 쾌감과 짜릿한 스릴을 만끽하는 것이 매력이며 스키를 신고 모터보트에 맨 줄을 잡고 보트에 이끌려 물위를 달리는 스포츠를 말한다. 또한 현재 폭발적인 인기를 얻고 있는 계절 스

포츠로서 더 많은 사람들의 참여가 기대되는 수상스포츠의 대명사이다.

볼링 /2/
Bowling
볼링의 역사, 기본기술, 전술, 규칙 그리고 심판법을 터득하여 볼링 경기능력을 배양하고, 아울러 체력 및 여가선용 능력을 배양한다.

체형관리 /2/
Methodology of Body shaping
비만에 따른 성인병이 대두되고 있는 현대사회의 국민들에게 올바른 체형관리를 위한 기능과 이론을 습득하여 지도할 수 있는 능력을 겸비한다.

스키 /2/
Skiing
동계 스포츠인 스키에 대한 연혁과 과학적인 기초이론 및 기능을 익히고, 스키를 통한 건강관리 요령을 습득하는 데 있다.

현대인의 영양 /2/
Human and Nutrition
현대사회에 들어오면서 각종 스트레스 등의 생활양식의 변화로 인해 각종 성인병에 의한 사망률이 급증하고 있는 실정이다. 성인병의 원인 중 가장 중요한 원인인 식품과 영양에 대해 폭 넓게 강의하고 본인의 식생활 태도를 점검하는 기회를 갖는다.

식품과건강 /2/
Food and Health
「삶의 질적 향상」을 추구하는 21세기 미래사회의 구성원 양성에 직접적인 도움을 주고자 한다. 이에 생명체 복지의 기본이 되는 올바른 영양과 식생활에 대한 지식을 습득케 하고 아울러 인간의 성장 · 발달과정에 영양을 얼마나 중요한가를 강의한다.

현대인의정신건강 /2/
Psychology of Mental health
이 과정의 목표는 생물-심리-사회적 관점에서 자신에 대한 통찰력을 배양하는 것이다. 특히, 가족맥락에서 자신의 성격과 태도 등이 어떻게 발달해 왔는가를 체계적으로 추적하게 하는 방법을 적용하고 있으며 이를 통해 예방과 치료적 개입의 해결책을 찾아내도록 유도한다.

생활원예 /2/
Life of Horticulture
생활원예는 생활주변에 있는 원예작물을 그 대상으로 하며 재배와 관상으로서 자연의 신비로움과 성취감을 갖게 한다.

미술의이해 /2/
Appreciation on Art
동양의 전통미술과 서구의 미술을 총괄하여 미술향상 전반에 대한 종적, 횡적 연결을 하고 교양인으로서의 미술에 대한 감상법의 자세를 갖게 함으로써 미술현상을 올바르게 이해한다.

음악의이해 /2/
Introduction to Music
바른 음악의 이해는 건실한 정신, 차원 높은 판단력, 특히 바로크 음악(다성부음악)의 많은 감상은 조직적인 능력을 가지게 된다. 각 분야별로 곡을 엄선하여 감상한다.

영상예술 /2/
Culture of Movie
21세기의 핵심 언어로 등장하고 있는 영상매체의 전반적인 이해를 목적으로 하여 영화, 매체광고 및 여러 분야의 전반적인 영상제작물에서 표현된 내러티브의 구성과 시각적인 감성 등을 역사성과 분야별, 장르별로 나누어 감상하고 토론하며, 최신 디지털 기술을 기반으로 한 광고디자인. 다양한 정보디자인, 인터랙티브 미

디어, 인터페이스, 멀티미디어 컨텐츠, 전자출판 등에서 표현된 영상제작 컨셉을 이론적인 배경을 통해 이해한다.

제 5 영역 (리더십과 봉사)

글로벌리더십 /2/
Global Leadership
새롭게 변화하는 글로벌패러다임에 부응하고 기업발전을 주도할 인재를 발굴, 육성하기 위해 사례중심으로 자기개발을 모색하고 리더십을 함양시킨다.

리더십훈련 /2/
Leadership Training
자신에 대한 심층적인 분석과 전문 직업별 리더의 특성 학습, 사회 진출 후 리더십 발휘를 위한 자질 개발과 우리 사회의 주류에서 활동하고 있는 리더를 초청해 리더십 특강을 실시하고, 다양한 리더들을 탐방하는 인터뷰 프로그램을 진행한다.

사회봉사 Ⅰ(이론, 기획) /2/
Voluntarism
자원복지(사회봉사)과목은 본교 敬天愛人의 건학이념과 교육이념 및 복지이념에 바탕을 둔 전인교육 및 사회성 개발의 한 부분이다. 또한 강남인들이 대학에서 터득한 지식과 능력을 지역사회문제의 예방과 치료에 활용하기 위하여 동참하는 자원복지활동(체험학습)을 통하여 인생의 참 의미를 깨닫고, 자신의 존재의미와 가치적 삶을 창조할 수 있게 함과 동시에 더불어 복지적 삶(사랑 · 평화 · 행복)을 살아갈 수 있는 민주 · 복지 공동체 창조의 능력을 향상케 한다.

통일시대의 교육 /2/
Education in the Age of Unification
이념을 앞세운 냉전시대의 마지막 분단국가였던 한반도에 드디어 남북이 평화적으로 통일할 수 있는 변화의 징조가 보이기 시작했다. 사상과 이념을 앞세운 극한 대립이 아니라, 민족의 동질성 회복을 통한 21세기 강국으로의 도약을 위한 노정에 어떤 자세로 임해야 할 것인지를 다양한 시각에서 접근함으로써 미래에 대한 비전 제시와 투철한 국가관을 정립할 수 있는 계기를 마련한다.

취업과진로 /2/
Vocation & Employment
취업을 앞둔 재학생들에게 자기선택에 대한 비젼과 확신을 갖도록 하고 실제 기업이나 사회에서 활용 되는 실용실습위주의 학습을 제도화함으로서 개인의 자질과 능률을 향상시킴은 물론 취업집중 교육 프로그램을 통하여 취업의 질적 향상 제고와 취업에 대한 적극적인 준비 자세를 강화할 수 있도록 한다.

취업과진로 /2/
Vocation and Employment
취업을 앞둔 재학생들에게 자기선택에 대한 비젼과 확신을 갖도록 하고 실제 기업이나 사회에서 활용 되는 실용실습위주의 학습을 제도화함으로서 개인의 자질과 능률을 향상시킴은 물론 취업집중 교육 프로그램을 통하여 취업의 질적 향상 제고와 취업에 대한 적극적인 준비 자세를 강화할 수 있도록 한다.

자기관리와진로탐색 /2/
Self-management& Career Research
자기관리와 진로탐색을 저학년을 대상으로 저학년에서부터 체계적으로 자기 이해와 진로탐색의 기회를 제공하여 진로 선택시 본인에 대한 비젼과 확신을 갖도록 하고 합리적인 의사결정능력과 추후 진로방향설정에 도움이 되도록 하는데 그 목표가 있다.

창의력트레이닝 /2/
The Training of creativity
고도의 정보화 사회로 발전해 감에 따라 산업현장 뿐

아니라 모든 생활문화에 있어서도 컨텐츠 개발 및 활용이 중요하게 되었다. 따라서 미래사회의 전문인에게는 필수요소이며 가장 경쟁력 있는 가치가 될 것으로 예상하여 창의력 트레이닝을 통해 다변화 사회에 적응력을 키우는 것이 본 교과목의 목표이다.

명사특강 /2/
Lectures of Prominent Figures
경제, 경영, 사회, 방송, 문화 등 각계각층의 인사들의 특강을 통해 수강생들의 진정한 의미의 교양을 쌓게되는 계기를 마련하는 장으로 진행된다.

성공학 /2/
Success Skills
대학시절 사고는 그들의 성공을 위한 실천의 첫단계, 큰 끔을 갖되 구체적으로 가져보며, 이미 이루어졌다고 생각하고 5년 또는 10년 뒤를 생각해보는 미래 준비교육, 그리고 인생을 성장 확대시킬 계획을 갖도록 하며, 이것은 스스로 준비하는 경력관리의 실천 의지이다. 늘 목표를 마음속으로 생각하고, 입으로 말하고, 머리 속으로 구체화 시키는 훈련을 진행한다.

세계문화탐방 /2/
Exploring Global Culture: A KGC Field Trip Course
국제화, 세계화시대에 학생들로 하여금 해외탐방 프로그램을 통하여 외국의 각 분야를 탐방을 통하여 외국위 다양한 문화를 체험하고 자기를 개발하고자 연구하여 창조적이고 미래지향적 사고를 함양함에 목적이 있다.

현대사회와부모역할 /2/
Parent's Roles of Modern Society
현대사회의 특성과 부모의 역할을 이해하고 부모 역할의 중요성과 가치관의 재정립 및 다양한 부모의 역할의 중요성과 가치관의 재정립 및 다양한 부모의 역할 수행 방법을 탐색하고 연구한다.

장애인의 이해 /2/
The Understanding of Handicapped
역사적, 사회적, 의료적, 법률적 장애의 이해를 통해 장애별 특성, 단계별 이해의 과정에서 편견을 해소토록 하며, 장애인에 대한 예절과 정책의 이해교육으로 사회통합을 기대한다.

이미지메이킹/2/
Image Making
외모란 단순한 겉치레가 아니라 내면을 판단하는 중요기준이 된다. 사람들은 외모로 드러나는 단서들을 통해 상대의 직업, 성격 심지어 인격에 대해서도 판단해 버리는 경향이 많기 때문이다. 자신의 외모를 관리한다는 것은 자기관리의 개념에서 받아들여야 할 것이며 21세기를 '이미지 리더십 시대'라고 말하는 배경도 이와 같은 이유에서 비롯된 것이라고 본다. 특히 기업의 인재채용 과정을 보면 면접의 비중이 점차 중요해지고 있음을 볼 때 이미지메이킹은 이제 전략적인 접근이 필요하다고 여겨진다. 따라서 본 교과는 내적 자기관리(Self Management)측면을 외적으로 표현하는 verbal & non-verbal 이미지를 향상시키는데 목적을 둔다.

매너와태도/2/
Manner & Attitude
오늘날 기업의 인재채용은 개인의 실질적 능력(실력, 학력, 자격, 학점 등)뿐만 아니라 인성적 측면을 크게 고려하고 있는 실정이다. 따라서 대인관계능력, 조직친화적 성향, 핵심리더형 인재를 선발하기 위한 다양한 면접형식(토의, 발표, 미션수행, 식사, 피면접자간의 평가 등)이 시행되고 있다. 이는 인성이란 장시간 함께 교류하는 과정을 통해 판단할 수 있는 측면이 많기 때문이다. 이때 외부로 드러나는 언행(manner & attitude)은 인성적 판단을 고려하는 중요 잣대가 된다. 따라서 본 교과는 타인과의 긍정적 관계형성(Realation Management)을 위한 Manner &

Attitude, 및 Communication능력을 갖추는데 목적을 둔다. 또한 주변인들과의 관계를 재 인식하고 그들과의 관계를 돌아보는 계기를 통해 '이해'하고 '소통'하는 방법을 찾게 하는데 목적을 둔다.

사회봉사 Ⅱ /2/
VolunteerismⅡ
실제로 현장에서 봉사활동을 하게 직접 봉사를 실천하는 것을 목표로 한다. 봉사 현장은 여러 장소, 기관이 가능하나 학생의 봉사 활동을 증명해 줄 수 있어야 한다.

수화교육 /2/
Leadership Training
자신에 대한 심층적인 분석과 전문 직업별 리더의 특성 학습, 사회 진출 후 리더십 발휘를 위한 자질 개발과 우리 사회의 주류에서 활동하고 있는 리더를 초청해 리더십 특강을 실시하고, 다양한 리더들을 탐방하는 인터뷰 프로그램을 진행한다.

여성과 리더십 /2/
Women's & Leadership
21세기는 다양한 개인들과 집단들을 통합하고 이끌어 가는데 있어서 여성적 가치에 주목하고 있다. 이러한 시점에서 이 강좌는, 개인으로서의 삶, 가족관계, 자발적 집단, 공적 조직 등 각 차원에서, 남성성과 여성성이 각각 어떻게 적절한 리더십 자질로 활용될 수 있는지에 관한 이론적 논리와 사례에 기초한 분석을 유도한다. 그럼으로써 여성적 자질이 지닌 긍정적 힘을 사회활동에 어떻게 활용할 것인가를 탐구하고 적용해 본다.

리더십과 커뮤니케이션 /2/
Leadership & Communication
현대사회는 기회와 능력의 사회이므로 사회에 진출하여 리더십을 요하는 각종 전문직에 종사할 기회가 많아지고 있다. 본 강좌는 이러한 지도자들에게 필요한 커뮤니케이션 능력과 기술을 습득하고, 사회에서 당면할 수 있는 여러 가지 문제점들을 커뮤니케이션 관점에서 논의해보고 그 해결점도 모색해 본다.

Servant Leadership /2/
리더와 구성원의 상호 역학 관계를 중심으로 구성원의 followership을 leadership 으로 전환시키는 이론과 실습을 실시하여 조직속에서 구성원 각자가 리더로서 기능을 발휘할 수 있는 역양있는 교양인 양성을 목표로 한다.

기독교와리더십 /2/
Christianity & Leadership
본 교과목은 기독교 이해와 리더쉽에 관한 다양한 이론과 실제를 익혀 새로운 리더쉽의 방향을 제시한다. 그 내용으로 성경에 나타나는 지도자상을 집중적으로 탐구하여 이 시대에 맞는 리더쉽 찾아보고 다양한 리더쉽의 이론과 실천의 원리를 성경과 현장에 적용하고 또한 적용할 때 생기는 문제도 내용으로 다룬다. 이 과목은 기독교 신앙발달을 돕고 리더쉽을 형성하며 육성하게 된다.

리더십과의사결정 /2/
Critical Thinking and Decision Making
리더와 의사결정은 조직이나 사회적 차원에서 문제를 해결할 때 필요로 하는 창의적 사고를 훈련하고, 체계적이고 과학적인 의사결정에 관한 내용을 분석하고 학습한다. 특히 과학적이고 기술적인 것은 물론 정치적이고 예술적인 차원의 사고능력과 문제해결능력도 학습함으로써 조직의 리더로서 창의적이고 과학적인 의사결정 능력을 배양한다.

학습클리닉 /2/
Study Clinic
학습크리닉은 대학의 교양이나 전공공부에 적응하는데 어려움을 갖는 학생과 자기스스로 학습방법이나 전략

에 문제가 있다고 생각하는 학생들을 위해서 개설되었다. 이 과목은 학습자 스스로 자신의 문제를 진단하고 문제점을 개선하는데 중점을 두고 운영되며 특히 학습전략에 대한 분석을 통해 자신의 문제에 대한 진단과 치료가 가능하도록 하는데 중점을 둔다. 따라서 자신의 학습전략에 대한 문제와 진단 그리고 개선을 원하는 학생들에게 유용한 강의가 될 것이다.

제 6 영역 (국제화)

TOEIC ⅠⅡ /2/
TOEIC
영어숙달정도를 측정하는 시험으로서 TOEIC이 전 세계에 널리 이용되고 있다. 본 교과는 TOEIC 시험 대비를 위한 실력향상 훈련과목으로 독해 및 어휘력 등을 향상시키는 데 목적이 있다.

실용영어 /2/
Practice English
매 수업시간 마다 다양한 그룹 활동과 게임, 퀴즈 등을 도입하여 영어회화와 영작문의 실력을 향상시킴과 동시에 영어문장의 기본 구조를 학습하여 독해력의 증진도 목표로 한다.

영어읽기와 토의 /2/
Writing & Discussion in English
This course aims to improve students' reading skills along with discussion skills involving topics presented in English.

영어회화연습(고급) /2/
Advanced English Conversation
This is an immersion course in English. The emphasis is exclusively upon speaking and listening in English. No Korean is permitted within the class period. It is assumed that the student has a basic command of listening, speaking, reading, writing in English before taking this course. Elements of the course include discussion topics, class discussion, questions and answers, pronunciation, emphatic stress, new vocabulary, common idioms and slang, role playing, and complete English immersion without the aid of a dictionary.

독일어 /2/
German
독일어를 처음 배우려는 학생을 위하여 개설한 초급과정의 강좌로 현대 표준 독일어의 발음, 기초문법 그리고 평이한 내용으로 된 초보적인 문장이나 말을 이해하는 힘을 기르는데 그 목적을 둔다.

일본어 (초급, 고급) /2/2/
Japanese Ⅰ,Ⅱ
이 교양과정은 제2외국어로서의 일본어의 기초과정을 학습함으로서, 학생이 앞으로 그들의 전공 분야에 있어 일본어를 사용할 수 있도록 한다.

교양중국어 (초급, 중급) /2/2/
Chinese Ⅰ,Ⅱ
현대 중국어 특성에 의한 발음과 성조를 숙달하고 표준문장 · 표준어법을 익혀서 기본적인 일상회화 능력을 배양한다.

어학연수
Language Course
국제화 시대를 맞이하여 본교에서 해외 어학연수생으로 선발되어 본교와 학술교류협정이 체결되어 있는 외국의 대학에서 어학연수를 실시하고 그 결과를 학점으로 인정한다.

실용한자 /2/
Practical study of chinese character

한자의 형성과 그 문화를 이해하고 각 분양별 한자 용어의 쓰임새를 숙달하여 현대 국어 생활의 수준을 높인다.

한국어회화 /2/
Korean Conversation
일상생활에서 쓰이는 한국어의 다양한 표현방법을 익힘으로써 한국어를 통한 의사소통 능력을 향상시키고, 이에 필요한 한국문화 일반에 대한 이해수준을 높이는데 목적을 둔다.

Intercultural Communications in Korea /3/
To explore intercultural communication in Korea by examining various aspects of Korean culture, society, etc., through various media (video, audio, photo/pictures, etc.). This course will be conducted entirely in English.

The Korean Society & Politics /3/
This course provides an overview of Korean politics, with a focus on the contemporary period. Recommended for international students studying at Kangnam University.

세계도시여행 /2/
Traveling world cities
세계화, 국제화시대의 도래로 도시간 국제교류가 급속하게 증가하고 있는 21세기의 정치, 경제, 문화를 주도하는 전문가 양성을 위하여 세계문화권에 대한 인식과 세계도시들의 역사와 전통, 경제, 사회, 교통 등을 설명하고 수강생이 스스로 여행계획을 작성하여 세계도시를 여행 할 수 있도록 기초지식을 제공한다.

Korean Language and Culture /3/
This course provides an overview of the Korean language and major aspects of Korean culture. Recommended for international students studying at Kangnam University.

Korean Mass Culture /3/
This course provides an understanding of contemporary Korea's mass culture, with a focus on the "Korean Wave." Recommended for international students studying at Kangnam University.

영어교수방법론 /3/
English Language Teaching Methodology
All lectures and activities in this course will be offered in English. This course will introduce the theories, research, methods and techniques for teaching the four English language skills (speaking, listening, reading and writing) to EFL/ESL students. Traditional and modern instructional strategies and techniques for the teaching of the four English language skills are provided through the demonstration, lectures, microteaching, and class discussions. Individual and group projects focus on the different learning styles of EFL/ESL students.

TOEFL /2/
Toefl
TOEFL의 문제유형별 분석을 통해 외국인으로서 영어를 공부하는데 필요한 요소를 알아보고 주의할 점을 검토한다. 또한 각 문제유형별로 필요한 영어능력을 향상할 수 있는 방법을 모색하며, 실제 기출문제 및 유사문제를 분석하고 실제로 풀어보면서 그 과정에서 자연스럽게 영어능력이 향상되도록 한다.

영어쓰기와 발표 /2/
Writing & Presentation in English
This course aims to improve students' writing skills along with presentation skills involving

topics presented in English.

영어독해연습(고급) /2/
Advanced Practice in Reading Comprehension
All lectures and activities in this course will be offered in English. This course will focus upon English reading. Specifically, opportunities to practice reading in and outside the classroom with mini-books.

영어작문연습(고급) /2/
English Composition
All lectures and activities in this course will be offered in English. This course will focus upon elementary English composition. Specifically, the foundations of writing, from formatting documents to organizing ideas to be written into paragraphs.

불어 /2/
French
이 과목은, 문법, 작문, 독해력의 종합적 능력을 배양함으로써 불어학 및 불문학 입문의 기반을 닦는 것을 목적으로 한다.

Explorations of Korean Culture /3/
To explore Korean culture by examining various aspects of Korean society, history, etc., through various media (video, audio, photo/pictures, etc.). This course will be conducted entirely in English.

한국어독해 /2/
Korean Reading Comprehension
다양한 분야의 한국어 문장에 대한 독해(Reading Comprehension)를 통해 그 내용에 대한 적극적 토의와 발표를 진행한다. 또한, 한국어 단문 및 중문의 독해를 통해 복잡한 구조의 한국문을 읽고 이해할 수 있는 능력을 함양한다.

The Korean Economy /3/
This course provides an overview of the Korean economy, with a focus on the contemporary period. Recommended for international students studying at Kangnam University.

Contemporary History of Korea /3/
This course provides an understanding of contemporary history of Korea from the end of World War II to the present. Recommended for international students studying at Kangnam University.

Understanding Korean Literature /3/
This course provides an understanding of Korean literature by surveying major themes and authors. Recommended for international students studying at Kangnam University.

영어교육론 /3/
English Teaching Theory
This course will cover the principles of teaching languages, with focus upon English language teaching. It will provide theoretical and practical foundations for those who wish to teach English to speakers of other languages in Korea.

교직과목

교육목적

교직과정은 대학 재학시 교사로서 필요한 소정의 교직과정을 이수하면 졸업과 동시에 정교사자격증을 취득

하여 교직에 진출할 수 있는 기회를 주도록 하는데 목적이 있다.

1. 교직과목표

학년	학기	교과목명	학점	
1	2	교육학개론	2	2
2	1	교육철학및교육사	2	2
2	1	교육심리	2	2
2	2	교육사회	2	2
3	2	교육행정및교육경영	2	2
3	1	교육과정및교육평가	2	2
3	1	생활지도상담	2	2
3	2	교육방법및교육공학	3	3
2	2	다문화교육의이해	3	3
1	1	특수아동의이해	3	3
3	2	교직실무	2	2
3	1	교직과윤리	2	2
4	1	학교현장실습	2	4주
4	1,2	교육봉사활동	2	60시간

2. 교직과목 해설

교육학개론 /2/
Introduction to Pedagogy
교육학 전반에 대한 기초적 이론, 특히 교사론에 역점을 둔다.

교육철학및교육사 /2/
Philosophy and History of Education
고대로부터 현대에 이르기까지의 교육의 이념, 목적, 제 도내용, 방법 등을 각 시대의 사회문화적 배경과 관계지어 역사적으로 개괄하여 제시한다. 또한 인식론적, 실재론적 가치 및 심미론적 측면에서 검토하고 한국교육의 문제를 철학적 기초로서 검토하게 한다.

교육심리 /2/
Educational Psychology
학습 및 발달 이론, 생활지도에 역점을 둔다.

교육사회 /2/
Sociology of Education
학교사회와 대규모 사회체제의 연관 속에서 학교 교육과 교육현상을 파악하고 이해하여 학생들의 사회적인 능력을 향상 시키고 사회변화로 인하여 야기되는 문제들에 적절히 대처하기 위한 능력을 기른다.

교육행정및교육경영 /2/
Educational Administration and Management
교육행정 및 교육경영자로서의 자질과 자격을 갖추는데 필요한 이론과 실제 사례들을 중심으로 학습하여 교육지도자로서의 능력을 기른다. 특히, 현장학교행정과 경영에 관한 다양한 사례들을 중심으로 학습하여 행정 및 경영영역에서 실제적인 능력을 갖추도록 한다.

교육과정및교육평가 /2/
Curriculum and Educational Evaluation
교육과정의 이론과 실제, 교육평가의 방법, 특히 교육현장의 문제를 중점적으로 다룬다.

생활지도상담/2/
Guidance and Counsel
학교 현장에서 활동하는 교사들과 예비교사들에게 생활지도자로서의 역할과 자질 향상을 위한 내용을 다룬 교과목이다. 생활지도에 대한 중요성과 더불어 전반적인 생활지도를 진행하는데 필요로 하는 영역과 영역별 수행을 위한 실제적인 부분으로 상담의 중요성을 강화하고자 한다.

교육방법및교육공학 /2/
Educational Method and Technology
교육방법적 제 원리와 기술을 습득시키고 교육공학적인 여러 매체를 제작하여 실시함으로써 교육의 효과를 증진할 수 있는 지식과 기술을 습득하게 한다.

다문화교육의이해/3/
Understanding of Multi-cultural Education
다문화사회에 대한 이슈와 문제들에 대한 지식과 학교 현장에 활용 가능한 다문화교육의 과정, 내용, 방법들을 학습하며 이해의 폭을 넓히고 다문화교육에 대한 올바른 인식과 사고력을 갖추기 위한 교과목

특수아동의이해
Understanding of Exceptional Children
특수교육을 필요로 하는 아동에 대한 기본개념을 이해하고, 일반학교 현장에서 통합교육을 실천하는데 응용할 수 있는 교수방법을 배운다. 이를 위하여, 특수아동을 위한 교육과 관련된 우리나라의 법적 근거를 살펴보고, 다양한 학문적인 접근(교육학, 심리학, 발달정신병리학 등)을 통해서 특수 아동이 지닌 학업, 인지, 정서, 행동 상의 특징들과 이들의 다양한 교육적 요구를 파악한다.

교직실무
Practical business in teaching profession
교육전문직 종사자로서 꼭 알아야 하는 교직의 실무 내용들로서 학교나 교육현장에서 일어날 수 있는 여러 가지 문제들에 대한 내용들로서 다음과 같은 내용들을 중점적으로 다루게 된다. : 교육기본 법규 및 관련 규정, 교육공무원의 임용, 복무. 휴직. 복직, 상훈 및 징계, 교원의 임용 등.

교직과윤리/2/
Ethics for Teachers
교사가 되려는 사람에게 교직의 특수성에 따른 도덕성과 윤리의식이 필요함을 이해하고 실천 할 수 있도록 하기 위하여 교직의 특수성, 교직에 요구되는 각종 규범들, 교직자에게 요구되는 다양한 윤리규범들을 학습하고 탐구하도록 한다.

학교현장실습
Actual practice of teaching in school
대학에서 습득한 교육에 관한 학문적 제이론을 교육의 현장에서 실제로 수련하는 과정으로, 실제로 실습학교에서 교과 및 교과 외의 활동을 맡아 지도하며 학급을 맡아 경험하여 교직 경험을 쌓는다.

교육봉사활동
Service-Learning in Teaching
지역사회의 각급 학교에서 학생들을 위한 방과 후 학교교사/보조교사/학습부진아 도우미 등의 활동들을 통한 미래 교사로서의 경험을 습득하여 민주적 태도와 책임감, 공동체 정신을 함양한다.

자유선택

1. 교과과정표

가. 평생교육사 관련 과목

학년	학기	교과목명	핵심역량	학점	시간
	1	여성교육개론	전문성	3	3
	1	성인학습및상담론	자기관리	3	3
	1	상담심리학	전문성	3	3
	2	평생교육경영학	자기관리	3	3
	2	평생교육프로그램개발	자기관리	3	3

나. 군사학 관련 과목

학년	학기	교과목명	핵심역량	학점	시간
	1	국가안보론	전문성	2	2
	1	리더쉽	전문성	2	2
	2	무기체계	전문성	2	2
	2	전쟁사	전문성	2	2
	2	북한의이해	전문성	2	2

다. 보육교사과목

학년	학기	교과목명	핵심역량	학점	시간
	1,2	☆보육실습	전문성	2	4
	1	아동영양학	전문성	3	3
	2	보육교사론	전문성	3	3

라. 기타 과목

학년	학기	교과목명	핵심역량	학점	시간
	1	학습심리학	자기관리	3	3
	2	인지심리학	의사소통	3	3
	1	시장경제의이해	문제해결	2	2
	1	저작권과윤리	정보기술활용	2	2
	1	건강가정론	전문성	3	3
	2	가족생활교육	전문성	3	3
	1,2	용인학	전문성	2	2
	2	☆경기청년뉴딜	자기관리	3	3

2. 자유선택과목 해설

여성교육개론 /3/

Introduction to Women's Education

여성과 남성이 함께 조화롭게 살아갈 수 있는 사회를 이룩하기 위하여 우리 사회의 여성문제의 현상, 원인, 구조를 이해하고, 미래의 여성의 위치와 역할을 조망하고 여성교육의 방향을 모색한다.

성인학습및상담론 /3/

Adult Learning & Counseling

현대인들의 삶의 과정에서 경험하는 제반 문제의 원인을 밝히고 성숙된 시민으로 살아가는데 필요한 학습이론을 다양하게 연구하고 실천하는데 목적이 있다. 이 과목을 통해 학생들이 본교의"경천애인"정신을 실천하는데 필요한 실제적 방법과 기술을 익히며, 건강한 시민으로 자기를 개발하는 능력을 함양할 수 있도록 한다.

상담심리학/3/

Counseling Psychology

좀 더 행복한 삶을 살아가려고 노력하는 것이 인간의 참 모습이다. 사람들이 행복한 삶을 살아가기 위해서는 적절한 환경특성과 그러한 환경에 적응해가는 사람들의 제반 심리적 특성이 중요한 역할을 한다. 상담심리학은 환경과 개인의 제반 특성을 이해하고, 이에 기초하여 건강하고 행복하게 살 수 있도록 개인을 변화시키고 성장하도록 조력하는데 필요한 과학적 이론과 과정 및 기법을 연구하는 학문이다. 특히 상담심리학에서는 상담의 다양한 이론과 기법을 학습하고, 실제로 적용하는 방법을 배우게 된다.

평생교육경영학 /3/

Management of Lifelong Education

평생교육 기관 및 시설의 효과적인 관리와 운영에 필요한 제반원리와 실천 능력을 함양한다.

평생교육프로그램개발론 /3/

Theory to Develope Lifelong Education Program

평생교육 프로그램의 개발은 성인교육 기관이 일반대중의 교육욕구를 충족시키고, 평생교육기관의 지속적인 발전을 도모하는 데 노력을 집중할 수 있도록 하는 합리적, 계획적, 체계적인 틀을 제공하는 것임을 인식하는 동시에 프로그램의 개발 절차를 적용하여 프로그램을 실제로 개발할 수 있는 능력을 배양한다.

국가안보론 /2/

National Security

국가 안보에 대한 일반적 개념을 이해함으로써 건전한 국가관 확립에 기여하기 위하여 안전보장의 개념, 국가이익과 국가안보, 경제력, 군사력, 외교력과 국가안보, 국가위기 관리, 군사혁신, 군사동맹과 공동안보, 안보정책 등을 학습한다.

리더십 /2/
Leadership
장차 군 장교나 기타 조직의 리더가 될 학생들에게 다양한 리더십 관련 이론과 연구결과를 소개함으로써 실제 상황에서 보다 더 성공적인 리더가 될 수 있도록 리더의 특성과 행동, 동기유발, 의사소통, 지휘통솔, 상담, 조직문화 등을 학습한다.

무기체계 /2/
Weapon Systems
현대 무기체계의 개념과 운용 관련 기초지식을 학습함으로써 장차 무기체계의 기획, 계획, 관리, 운영, 연구개발 등 분야의 응용 능력을 구비하도록 주요 현대무기체계, 대량살상무기, C4ISR 체계, 무기체계 비용대효과분석 등을 소개한다.

전쟁사 /2/
The History of War
세계 및 한국의 주요 전쟁사와 장차전 양상을 학습함으로써 불변하는 전쟁의 일반적 원리를 이해하고 전쟁의 실체를 이해하여 장차전 관련 기획 잠재 능력을 개발함은 물론 투철한 호국의지를 배양한다.

북한의이해 /2/
Understand of North Korea
통일-북한에 대한 정세가 지극히 가변적인 국면으로 접어들고 있으나 이에 대한 지식은 편협적이고 단편적이다. 더욱이 우리 사회에서는 여전히 이데올로기 적 갈등이 내재해 있다. 따라서 본 과목은 북한의 정치·경제 · 사회 등 전반적인 실체를 바로 이해하고 판단할 수 있는 계기를 마련해 주는데 주요 목적을 두고 있다. 이로써 통일에 대한 국민적 공감대를 형성하고, 합당한 대북정책 및 전략을 수립하는데도 기여 할 것이다.

군사학 Ⅰ,Ⅱ,Ⅲ,Ⅳ /3//3//3//3/
Understand of North Korea ??
통일-북한에 대한 정세가 지극히 가변적인 국면으로 접어들고 있으나 이에 대한 지식은 편협적이고 단편적이다. 더욱이 우리 사회에서는 여전히 이데올로기 적 갈등이 내재해 있다. 따라서 본 과목은 북한의 정치·경제 · 사회 등 전반적인 실체를 바로 이해하고 판단할 수 있는 계기를 마련해 주는데 주요 목적을 두고 있다. 이로써 통일에 대한 국민적 공감대를 형성하고, 합당한 대북정책 및 전략을 수립하는데도 기여 할 것이다.

보육실습 /2/2/
Teaching Practice in daycare
보육현장에서의 실제경험을 통하여 보육교사로서 갖추어야 할 지식 · 기술 · 태도를 습득하도록 한다.

아동영양학 /3/
Nutrition for Child
영유아들이 영양에 관한 기초지식을 습득하고 이를 현장에서 구체적으로 적용할 수 있도록 한다.

보육교사론 /3/
Teacher education of Daycare center
보육교사로서 갖추어야 할 자격요건과 더불어 자질과 올바른 태도를 알고 이에 따른 준비를 하도록 한다.

학습심리학 /2/
Psychology of Learning
학습의 제원리와 그 과정을 이론과 실험방법을 통해 익힌다. 아울러, 학습이론을 통해 인간 및 동물의 정서, 성격 행동 발달의 이해를 증진 시킨다.

인지심리학 /2/
Cognitive Psychology
감각의 지각, 기억, 심상표상, 문제해결, 전문기술의 습득과 활용, 추론, 언어와 사고에 관련된 인간 정보처리의 기본 원리를 구조와 과정 측면에서 다룬다.

시장경제의 이해/2/
Introduction to Market Economy

시장경제의 기본원리와 자유경쟁의 효율성에 대해 이해하고, 시장경제가 작동하는 문화산업현장의 전문가를 초빙하여 강의를 하여 시장경제에 대한 이해를 완성한다.

저작권법과윤리/2/

Teaching Practice in daycare ??

저작권에 대한 이해는 전공을 떠나서 대학에서 정보활동을 함에 있어서 중요한 가이드라인을 제시하는 역할을 하며, 리포트작성 등 연구과정에서의 표절은 물론 연구윤리에 있어서 중요한 역할을 하게 된다. 따라서, '저자권법과 윤리'는 학생들에게 인터넷 생활에 있어서 교양으로서 의미를 가진다.

건강가정론/3/

건강가정의 개념, 건강가정의 이념과 철학, 건강가정사의 철학과 윤리 등의 내용을 통해 건강가정사가 중요하게 다루어야 할 관점과 가치를 논의하고, 건강가정에 대한 이론적 이해와 현장에서 실무를 담당할 전문인력의 역할에 대해 이해한다. 가족생활교육 가족문제를 예방하고, 개인과 가족의 욕구를 파악하여 가족을 강화하기 위한 가족생활교육을 이해할 수 있도록 학습하고, 실제 현장에서 가족생활교육 프로그램을 개발하는 과정을 고찰하여 이를 응용한 각 영역별 프로그램을 개발하고 수행하는 능력을 습득한다.

용인학/2/

Yongin studies

용인지역의 문화·역사·행정등에 관한 이해를 바탕으로 지역학의 필요성과 산학 공동체의 유기적 연구의 이론과 실제를 학습한다.

경기청년뉴딜/3/

Gyeonggi New Deal for Young People

최근 경기침체 및 고용 없는 성장, 중소기업의 인력난 등 고용여건의 악화로 인해 청년실업문제가 심각한 사회문제로 대두됨에 따라 졸업예정자(경기도 거주자) 개인별 취업 전문 서포터즈를 배치, 맞춤형 종합취업 지원 컨설팅을 통해 개개인의 적성 및 능력을 분석, 파악하여 자기 적성에 맞는 직업선택과 진로결정에 도움을 주고 장기적인 계획을 수립할 수 있도록 지원함으로써 청년실업 해소에 기여하고자 한다.

전공과목

Kangnam University

Kangnam University

부총장직속학부

인 문 대 학

국 제 학 대 학

사 범 대 학

중 국 학 대 학

경 영 대 학

사 회 과 학 대 학

사 회 복 지 대 학

공 과 대 학

예 체 능 대 학

미 래 인 재 개 발 대 학

연 계 전 공

부총장직속학부

독일바이마르음악학부

▶ 교 육 목 적 ◀

세계적으로 우수한 교수진의 전통 서양음악의 전수와 창의적인 지도로 개인의 창의력과 잠재력을 개발하므로 세계적인 전문 음악인을 양성코자 한다. 독일 프란츠 리스트 바이마르 국립음악대학과 동일한 교육과정과 독일 현지에서 직접 체험하는 교육프로그램은 우수한 연주자 양성뿐만 아니라 인간의 순수한 정서를 순화하고 창조적 예술을 창출할 수 있는 소양을 갖춘 21세기의 음악계를 이끌어갈 유능한 인재양성을 위한 차별화된 교육을 실시하므로 국내의 획일화된 음악교육의 변화와 발전에 기여하고자 한다.

▶ 교 육 목 표 ◀

1. 우수한 연주력과 독창적 작품해석력 갖춘 전문음악인 양성
2. 세계문화예술 발전에 기여하는 전문음악인 양성
3. 미래사회가 요구하는 문화예술의 지도력 함양

□ 교과과정표(전 전공 공통과목)

학년	학기	교과목명	학점	시간
1	1	시창청음 I	1	1
1	1	음악이론(화성학) I	2	2
1	1	악기론 I	1	1
1	1	음악사 I	1.5	1.5
1	2	시창청음 II	1	1
1	2	음악이론(화성학) II	2	2
1	2	악기론 II	1.5	1.5
1	2	음악사 II	1.5	1.5
2	1	시창청음 III	1	1
2	1	음악이론(화성학) III	1	1
2	1	형식과 분석 I	1	1
2	1	음악사 III	1.5	1.5
2	2	시창청음 IV	1	1
2	2	음악이론(화성학) IV	1	1
2	2	형식과 분석 II	1	1
2	2	음악사 IV	1.5	1.5
2	2	대위법 I	1	1
3	1	시창청음 V	1	1
3	1	음악이론(화성학)V	1	1
3	1	국악개론	1.5	1.5
3	1	대위법 II	1	1
3	2	시창청음 VI	1	1
3	2	음악이론(화성학) VI	1	1

□ 교과목 해설

시창청음 Ⅰ,Ⅱ,Ⅲ,Ⅳ,Ⅴ,Ⅵ
Sight Singing & Ear Training, Gehoerbildung Ⅰ,Ⅱ,Ⅲ,Ⅳ,Ⅴ,Ⅵ /1/
음악 전공자들의 초견능력과 듣고 악보화 할 수 있는 청음능력을 리듬, 선율, 음정, 화성등 부분으로 세분화하여 훈련시킨다.

음악이론(화성학) I, II, III, IV, V,VI/2/
Music Theory, Musiktheorie Ⅰ,Ⅱ,Ⅲ,Ⅳ,Ⅴ,Ⅵ
소리의 본질, 음향학, 음표체계, 악상기호, 빠르기 말, 음계, 음정, 화성, 대위법, 악식론, 악기론, 음악사, 국악사 등 음악의 기초이론을 다룬다.

악기론 Ⅰ,Ⅱ /1/
Instrumentation, Instrument Ⅰ,Ⅱ
악기를 건반악기, 현악기, 관악기(금관, 목과), 타악기로 구분하여 각 악기의 특징과 주법을 학습시키고자 한다.

형식과분석 Ⅰ,Ⅱ /1/
Musical Form & Analysis, Formenlehre Ⅰ,Ⅱ
악곡을 구성하는 동기, 악구, 악절 등의 작은 요소들과,

1. 2. 3도막형식, 트리오, 복합 3부분 형식, 소나타, 푸카, 협주곡 등의 여러 가지 음악 형식에 대해서 배운다. 또 음악 작품의 내적 구조를 살펴보고 그 조직을 이론적으로 표현하는데 음악분석의 목표를 둔다.

음악사 Ⅰ,Ⅱ,Ⅲ,Ⅳ /1.5/
History of Music, Musikgeschichte Ⅰ,Ⅱ,Ⅲ,Ⅳ
고대, 중세, 르네상스시대, 바로크시대, 고전파시대, 낭만파시대, 현대로 구분하여 공부하며, 각 시대에 따른 음악적 특징과 작곡의 흐름, 시대를 대표하는 작곡가와 작품, 작품의 경향 등에 대하여 악보를 통해 분석하고 음악을 들으며 이해도를 높인다.

국악개론 /1.5/
Introduction to korean Music, Koreanische Musik
개인연구와 연주기술의 함양뿐만 아니라 보다 폭넓은 지식을 습득키 위하여 국악에 관계되는 영역으로 개인별 전공수업은 물론 전공 이외의 악기를 선택하여 수업을 받는다.

대위법 Ⅰ,Ⅱ /1/
Counterpoint, Kontrapunkt Ⅰ,Ⅱ
서양음악의 근원이 되는 16세기 대위법을 중심으로 그 개념과 구조를 분석연구하고 음악을 폭넓게 이해하는데 목표를 둔다.

피아노전공

▶ 교 육 목 적 ◀

피아노 전공자들의 개성과 재질과 음악성이 조화를 이루도록 하여 독주, 반주, 실내악 등 고도의 연주능력과 탄탄한 음악이론교육의 병행으로 균형 있는 음악교육을 실시하므로 연주자로서 훌륭한 자질과 품성을 지닌 음악인을 양성하는데 교육목적을 둔다.

▶ 교 육 목 표 ◀

1. 견고한 기초 연주력과 작품 해석력 강화
2. 다양한 연주 경험을 통한 연주능력 배양
3. 국제적인 안목과 연주 실력의 갖춘 연주자 양성

□ 교과과정표

학년	학기	교 과 목 명	학점	시간
1	1	피아노전공실기 Ⅰ	4.5	1.5
1	1	부전공 Ⅰ	1	0.5
1	1	반주법 Ⅰ	1	1
1	1	마스터클래스 Ⅰ	1	0.5
1	2	피아노전공실기 Ⅱ	4.5	1.5
1	2	부전공 Ⅱ	1	0.5
1	2	반주법 Ⅱ	1	1
1	2	실내악 Ⅰ	3	1.5
1	2	마스터클래스 Ⅱ	1	0.5
2	1	피아노전공실기 Ⅲ	4.5	1.5
2	1	부전공 Ⅲ	1	0.5
2	1	반주법 Ⅲ	1	1
2	1	실내악 Ⅱ	3	1.5
2	1	마스터클래스 Ⅲ	1	0.5
2	2	피아노전공실기 Ⅳ	4.5	1.5
2	2	부전공 Ⅳ	1	0.5
2	2	반주법 Ⅳ	1	1
2	2	실내악 Ⅲ	3	1.5
2	2	마스터클래스 Ⅳ	1	0.5
3	1	피아노전공실기 Ⅴ	6	2
3	1	반주법 Ⅴ	1	1
3	1	실내악 Ⅳ	3	1.5
3	1	마스터클래스 Ⅴ	1	0.5
3	2	피아노전공실기 Ⅵ	6	2
3	2	반주법 Ⅵ	1	1
3	2	실내악 Ⅴ	3	1.5
3	2	즉흥연주 Ⅰ	1.5	1.5
3	2	마스터클래스 Ⅵ	1	0.5
4	1	피아노전공실기 Ⅶ	6	2
4	1	앙상블 지휘	1	1

4 - 1	실내악 VI	3	1.5
4 - 2	마스터클래스 VII	1	0.5
4 - 1	즉흥연주 II	1.5	1.5
4 - 1	교수법 I	1.5	1.5
4 - 2	피아노전공실기 VIII	6	2
4 - 2	교수법 II	1.5	1.5
4 - 2	실내악 VII	3	1.5
4 - 2	마스터클래스 VIII	1	0.5

□ 교과목 해설

피아노전공실기 Ⅰ,Ⅱ,Ⅲ,Ⅳ,Ⅴ,Ⅵ,Ⅶ,Ⅷ/4.5/
Major, Hauptfach Ⅰ,Ⅱ,Ⅲ,Ⅳ,Ⅴ,Ⅵ,Ⅶ,Ⅷ
학생 개인별 전공실기교육은 교수와 1:1로 90분씩 진행한다.

부전공 Ⅰ,Ⅱ,Ⅲ,Ⅳ /1/
Minor Instrument , Nebenfach Ⅰ,Ⅱ,Ⅲ,Ⅳ
각자가 선택한 악기에 관한 이론과 실기에 대하여 배우며 익힌다.

앙상블 지휘/1/
Ensemble Dirigieren
훌륭한 연주를 할 수 있도록 각자의 연주자에게 전달하는 방법을 실제 연습을 통해서 익힌다.

실내악 Ⅰ,Ⅱ,Ⅲ,Ⅳ,Ⅴ,Ⅵ,Ⅶ /3/
Ensemble, Kammermusik Ⅰ,Ⅱ,Ⅲ,Ⅳ,Ⅴ,Ⅵ,Ⅶ
여러 가지 형태의 중주와 합주 작품을 직접 연주해 봄으로써 다양한 실내악 양식작품을 경험하고 익힐 수 있는 기회를 제공한다.

반주법 Ⅰ,Ⅱ,Ⅲ,Ⅳ,Ⅴ,Ⅵ /1/
Piano Accompaniment ,
Klavier Begleitung Ⅰ,Ⅱ,Ⅲ,Ⅳ,Ⅴ,Ⅵ
피아노연주자가 갖추어야 할 연주력과 두 악기간의 호흡에 관하여 연구하며, 음색과 호흡 의 균형을 잘 맞추어 악곡 표현력을 높이는 연주방법을 배운다.

마스터클래스 Ⅰ,Ⅱ,Ⅲ,Ⅳ,Ⅴ,Ⅵ,Ⅶ,Ⅷ /1/
Weekly Recital ,
Klassenvorspiel Ⅰ,Ⅱ,Ⅲ,Ⅳ,Ⅴ,Ⅵ,ⅦⅧ
전공교수와 1-2명의 교수가 함께 연주 전반에 관한 사항을 채점하며, 전공교수는 연주 후 전반 사항에 관하여 평가(comment)하고. 나머지 사항은 학내연주의 내규에 따른다.

즉흥연주 Ⅰ, Ⅱ /1.5/
Improvisation Ⅰ, Ⅱ
풍부한 음악적 상상력을 즉석에서 연주하는 방법과 테크닉을 익힌다.

교수법 Ⅰ,Ⅱ /2/
Pedagogy, Lehrkunde Ⅰ,Ⅱ
전문 지도자 양성을 위한 중요한 기초과목으로서 교수법에 관한 이론 및 실험 실습과정을 통해서 유능한 지도자로서의 자질을 확립시킴에 목표를 둔다.

관현악전공
(바이올린,비올라,첼로,플루트,클라리넷)

▶ 교 육 목 적 ◀

바이올린, 비올라, 첼로, 플루트 및 클라리넷 전공은 악기별 고유특성을 살려 개개인의 음악적, 기술적 재능 개발과 다양한 연주경험을 통해 유능한 연주능력과 이론적 체계를 갖춘 전문 음악인 양성을 교육목적으로 한다.

▶ 교 육 목 표 ◀

1. 완벽한 기초 연주능력을 바탕으로 한 예술적 연주 표현능력 배양
2. 다양한 장르의 작품 해석력 갖춘 연주자 양성
3. 국내외 다양한 연주회 체험을 통한 연주역량 배양

□ 교과과정표

학년	학기	교과목명	학점	시간
1	1	관현악전공실기 I	6	2
1	1	피아노 I	1	0.5
1	1	마스터클래스 I	1	0.5
1	2	관현악전공실기 II	6	2
1	2	실내악 I	3	1.5
1	2	피아노 II	1	0.5
1	2	반주 I	0.5	0.5
1	2	마스터클래스 II	1	0.5
2	1	관현악전공실기 III	5	2
2	1	실내악 II	3	1.5
2	1	피아노 III	1	0.5
2	1	반주 II	1	1
2	1	마스터클래스 III	1	0.5
2	2	관현악전공실기 IV	5	2
2	2	실내악 III	3	1.5
2	2	피아노 IV	1	0.5
2	2	반주 III	1	1
2	2	마스터클래스 IV	1	0.5
3	1	관현악전공실기 V	4.5	1.5
3	1	실내악 IV	3	1.5
3	1	반주 IV	1	1
3	1	마스터클래스 V	1	0.5
3	2	관현악전공실기 VI	4.5	1.5
3	2	실내악 V	3	1.5
3	2	합주 · 합창 I	3	3
3	2	반주 V	1	1
3	2	마스터클래스 VI	1	0.5
4	1	관현악전공실기 VII	4.5	1.5
4	1	실내악 VI	3	1.5
4	1	합주 · 합창 II	3	3
4	1	앙상블 지휘	1	1
4	1	교수법 I	1.5	1.5
4	1	반주 VI	1	1
4	1	마스터클래스 VII	1	0.5
4	2	관현악전공실기 VIII	4.5	1.5
4	2	실내악 VII	3	1.5
4	2	교수법 II	1.5	1.5
4	2	반주 VII	1	1
4	2	마스터클래스 VIII	1	0.5

□ 교과목 해설

관현악전공실기 Ⅰ,Ⅱ,Ⅲ,Ⅳ,Ⅴ,Ⅵ,Ⅶ,Ⅷ /6/
Major, Hauptfach Ⅰ,Ⅱ,Ⅲ,Ⅳ,Ⅴ,Ⅵ,Ⅶ,Ⅷ
개인별 수준에 따른 전공실기 교육을 교수와 1:1 90분 개인수업으로 진행한다.

합주 · 합창 Ⅰ,Ⅱ /3/
Orchestra · Chor, Orchester · Chor Ⅰ,Ⅱ
본 과목은 관현악 전공학생들에게 매우 중요한 과목 중 하나로, 관악 앙상블, 현악 앙상블 수업에 이어 소규모 편성의 앙상블 능력을 배가시킨다.

앙상블 지휘 /1/
Ensemble Dirigieren
훌륭한 연주를 할 수 있도록 각자의 연주자에게 전달하는 방법을 실제 연습을 통해서 익힌다.

실내악 Ⅰ,Ⅱ,Ⅲ,Ⅳ,Ⅴ,Ⅵ,Ⅶ /3/
Ensemble & Orchestra Study,
Kammermusik Ⅰ,Ⅱ,Ⅲ,Ⅳ,Ⅴ,Ⅵ,Ⅶ
오케스트라 연주 중 악기마다의 솔로부분을 훈련 및 실습을 통해 음악적 능력을 배양하기 위해 필요한 과목이다. 곡을 진행하는 과정에 솔로부분의 중요성을 인식하고 오케스트라와의 조화를 위한 조절 능력을 양상하고 호흡을 통한 음량조절 능력 등 테크닉을 습득하기 위한 과목이다.

피아노 Ⅰ,Ⅱ,Ⅲ,Ⅳ /1/
Piano, Klavier Ⅰ,Ⅱ,Ⅲ,Ⅳ
피아노의 연속강의로 지휘자가 갖춰야할 가장 중요한

과목으로서, 개인의 재능과 특성에 맞는 반복 실습을 통해 전체적인 곡 해석이 가능하도록 하는데 중점을 둔다.

반주 Ⅰ,Ⅱ,Ⅲ,Ⅳ,Ⅴ,Ⅵ,Ⅶ /1/
Instrumental Accompaniment,
Korrepetition Ⅰ,Ⅱ,Ⅲ,Ⅳ,Ⅴ,Ⅵ,Ⅶ
피아노연주자가 갖추어야 할 연주력과 두 악기간의 호흡에 관하여 연구하며, 음색과 호흡 의 균형을 잘 맞추어 악곡 표현력을 높이는 연주방법을 배운다.

마스터클래스 Ⅰ,Ⅱ,Ⅲ,Ⅳ,Ⅴ,Ⅵ,Ⅶ,Ⅷ /1/
Weekly Recital,
Klassenvorspiel Ⅰ,Ⅱ,Ⅲ,Ⅳ,Ⅴ,Ⅵ,Ⅶ,Ⅷ
전공교수와 1-2명의 교수가 함께 연주 전반에 관한 사항을 채점하며, 전공교수는 연주 후 전반 사항에 관하여 평가(comment)하고. 나머지 사항은 학내연주의 내규에 따른다.

교수법 Ⅰ,Ⅱ /1.5/
Pedagogy, Lehrkunde Ⅰ,Ⅱ
전문 지도자 양성을 위한 중요한 기초과목으로서 교수법에 관한 이론 및 실험 실습과정을 통해서 유능한 지도자로서의 자질을 확립시킴에 목표를 둔다.

실버산업학부

▶ 교 육 목 적 ◀

강남대학교는 교육인적자원부의 수도권 특성화 지원사업에 4년(2004~2007) 연속 선정되어 실버산업 전문인력 양성 선도대학으로서의 위상을 확고히 다져나가고 있다. 실버산업학부는 2006년 '고품질 노후생활 지원을 위한 실버산업(고령친화산업) 전문인력 양성'을 목적으로 창설된 바 노년층에 대한 기본적 이해를 바탕으로 노인 대상 또는 노인 주체의 다양한 부문에서의 실버산업 전문인력을 양성시킴으로써 고령사회 노년인구의 삶의 질 향상과 고령친화적 산업발전에 기여함을 목적으로 한다. 본 학부는 금융 및 보건서비스를 바탕으로 다양한 실버산업부문에서 고령자들을 위한 사업을 영위해 나가는데 필요한 이론 및 실무 역량을 겸비한 인재를 양성하는데 목적이 있다.

▶ 교 육 목 표 ◀

1. 고령사회에 기초한 제반 산업부문의 역량을 갖춘 실무형 인재 양성
2. 실버금융부문을 비롯한 비즈니스 영역과 노인건강서비스 분야 등에서의 전문지식과 리더십을 갖춘 인재 양성
3. 인구구조 및 산업구조 등의 환경 변화에 적극적으로 대처할 수 있는 창의적 인재 양성
4. 노인 창업 및 노인 일자리 창출에 이바지할 수 있는 글로벌 리더 양성

□ 교과과정표(전공기초/전공선택)

학년	학기	교과목명	학점	시간
1	1	실버산업개론	3	3
1	1	실버금융개론	3	3
1	2	노년학개론	3	3
1	2	실버산업과경제	3	3
2	1	노인건강의이해	3	3
2	1	노인교육과상담	3	3
2	1	실버산업회계원리	3	3
2	1	실버산업마케팅	3	3
2	1	실버용품산업론	3	3
2	1	실버산업원서강독	3	3
2	2	재무관리원론	3	3
2	2	실버경영조직론	3	3
2	2	노인건강관리론	3	3
2	2	실버주거산업론	3	3
2	2	실버경영관리실습	3	3
2	2	실버소비자행동론	3	3
3	1	진로지도상담I	3	3

3 - 1	금융자산관리론	3	3
3 - 1	실버여가문화산업론	3	3
3 - 1	연구조사방법론	3	3
3 - 1	노인케어기술론	3	3
3 - 1	노년기건강평가	3	3
3 - 2	진로지도상담Ⅱ	3	3
3 - 2	실버산업현장실습	3	3
3 - 2	파생자산관리론	3	3
3 - 2	통계학개론	3	3
3 - 2	노인요양산업론	3	3
3 - 2	실버용품촉진론	3	3
3 - 2	노인건강프로그래밍	3	3
4 - 1	진로지도상담Ⅲ	3	3
4 - 1	금융기관경영론	3	3
4 - 1	노후생활설계와상담	3	3
4 - 1	실버산업직업윤리	3	3
4 - 1	실버서비스마케팅	3	3
4 - 1	치매와노인	3	3
4 - 2	진로지도상담Ⅳ	3	3
4 - 2	국제자산관리론	3	3
4 - 2	실버산업과창업	3	3
4 - 2	비교실버산업의이해	3	3
4 - 2	실버산업인턴쉽	3	3
4 - 2	노년기운동실습	3	3
4 - 1,2	졸업종합평가	0	P

□ 교과목 해설

실버산업개론 /3/

Introduction to Senior Industry

현대사회에서 급속도로 진행되고 있는 고령화에 대응할 역량을 구비한 실버산업인력 양성에 필요한 기초 과정으로 실버산업학부 학생들에게 실버산업에 대한 개괄적 소개를 그 목적으로 한다.

실버금융개론 /3/

Introduction to Senior Finance

본 과목은 재무관리원론의 전 단계로서 개인재무(금융설계) 및 기업재무의 기본적 과정인 현재가치 평가법을 중심으로 한 금융기초역량을 연마하는데 그 목적이 있다. 또한 실버세대의 가치 있는 삶을 영위하기 위한 경제적 과정을 준비 설계하는 개인재무설계과정 및 이에 필요한 기초적 금융이론을 학습한다. 여기에는 은퇴설계를 비롯하여 투자설계, 위험 및 보험설계, 부동산 설계 및 상속설계, 세금설계 등의 개괄적 학습이 포함된다.

노년학개론 /3/

Introduction to Gerontology

인구 고령화는 사회경제적 전반에 걸친 우리 삶의 전반적인 변동을 요구한다. 따라서 본 과목은 개인의 생물학적·신체학적·심리학적·사회학적인 측면에서의 노화뿐 아니라 사회가 당면하는 노인문제에 대한 이론적·학문적인 내용을 소개하고, 노화와 관련된 실제적이고 정책적인 문제들을 이해하고 분석하는 능력을 증진시키는 데 목적을 둔다.

실버산업과경제 /3/

Introduction to Economics for Senior Industry

실버산업의 연구와 실무를 수행하기 위해서는 다양한 사회과학의 지식 함양이 요청된다. 이에 본 과정은 사회과학의 가장 중요한 한 부분인 경제학 전반에 대한 기본 체계와 그 이론적 전개과정을 이해함으로써 개인과 기업의 의사결정과정과 산업내 기업간 경쟁형태 및 산업구조에 대한 기본 골격을 익히고 성장, 물가, 국제수지 등과 같은 거시경제변수와 관련된 경제정책의 기본을 배우게 된다.

노인건강의이해 /3/

Introduction to Senior Health

인간의 노화과정, 질병 및 노년기의 건강에 관한 기초지식을 학습하고, 질병 예방 및 건강증진 대책에 관해서 학습하는데 목적이 있다. 이것을 토대로 노인건강증진을 위한 다양한 실버산업 서비스 및 제품개발에 필요한 이론적 기반을 구축한다.

노인교육과상담 /3/

Education and Counseling for the Aged

실버산업의 수요자인 중고령자 대상 커뮤니케이션 역량

을 습득하기 위하여 노년기 삶의 전반에 나타나는 다양한 관심사와 사회심리적인 문제에 관한 교육 및 상담 이론과 실무 기술을 학습한다. 아울러 노년기 삶의 전반에 나타나는 다양한 관심과 사회심리적인 문제를 살펴보고 활용할 수 있는 상담기술을 습득하여 실제 사례에 적용할 수 있도록 한다.

실버산업회계원리 /3/

Accounting Principle for Senior Industry

기업자산의 구성과 손익 성과 등을 측정하는 회계적 재무제표들에 대한 기술과정을 이해하고 재무회계시스템에 대한 기본적 원리를 학습하는 것을 그 목적으로 한다. 이를 위해 기업회계의 일반적 준칙(GAAP), 거래와 계정, 분개와 전기 등의 회계기초개념을 다룬 후 대차대조표, 손익계산서 등의 산출요령을 배우게 된다.

실버산업마케팅 /3/

Marketing Management for Senior Industry

실버산업 기업이 당면하고 있는 마케팅 문제의 성격과 환경적 요인을 설명하고 마케팅 활동의 주요 영역인 제품계획, 가격결정광고 및 판매촉진, 시장조사등에 대한 의사결정에 필요한 지식을 습득케 한다. 또한 마케팅 의사결정에 필요한 각종 정보를 과학적으로 수집, 분석하고 해석하는 기법을 습득시키고 응용방법을 이해시킨다.

실버용품산업론 /3/

Introduction to Senior Supplies Industry

실버용품산업은 노인들의 삶의 질 향상을 위하여 공학적 지식과 기술 및 디자인을 활용하여 생활용품 및 보조기 등을 설계하고, 생산하고 유통하는 분야이다. 이 과목은 실버용품 생산과 관련된 첨단기술의 발달동향을 살펴보고, 이를 토대로 실버용품의 개발과 유통에 필요한 기초지식과 실무역량을 습득하는데 그 목적이 있다.

실버산업원서강독 /3/

Understanding of Terminology in Aging Industry

국제화 시대에 발맞추어 글로벌화에 상응하는 교육과정을 필요로 하는 바 고령화와 실버산업을 단순히 국내에 국한된 것이 아닌 세계적인 추세로 이해시키기 위하여 국제적으로 기본이 되는 용어에 대한 이해를 습득시키는 것을 그 목적으로 한다.

재무관리원론 /3/

Principles of Financial Management

본 과목은 경영학의 재무분야 학문 중 가장 기초가 되는 과정으로서 실버산업학과 학생들로 하여금 실버자산 운용의 재무적 기초를 이해시키고 기업과 개인의 투자의사결정 및 자본조달의사결정과정에 관한 기본원리를 습득시키는 것을 그 목적으로 하고 있다. 또한 이러한 원리습득을 바탕으로 실버산업의 재무전공자로서의 자질을 함양시키는 것을 그 목적으로 한다.

실버경영조직론 /3/

Management Organization

이 과목은 경영학에 관한 기초개념과 현대기업의 경영원리를 이해시키고 새로운 경영학에 관한 지식과 기법을 습득하도록 한다. 아울러 집단 및 조직에서의 인간행동을 설명하는 이론적, 실증적 배경에 대한 설명과 그 행동에 영향을 주는 제 요인들을 파악하고 관리하는 능력을 습득하는 것을 목적으로 한다.

노인건강관리론 /3/

Introduction to Health Management for Seniors

본 과목은 노화 및 이에 따른 손상, 장애, 재활의 개념을 이해하고 성공적 노화를 영위할 수 있도록 노인건강관리에 필요한 기초지식을 숙지하는 데 그 목적이 있다.

실버주거산업론 /3/

Introduction to Senior Housing Industry

노년기의 주거에 대한 욕구 및 고령친화적인 주거의 특징에 관한 이애를 제고하고, 실버타운등 노인주거 관련 정책을 학습할 뿐만 아니라 실버주거산업 운영 전반에 걸쳐 실무과정을 학습하는데 목적이 있다.

실버경영관리실습 /3/
Information Management for Senior Industry
실버산업을 경영하는 일반기업, 사회적 기업, 비영리 조직, 사회적 이익조직에 필요한 경영방식이나 사고방식을 경영 시뮬레이션 게임(Management Simulation Game)을 통해서 습득시키는데 그 목적이 있다.

실버소비자행동론 /3/
Consumer Behavior for Senior Industry
증가하는 노령화인구의 중요성 및 노년층 소비자 시장에 대한 체계적인 이해와 아울러 마케터들과 소비자행동을 공부하는 학생들에게 마케팅전략수립과정에서 유용하게 이용될 노인층소비자에 대한 정보를 습득시키는데 그 목적이 있다.

금융자산관리론 /3/
Financial Asset Management
본 과목은 실버계층의 자산관리를 위한 기본 단계로서 주식, 채권 및 현금성 금융상품 등과 같은 유가증권 투자에 관한 기본적 원리와 각 유가증권의 가격결정이론에 대하여 학습하는 것을 그 목적으로 한다. 또한 증권회사의 Cyber Trading System을 이용하여 가상투자연습을 직접 실행함으로써 현실세계에서의 투자경험도 살릴 수 있는 기회를 제공한다.

실버여가문화산업론 /3/
Introduction to Senior Leisure and Culture
노인들이 활기찬 노후를 보낼 수 있도록 지원하는 다양한 여가문화서비스 및 프로그램 개발과 관련된 실버산업의 현황과 발전 방안을 학습하는데 목적이 있다.

연구조사방법론 /3/
Research Methodology
본 과목은 통계학개론과 함께 실버산업 관련 지식과 이론의 개발 및 실무에 필요한 연구방법론에 관한 기본적인 이해를 도모하고자 한다.

노인케어기술론 /3/
Introduction to Senior Care and Practice
본 과목은 신체적, 심리적 기능이 약화되어 수발 및 간병서비스가 필요한 노인 및 장애인을 위하여 실제 케어현장에서 활용 할 수 있는 케어에 관련된 이론적인 지식과 실용적인 기술을 습득하는데 목적을 둔다.

노년기건강평가/3/
Measurement and Evaluation of Physical Function for Seniors
노인운동기능의 제반 측정방법과 측정결과를 평가 할 수 있는 능력을 배양하고, 운동검사의 분석을 통하여 각 대상들에게 적절한 운동의 종류, 강도, 빈도, 시간 등을 처방할 수 있는 능력을 키우는데 목적이 있다.

실버산업현장실습 /3/
Practicum for Senior Industry
본 과목은 실버산업 전공학생을 개별적 관심분야에 적합한 실버산업체 및 기관에 파견하여 한 학기당 16주(매주 1일 8시간 근무)동안 실습교육을 받도록 하며 실습기관의 조직, 목적, 기능, 운영을 파악하고, 현장 맞춤형 지식과 실무기술을 습득하도록 하는 데 목적을 둔다.

파생자산관리론 /3/
Derivative Asset Management
본 과목은 실버계층의 자산관리에 반드시 필요한 파생상품에 대한 기초지식을 연마시킨다. 주식, 채권, 부동산 등의 현물자산을 기초자산으로 하여 파생된 선도, 선물, 스왑 및 옵션 등의 다양한 파생금융상품에 대한 가격결정 기본 원리와 투자기법을 습득하는 것을 목적으로 한다. 또한 이러한 파생금융상품을 바탕으로 포트폴리오 투자에 따르는 제반 위험을 관리하여 고객의 자산을 효과적으로 관리하는 기법을 연마할 수 있는 기본적 능력을 배양하도록 유도한다.

통계학개론 /3/
Introduction to Statistics

본 과정은 <연구조사방법론>과 함께 실버산업학의 기초 연구방법론 과정으로 양적 자료 분석방법인 통계학을 소개한다.

노인요양산업론 /3/
Introduction to Long-Term Care Industry
최근 노인장기요양보험법의 제정으로 요양관련 시설과 서비스가 급증하는 추세이다. 이 과목은 만성 질환 노인 인구의 증가와 보건의료 및 사회서비스 환경의 변화, 시설 장기요양급여 및 재가 장기요양급여의 현황, 노인요양 관련 시설의 설립과 운영 등에 관한 기초지식을 전수한다.

실버용품촉진론 /3/
Introduction to Senior Industry Planning
본 과목은 기획의 일반 이론에서부터 실버산업 관련 조직의 경영을 위한 기획에 이르기까지 기획에 관한 제 이론을 학습하는 데 목적이 있다. 아울러 실버산업 현장에 적용할 수 있는 단위사업 프로그램 개발 및 평가에 관한 이론과 실제를 다룬다.

노인건강프로그래밍 /3/
Practicum for Senior Health Care
본 과목은 노인건강관리론에서 숙지한 이론적인 지식을 바탕으로 지역사회 현장에서 노인건강관리를 적용함으로써 이론과 현장의 괴리를 극복하고 현장에서의 실제적인 노인건강관리를 지도해 보는 것에 그 목적이 있다.

금융기관경영론 /3/
Financial Institutions Management
실버산업과 관련된 각종 기업과 그들 기업에게 자금을 조달해 주는 기능을 수행하고 있는 금융기관들의 경영활동에서 야기되는 다양한 재무적 위험 요소를 확인하고 그 관리기법을 터득하는 것을 목적으로 한다. 이는 크게 나누어 자산부채관리기법(ALM), 위험가치평가법(Value at Risk) 및 신용위험관리 및 환위험관리로 구분된다.

노후생활설계 및 상담/3/
Life Planning and Counselling for Seniors
노인의 심리 사회 경제적 문제에 대한 개입방법에 대한 이론적 고찰과 실제를 경험할 수 있는 기회를 제공한다.

실버산업직업윤리 /3/
Work Ethics for Senior Industry
본 과목은 실버산업분야에서의 직업선택의 의의와 일반원칙, 이 분야에 종사하는 개인이 갖추어야 할 가치관 및 직업의식과 윤리 등을 학습하는데 목적이 있다.

실버서비스마케팅 /3/
Service Marketing for Senior Industry
본 과목은 실버산업의 주요 요건인 서비스에 대한 인식과 지식을 습득하고, 서비스를 효과적으로 전개하며, 이를 전략적으로 이용할 수 있는 지식을 습득하는 것을 그 목적으로 한다.

치매와노인 /3/
Dementia in Older Adults
본 과목은 인구고령화와 더불어 증가하는 치매발병률로 인한 의료비 및 장기요양 부담이 증가하고 있어서 다각도의 접근이 필요한 바 이에 대한 기초적 지식습득을 목적으로 한다.

국제자산관리론 /3/
International Asset Management
본 과목은 세계금융시장의 자유화와 통합화를 기점으로 날로 새로워지고 있는 국제적 금융질서하의 투자자산관리 및 자금조달 활동 등에 관한 기초적 이론을 숙지함으로써 실버세대의 자산관리의 효율화를 증진시키는 것을 목적으로 한다.

실버산업과창업/3/
Entrepreneurship for Senior Industry
본 과목은 다양한 부분의 실버산업분야에서 창업을 위

해 필요한 기본적 지식과 그 기법을 학습하고 나아가 창업의 사례와 실무를 익히는 것을 그 목적으로 한다.

비교실버산업의 이해 /3/
Comparative Studies for Senior Industry
고령화라는 사회현상에 대한 다양한 국가와 조직들 간의 대응방안에 대한 비교고찰을 통해, 한국의 실버산업의 발전방안에 함의를 전달할 수 있는 능력을 배양함을 그 목적으로 한다.

실버산업인턴쉽/3/
Internship for Senior Industry
본 과목은 실버산업의 실제에 대한 이해 및 현장 실무 수행을 통해 취업에 대비하기 위하여 설정된다.

노년기운동실습/3/
Excercise for Older Adults
본 교과목은 활동적노화(Active Aging)에 핵심이 되는 노후 신체기능의 중요성을 이해하고, 구체적인 신체기능 향상 운동프로그램을 운영해 보는 것에 목적이 있다.

인문대학

▶ 교 육 목 적 ◀

제1대학은 본교 창학이념인 기독교 정신과 홍익인간에 기초하여 학생들이 올바른 가치관을 형성하고, 건전한 인격을 연마하여, 전문적 실무능력을 갖출 수 있도록 교육한다. 이로써 개인의 발전을 도모할 뿐만 아니라, 나아가 지역사회와 국가가 필요로 하는 인재를 양성한다.

▶ 교 육 목 표 ◀

1. 교회의 갱신과 선교에 이바지할 평신도 지도자 및 목회전문가 양성
2. 인문학적 소양 위에 지식정보화 사회를 주도할 문화전문가 양성
3. 타문화의 이해와 원활한 외국어 능력을 잦춘 국제지역전문가 양성
4. 올바른 교직관과 실천적 교수 능력을 갖춘 교육전문가 양성

신학과

▶ 교 육 목 적 ◀

신학과는 한국교회 갱신과 선교에 이바지할 초교파적인 목회자와 평신도 지도자를 양성 하는데 그 목적을 둔다. 초교파 교회일치와 평신도 신학 교육을 강화함으로써 교단 신학교와 차별화를 통해 미래 지향적인 한국 신학을 창출하는 “열린 학문”을 구현한다.

▶ 교 육 목 표 ◀

1. 신학에 대한 이해와 실천, 그리고 소명의식을 갖춘 평신도 지도자를 양성한다.
2. 기독교 선교를 주도적으로 이끌어 갈 수 있는 교회 지도자를 양성한다.
3. 학원 복음화를 위해 중추적 역할을 담당하고 사명감과 갖춘 종교 교사를 양성한다.
4. 기독교 신학에 대한 이론과 실천적 지식을 고루 갖춘 유능한 전문인을 양성한다.

□ 교과과정표(전공기초/전공선택)

학년	학기	교과목명	학점	시간
1	1	구약성서이야기	3	3
1	1	신약성서이해	3	3
1	2	기독교역사의이해	3	3
1	2	기독교신학입문	3	3
2	1	예수와복음서	3	3
2	1	기독교역사의이해	3	3
2	1	기독교상담학개론	3	3
2	1	종교교육론	3	3
2	2	한국기독교와역사	3	3
2	2	Counselling and Mission	3	3
2	2	바울의생애와사상	3	3
2	2	예언자와사회	3	3
2	2	종교와과학	3	3
3	1	성서와정신건강	3	3
3	1	근현대세계와기독교역사	3	3
3	1	현대기독교사상	3	3
3	1	기독교청소년상담	3	3
3	1	종교교과교육론	3	3
3	1	진로지도상담I	0	P
3	2	시와지혜문학	3	3
3	2	평신도와신학	3	3
3	2	기독교와생활윤리	3	3
3	2	종교와문화	3	3
3	2	종교교과교재연구및지도법	3	3
3	2	진로지도상담II	0	P
4	1	교회와사회윤리	3	3
4	1	일반서신과계시록	3	3
4	1	Major Themes in Christian Theology	3	3
4	1	한국종교	3	3
4	1	종교심리학	3	3
4	1	종교교과논리및논술	2	2
4	1	진로지도상담III	0	P

4 - 1	한국기독교사상사	3	3
4 - 2	교회복지와가족치료	3	3
4 - 2	종교철학	3	3
4 - 2	종교현상학	3	3
4 - 2	진로지도상담IV	0	P
4 -1,2	졸업종합평가	0	P

□ 교과목해설

구약성서이야기

Old Testament Stories

구약성서 이야기는 신약성서와 더불어 기독교의 경전인 구약성서를 개론적으로 이해하기 위한 과목이다. 본 교과목을 통해 성서에 대한 이해를 높이고 교회와 사회를 위한 유익한 통찰력을 배양한다.

신약성서이해

ntrodution to the New Testament

신약성서에 대한 기본적 이해를 추구 한다.

기독교역사의이해

Understanding of Christian History

서양 고대 중세 역사의 흐름 속에서 기독교의 문화/ 철학/ 역사/ 신학을 살펴봄으로써 기독교가 서구 사회에 끼친 영향력을 파악하게 한다. 서구 학문의 토대가 되는 이 분야를 공부함으로써 인문학의 기초를 세우고자 한다.

기독교 신학입문

Introduction to Christian Theology

기독교는 무엇인가? 그 근본 교리와 핵심적인 주제는 무엇인가? 21세기를 사는 한국 지성인으로서 우리는 기독교를 어떻게 이해해야 할 것인가? 생태계의 위기를 경험하고 격변하는 21세기의 상황에서 기독교는 무슨 메시지를 우리에게 주고 있는가? 이러한 질문들에 대한 해답을 함께 연구하며 찾고자 한다.

기독교상담학개론

Introduction to Christian Counseling

목회상담학과 기독교 상담학의 연구를 위한 기초적인 상담이론, 원리, 연구방법론, 임상적인 지식과 상담기술 등을 배운다. 21세기 글로벌 환경 속에서 발생하는 사회문제, 가정문제, 개인문제들을 효율적으로 평가 진단하고 해결하는 방법을 임상심리학적이고 기독교관점에서 익힌다.

종교교육론

Theories of Religious Education

전인적 종교 교육을 위해 코메니우스의 교육론을 에릭슨의 자아발달론과 연계하여 학습자들이 각 단계별로 생활 속에서 구체적이고 실제적으로 배우게 하는데 그 목적이 있다.

한국기독교와역사

Korean Christianity and History

지나온 한국기독교를 연구함으로써 오늘 우리의 위치와 내일의 우리의 과제를 올바르게 설정하고자 한다.

Counseling and Mission

(목회와 상담)

The students will learn how to utilize counseling knowledges and skills for christian ministry. This course is designed to provide effective and efficient counseling skills for the students, who will be world-class global leaders in future. The students will be equipped with cross-cultural counseling theories and skills for real-life situations.

바울의 생애와 사상

Life & Thought of St. Paul

바울서신을 토대로 하여 바울의 생애와 사상에 대한 기본적 이해를 도모한다. 바울의 생애와 사상의 현대적 의미와 적용의 가능성을 살핀다.

예언자와 사회

Prophets and Societies
고대 이스라엘에서 예언자가 출현하게 된 역사적 배경과 종교 사회적 환경을 종교인류학적인 입장에서 고찰한다.

성서와 정신건강
Bible & Mental Health
영성개발과 인격성장에 도움이 되는 성서를 통해 현대인의 정신건강을 위한 자료를 발굴하고 상담과 심리치료에 적용하는 방법론을 터득한다.
근현대세계와 기독교 역사

Modern & Contemporary World & History of Christian Church
근대의 역사 속에서 기독교의 흐름과 사상적 과정을 살펴봄으로써 오늘의 우리 시대 문제에 적극적으로 대처하게 되는 지혜를 배우고자 한다.

현대기독교사상
Contemporary Christian Thoughts
현대기독교 사상을 이해하기 위한 필수과목으로 19세기 20세기 기독교 사상의 형성에 있어서 중요한 신학자들, 바르트, 브루너, 불트만, 틸리히, 본훼퍼, 몰트만 등의 신학을 연구한다.

기독교청소년상담
Counseling for Christian Young Adults
1. 청소년의 건강한 발달과정에 관한 이론들을 문화 임상 심리학과 긍정심리학 관점에서 고찰해본다.
2. 한국 청소년의 문제들을 중심으로 가족상담모델을 연구한다.

종교교과교육론
Theories of Religious Education
종교교과 수업에서 기독교종교교육을 실천하기 위한 문제와 방법을 학습한다.

시와지혜문학
Poetry and Wisdom Literature
구약성서에 소개된 시문학을 역사비평학, 성서해석학, 심리학의 관점에서 조명하면서 현대기독교인의 삶을 위한 통찰력을 얻는다.

평신도와신학
Laity & Theology
강남대학교 창학정신인 기독교 평신도 신학을 세계신학과 한국신학의 전반적인 흐름에서 맥락에서 조명하고 고찰한다.

기독교와 생활윤리
Christianity and Living Ethics
그리스도인으로서 어떻게 살아갈 것인가? 여기에 초점을 맞추어 바로 알고, 바로 믿고, 바로 사는 그리스도인의 행복한 생활을 안내하고자 한다

종교와문화
Religion and Culture
인류 문화의 귀중한 뿌리가 되는 종교를 통해서 종교의 시대적 과제를 찾아본다. 한국의 종교와 문화를 통해서 우리시대 한국의 문화에 대한 과제를 추구한다. 또한 종교와 사회 제분야의 관계에서 생기는 다양한 문제들을 공부한다.

종교교과교재연구및지도법
Studies on Teaching materials & Instructional Methods in Religion
교육 현장에서 사용되고 있는 종교교과 교재의 내용분석과 실제로 가르치는 교수법, 보조자료 사용법, 지도안 작성법 등을 배우고 종교교사로서의 소양과 인격을 배양한다.

교회와 사회윤리
Church and Social Ethic
기독교와 사회윤리의 기본적 이해와 실천방안을 연구하

여 그리스도인들의 교회와 사회생활의 지침을 탐구하고자 한다.

일반서신과계시록
General Epistles and the Book of Revelation
공관복음서에 기록된 역사적 예수의 생애와 그의 가르침에 대한 전반적 이해를 추구하며, 20세기 영화 속에 나타난 예수상을 살펴본다.

Major Themes in Christian Theology
(현대신학의중심주제)
1. an undergraduate course to study major teachings (doctrines) of Christian theology such as God, Trinity, Jesus Christ, creation, sin and evil, salvation, justification, sanctification, church, and eschatology (end time).
2. an English speaking course

종교심리학
Psychology of Religion
성서의 영성과 종교(기독교)심리학의 비교 연구를 통해 현대인의 건강한 종교활동을 위한 이론적 토대를 마련한다.

종교교과논리및논술
Logic and Writing in Religious Education
논리 및 논술의 이론과 실제를 통해 글의 논리적 상관관계를 파악하여 서술할 수 있는 능력을 익히게 하여 종교교과 교사로서의 자질을 함양하게 한다.

한국기독교사상사
History of the Korean Christian Thoughts
한국 기독교는 세계 유래가 없을 정도로 급격한 발전을 이루었다. 그러나 그에 비해 한국 고유의 신학과 사상은 아직 미흡하다. 이러한 현상은 한국 기독교 신학사상에 대한 연구의 미흡함 때문이다. 이 과목은 종교철학과 기독교사상의 관점에서 이러한 부족함을 극복하게하고 한국의 신학사상을 발전시키는데 큰 기여를 할 것이다.

교회복지와가족치료
Church Welfare and Family Therapy
교회복지의 통체적인 개념을 정립하고 가족치료 이론들을 교회복지 관점에서 연구하고 익힌다. 가족치료 모델을 교회복지 현장과 임상사례에 응용한다.
가족치료관점에서 가족문제를 평가, 진단 및 치료하는 임상과정을 배우고, 교회복지에 응용할 수 있는 교회복지사로서의 학문적이고 임상적인 역량을 기른다. 21세기 최근 이론인 통합절충 가족치료 모델을 임상적인 도구로 삼는다.

종교현상학
Religious Phenomena
신약성서의 복음서에 소개된 예수의 역사성과 신학을 종교현상학적 관점에서 분석하여 역사적 예수를 재구성하고 신학적 담론을 찾아본다.

철학과

▶ 교 육 목 적 ◀

모든 학문의 모태이자 근원인 동·서양 철학에 대한 다양한 과목수업과 정기적인 학술제를 통해 균형 있고 통전적인 학문습득과 자기성찰을 시도한다.
또한 대상에 대한 다양하고 창조적인 해석능력을 교육함으로써 졸업 후 모든 곳에서 필요로 하는 유능한 인재 양성을 추구한다.

▶ 교 육 목 표 ◀

철학과는 동·서양 철학을 다양하게 접하고 배울 수 있으며, 매 학기에 한번 씩 진행되는 학술탐사를 통하여 균형 있고 종합적으로 이론과 실천을 접목시킬 수 있다.

또한 대상을 여러 각도에서 보고 해석하는 능력을 기름으로써 현대사회가 요구하는 창조적인 사고를 하는 인재를 양성할 수 있다.

□ 교과과정표(전공과목)

학년	학기	교과목명	학점	시간
1	1	서구사상과논술	3	3
1	2	동양철학입문	3	3
1	2	비판적사고와논술	3	3
2	1	영국경험론	3	3
2	1	동양철학사	3	3
2	1	실존철학	3	3
2	1	서양철학사	3	3
2	2	철학고전선독	3	3
2	2	불가철학과논술	3	3
2	2	윤리학개론	3	3
2	2	서양고·중세철학	3	3
3	1	정신분석과철학상담	3	3
3	1	동양고전강독	3	3
3	1	인도철학	3	3
3	1	철학교과교육론	3	3
3	1	진로지도상담 Ⅰ	0	P
3	2	예술과미학비평	3	3
3	2	도가철학	3	3
3	2	해석학	3	3
3	2	분석철학	3	3
3	2	철학교과교재연구및지도법	3	3
3	2	진로지도상담 Ⅱ	0	P
4	1	졸업종합평가	0	P
4	1	철학과미디어비평	3	3
4	1	유가철학	3	3
4	1	과학철학	3	3
4	1	사회비판이론	3	3
4	1	철학교과논리및논술	2	2
4	1	진로지도상담 Ⅲ	0	P
4	2	응용윤리학	3	3
4	2	한국철학사	3	3
4	2	인식론과현상학	3	3
4	2	포스트모더니즘	3	3
4	2	진로지도상담 Ⅳ	0	P
4-1,2		졸업종합평가	0	P

□ 교과목 해설

서구 사상과 논술 /3/

Classics in Western Philosophy and Essay Writing

서구 사상 중 중요한 부분들을 선택하여, 그 내용을 분석하고, 이를 토대로 다양한 해석의 가능성을 논리적으로 재구성하는데 목적을 둔다

동양철학입문 /3/

Introduction to Eastern Philosophy

동양철학의 기본 개념의 이해

비판적사고와 논술 /3/

Critical thinking and logical essay

일상생활의 대화에서 발언자의 주관적 판단을 전할 때 오해를 최소화하고 의미를 선명하게 만든다. 평소에 접할 수 있는 쉽고도 중요한 논리의 규칙과 그 문장적 적용을 중심으로 일관된 논리를 가능케 한다. 결국 비판적 사고의 훈련을 통해 합리적인 태도를 배양하게 되는 것이다.

영국경험론 /3/

English Empiricism

인식론 차원에서 감각을 기초로 지식과 관념의 기원을 분석해가는 계몽주의 영국 철학사조 경험론을 해부하는 교과목이다.

동양철학사 /3/

History of Oriental Philosophy

동양철학의 발생 전개 등을 이해하고 동양인의 정체성을 정립한다.

실존철학 /3/

Existential Philosophy

우선 본질철학과 비교해 실존철학이 갖는 중요한 차이

점을 인식하고, 실존철학의 궁극적 목표가 하나의 사상적 사조가 아니라, 구체적인 실존함이란 사실을 일깨우는데 있다.

서양철학사 /3/
History of Western Philosophy
서양철학의 근대적 기원인 데카르트 사상과 그 비판자들 즉 17세기 유럽대륙 합리론자들과 영국 경험론을 이성과 감각경험이라는 두 차원에서 탐구한다. 이것이 그 이후 18-19세기 및 현대사상을 가늠하는 잣대가 됨을 깨닫기 위한 필수적인 과목이다.

철학고전선독 /3/
Reading of Philosophy Classic
서양철학사에 나타난 주옥같은 고전을 선별하여 주요 항목을 발췌, 강독함으로써 학생들로 하여금 어려운 철학원전에 두려움 없이 접근하게 함을 강좌의 목표로 한다.

불가철학과 논술 /3/
Buddhism
불교사상의 원류를 이해하고, 그 기본개념을 파악하며, 전개과정과 현대적 이해를 도모한다.

윤리학 개론 /3/
Introduction to the Ethics
윤리학 개론은 윤리학에 대한 일반적 이해를 돕기 위해 윤리학의 여러 이론들을 철학사적으로 탐구하는 과목이다. 따라서 이 과목은 윤리학을 이해하고 가르치기 위해 가장 기초적이고 필수적인 과목으로서, 이 지식을 바탕으로 윤리학에 대한 특수한 이론들을 이해할 수 있다.

서양고 · 중세철학 /3/
Ancient Greek & Medieval Western Philosophy
고대 자연철학자들의 자연 개념을 살펴보고, 그것이 플라톤과 중세철학에 의해 어떻게 변형되고 굴절되었는지 제시함으로써, 현대에 있어 자연개념에 대한 새로운 이해 가능성을 살펴보고자 한다.

정신분석과 철학상담 /3/
Counseling philosophy
본 강좌는 프로이트의 정신분석학의 공헌과 그 한계를 지적하고 무의식과 의식 사이의 경계를 허문 메를로-퐁티 신체현상학과 빈스방거의 현존재분석을 심리상담에 적용함을 목적으로 삼는다. 이로써 정신분석과 실존분석은 새로운 현상학을 통해 융합됨을 배운다.

동양고전강독 /3/
Reading on Eastern Classics
동양철학 고전을 강독하고 현대적으로 해석한다.

형이상학 /3/
Metaphysics
형이상학의 발생 배경과 형이상학의 본질이 무엇인지 플라톤부터 하이데거에 이르는 형이상학의 역사를 통해 살펴보고자 한다.

인도철학 /3/
Indian Philosophy
인도 철학을 이해하고, 이도인의 사유방식을 익힌다.

예술과 미학비평 /3/
Art and aesthetic criticism
예술의 존재론적 근거인 지각 차원을 현상학적으로 탐구함으로써 진정한 미학적 체험을 해석하고 예술비평의 의의와 목적을 이해하도록 한다.

도가철학 /3/
Taoism
도교 사상의 원류를 이해하고, 그 기본개념을 파악하며, 전개과정과 현대적 이해를 도모한다.

해석학 /3/
Hermeneutics

우리는 다양한 해석의 방법을 가지고 일상적 삶을 살아간다. 그러나 그 방식의 차이가 무엇인지, 그리고 그러한 차이에 따라 얼마나 상이한 해석의 차이가 일어나는지 무심히 지나친다. 따라서 본 강의에서는 이러한 해석학적 기준의 차이점들과 그것들이 갖는 상이한 결과들의 의미를 살필 것이다..

분석철학 /3/
Analytical philosophy
언어의 분석과 그 비판을 철학의 과제로 삼는 영미철학의 사조를 개괄적으로 탐구한다.

철학과 미디어비평 /3/
Philosophy and criticism on media
오늘날, 영화를 비롯한 모든 미디어에 관한 이해와 비평이 없이는 주변 문화를 이해할 수 없게 되었다. 본 과목은 미디어 문화에 대한 포괄적 이해와 그 철학적 비평을 목적으로 하고 있다.

유가철학 /3/
Confucian Philosophy
2,500년간 한중일 삼국의 주도적인 학문이었던 유가철학을 이해하고, 그 현대화를 모색한다.

과학철학 /3/
Philosophy of Science
과학적 지식의 본질과 근거 및 방법을 해명하는 철학 교과목이다.

사회비판이론 /3/
Theory of Social Critics
후기 자본주의 시대를 살아가는 현대인과 현대사회가 당면한 문제들을 사회비판 이론가들의 사상을 중심으로 분석하고, 더 나은 미래적 삶의 가능성을 제시하는데 본 강의의 목적이 있다.

응용윤리학 /3/
Applied ethics
고대사회이래로 행위준칙을 다루어 온 고전적 윤리학과 변별적으로 생태학적 위기에 직면한 지구의 환경윤리와 뇌사판정, 안락사 등의 생명윤리의 문제를 다루는 현대의 실질적 요청에 따른 윤리학 교과목이다.

한국철학사 /3/
History of Korean Philosophy
한국의 고유사상, 외래사상 등의 발생 전개 등을 이해하고 한국인의 정체성을 정립한다.

인식론과 현상학 /3/
Epistemology and Phenomenology
인간이 사물을 어떻게 인식할 수 있는지, 그리고 그 사물들이 사물의 고유한 모습으로 나타날 수 있는지에 대한 이해를 목적으로 한다.

포스트 모더니즘 /3/
Postmodernism
포스트모더니즘은 데카르트 이래 서양철학의 주체 중심주의를 벗어나 탈이성주의적이고 다원주의적인 사고경향을 가진 문학, 예술, 철학의 운동을 가리키는데 본 교과목은 프랑스의 실존 현상학과 구조주의 그리고 탈구조주의를 중심으로 한 20세기 후반의 철학과 예술 사조를 배우게 함으로 지성의 현대적 감각을 익힌다.

교육실습 /2(4주)/
Teaching Practice
중 · 고등학교에서의 교생실습을 통하여 실제 일선교육 현장을 경험 및 실습토록 한다.

국어국문학과

▶ 교 육 목 적 ◀

국어국문학과는 우리 언어와 문학에 대한 체계적인 연

구와 폭넓은 이해를 통하여 세계 속에서 빛나는 민족 문화 창조와 전수를 담당하는 인재양성을 목적으로 한다.

▶ 교 육 목 표 ◀

1. 국어국문학 전반에 대한 체계적인 연구를 할 수 있는 전문 능력 함양을 목표로 한다.
2. 국어 및 한국어(외국인 대상)교사로서의 인격적 자질과 실무능력을 높인다.
3. 한국문학과 문화를 콘텐츠화 할 수 있는 지식과 현대적 감수성을 키우고 출판계와 언론계에서 요구하는 실무 능력을 갖춘다.
4. 글쓰기 훈련과 상상력 교양을 통해 시인 소설가 등 작가를 양성하고 디지털 미디어 공간에서 활동할 창작인을 배출한다.

□ 교과과정표(전공과목)

학년	학기	교과목명	학점	시간
1	1	국어학의이해	3	3
1	1	현대문학의이해	3	3
1	2	한국고전문학의이해	3	3
1	2	한국어교육학의이해	3	3
2	1	고전문학의흐름	3	3
2	1	국어문법론	3	3
2	1	현대문학의흐름	3	3
2	1	문장론	3	3
2	2	한국고전문학강독	3	3
2	2	국어변천사	3	3
2	2	현대시의이해	3	3
2	2	현대소설의이해	3	3
3	1	구비문학의이론과실제	3	3
3	1	한국고전시가의이해	3	3
3	1	국어음운론	3	3
3	1	희곡과연극	3	3
3	1	진로지도상담 I	0	P
3	2	한국문학의원류	3	3
3	2	시창작론	3	3
3	2	국어교육론	3	3
3	2	국어표현과화법	3	3
3	2	진로지도상담 II	0	P
4	1	한국고전소설의이해	3	3
4	1	국어의미론	3	3
4	1	한국문화와콘텐츠	3	3
4	1	스토리텔링	3	3
4	1	진로지도상담 III	0	P
4	2	국어학자료사	3	3
4	2	문예비평	3	3
4	2	영상문학론	3	3
4	2	출판인턴쉽	3	3
4	2	진로지도상담 IV	0	P
4-1,2		졸업종합평가	0	P

□ 교과목 해설

국어학의 이해 /3/

Understanding on Korean Linguistics

국어의 어학적 성격을 이해시키고 국어학의 각 분야(음성학, 음운론, 문법론, 의미론, 계통론, 방언론)등의 범위와 개념 파악 및 방법론에 대한 기초적 지식을 습득케 하는 과목으로 다음 단계의 전공분야를 용이하게 접근할 수 있는 안목을 길러준다.

현대문학의 이해 /3/

Understanding Contemporary Literature

현대 문학 작품을 읽고 감상함으로써 동시대 문학과 문화의 지평을 이해하고 문학에 대한 현대적 감수성과 이해를 키운다.

한국고전문학의 이해 /3/

Understanding Korean Classics

한국문학을 전공하려는 학생들에게 국문학의 개념 및 국문학의 의의, 전통적 가치를 지닌 고유의 문학임을 이해하게 하며 그 범위는 고전문학을 중심으로 하되 국문학 전반에 걸친 개론적인 강좌임을 밝힌다.

한국어교육학의 이해 /3/
An introduction on Korean Education as a Second Language
제2언어로서 한국어 교육에 대한 기본 내용을 이해하고, 실제 현장에서 한국어를 가르칠 때 대두되는 문제를 탐구한다.

고전문학의흐름 /3/
The Trend of Korean Classic Literature
한국 고전 작품들을 시대 및 장르별로 바르게 이해하고, 공통적인 특질들을 객관적인 시각으로 정리하여 각 작품 간의 상관성과 역사성을 확인한다.

국어문법론 /3/
Korean Grammar
문법의 기본이론을 이해하고 이를 바탕으로 국어의 문장구조를 명확히 이해하도록 한다.

현대문학의흐름 /3/
The Trend of Contemporary Literature
개화기 이후 전통사상과 서구문학의 영향을 받은 근대문학과의 관련성을 규명하고, 서구문학의 유입과정과 그 영향을 받은 우리 문학의 발전상 내지는 근대문학에서 현대문학으로 발전되는 전 과정을 역사적 기술과 문예사적, 정신사적, 사상사적인 변화와 발전을 동시에 이해하고 현대문학의 흐름 속에서 문학의 흐름의 모든 문제를 고찰하고 이해한다.

문장론/3/
Principle of Writing
좋은 문장이 무엇인지 글쓰기를 통해 배우면서 다양한 글쓰기 양식에 적용하고 활용할 수 있는 능력을 키운다.

한국고전문학강독/3/
Reading of Korean
한국고전문학의 대표적인 작품의 원전을 강독하고 감상함으로써 고전, 한문 독해 실력을 높이고, 한국고전문학의 특성을 인지시킨다.

국어변천사 /3/
History on Korean
세계의 여러 語族 중 어떤 계통에 속하는 語族인가를 규명하며, 그 계통에 속하는 인접국가와 언어적 비교를 통하여 공통조어와 한국어의 특성을 찾는다. 그리고 독자적인 한국어가 형성된 이후 한국어의 시대 변화에 따른 음운 · 문법 · 어휘 등의 변화 양상을 연구한다.

현대시의이해 /3/
Understanding Contemporary Poetry
시인의 자세가 어떠해야 되는가를 자문하는 데서부터 강의는 출발된다. 그리고 시에 대한 전통적 논의에서는 시의 개념, 시의 종별, 시의 형식, 시의 내용 등이, 시에 대한 현대적 논의에서는 시어, 이미저리, 은유, 상징, 원형, 아이러니 등이, 시에 대한 종합적 논의에서는 현대시의 원리(개념, 원리, 양상), 현대시의 구조, 기타 등이 집중 거론되는 과목이다. 그리하여 삶 자체를 미적으로 정서화 하는데 주력한다.

현대소설의이해 /3/
Understanding Contemporary Novel
개화기 이후 근대 · 현대소설의 이론을 이해, 섭렵하고 국내 · 외의 이론을 비교 설명하여 소설이란 무엇인가를 인식케 한다. 국내외 대표 작가들의 작가관과 작품에 나타난 정신적 · 사상적인 면을 고찰하고 분석하며 감상한 바를 토론하여 스스로 창작기법을 터득케 한다. 또한 실제로 창작을 실습해 보게 하고 그 작품들을 주 대상으로 비평 · 토론하여 창작력을 배양한다.

구비문학의이론과실제 /3/
The Theory & Practice of the Literature of Oral Tradition
구비문학의 개념과 범위 및 제반이론을 통하여 연구의

필요성을 인식하고, 현지조사를 통하여 새로운 작품을 발굴하여 문학의 시야를 확대한다.

한국고전시가의이해 /3/
Understanding Korean Classics
한국고전시가의 형성 및 전개 양상, 형식적 특징, 현대시와의 전통적 맥락을 시대별 · 작품별로 살피고, 대표적인 작품을 선정하여 원전 강독을 통해 내용을 심층적으로 분석한다.

국어음운론 /3/
Korean Phonology
국어음성과 음운론에 대한 기초개념을 익히고, 국어의 단어와 문장의 발음에 관련된 실상과 이론을 연구한다.

희곡과연극 /3/
Playscripts & Drama
희곡과 연극의 개별성과 상호성을 이해하고. 한국현대문학사에서의 사적 전개와 주요 작품을 살펴봄으로써, 현재의 문화적인 지평에서 새로운 가능성을 탐색한다.

한국문학의원류 /3/
The Roots of Korea Literary
한국문학의 배경이 된 샤머니즘, 불교사상, 유교사상, 도교사상, 경천사상, 기독교사상이 작품에 어떻게 반영되었는가를 총체적으로 살피며, 개별적으로 한국문학에 나타난 민족적 정서와 원류를 살핀다.

시 창작론 /3/
Principle of Writing Poem
시창작의 실기지도에서 발생하는 문제를 이해한다. 현대작가의 대표적인 작품의 구체적인 분석 · 비평 · 감상을 하고 실제로 창작 사례 연구를 중심으로 착상을 시로 발전시키는 창작 경험능력을 지도 강의한다.

국어교육론 /3/
Theory of Korean Education
국어과 교수, 학습계획안 상위 모형을 비롯하여 글의 종류나 성격에 따라 다르게 전개할 수 있도록 다양한 학생활동 중심의 교수 학습이론과 계획안을 직접 실습하도록 학습한다.

국어표현과화법 /3/
Korean Expression & Speech
국어를 정확하게 의사표현을 할 수 있도록 내용을 조직하거나, 이를 문자 혹은 말로 표현하는 여러 문제를 다각도로 이해하도록 한다.

한국고전소설의이해 /3/
Understanding Korean Classic Novel
고전소설의 명칭과 기원 및 발달과정을 살피고 여러 유형의 작품을 통하여 고전소설의 형태 및 내용상의 특질을 살펴봄으로써 새로운 창작의 기틀을 마련한다.

국어의미론 /3/
Korean Semantics
의미론의 연구는 어휘의미론과 통사의미론으로 양분하여 연구한다. 어휘론에서는 주로 동음어 · 동의어 · 다의어 · 관용어 · 위상어 등을 통사론에서는 통사의미의 성격, 통사구조와 의미, 통사의미의 속성 등을 연구하고 있다.

한국문화 콘텐츠 /3/
Korean Culture & Content
한국문학과 문화에 대한 이해를 바탕으로 문화콘텐츠의 가능성을 탐색하고, 실제 창작과정을 통해 향후 인문학의 국제화실용화에 도움을 주고자 한다.

스토리텔링 /3/
Storytelling
스토리텔링이란 단어, 이미지, 소리를 통해 사건, 이야기를 전달하는 것이다. 스토리 또는 내러티브는 모든 문화권에서 교육·문화 보존·엔터테인먼트의 도구로써, 또 도덕적 가치를 가르치는 방법으로써 공유되어 왔다. 따

라서 본 교과목은 현재 우리나라 문화산업을 선도할 유망한 인재 양성을 목적으로 한다.

국어학자료사 /3/
Readings in the Korean Linguistic Materials
국어학의 주요 영역인 음운론, 문법론, 의미론 분야를 기초로 史的인 국어의 발달을 이해시키고 중 · 근세 국어인 15세기에서 19세기에 걸쳐 간행된 제반 국어학 자료를 연구 분석함으로써 중 · 근세 국어의 실상을 이해하게 한다.

문예비평 /3/
Literary Criticism
다양한 관점에서 이루어지는 문학에 대한 이론적인 접근을 살펴보고, 문학이론이 문학작품에서 작용하는 양상을 실제 비평작품을 통해 이해함으로써 비평적 글쓰기를 할 수 있는 능력을 키운다.

영상문학론 /3/
Visual Literature
영상시대의 예술의 특성을 이해하고 현대사회의 새로운 문학형태에 대한 철학적, 사회학적, 미학적 인식을 통해 문학작품을 더 깊이 이해할 수 있도록 한다. 그리고 작품의 배경이 되는 현장을 답사하거나, 문화적 수용 양상을 고찰함으로써 문학작품을 비평하고 분석할 수 있는 능력을 연마한다.

출판인턴십 /3/
publishing internship
출판물의 제작과정에서 발생되는 정보의 흐름, 가공, 디지털 시대의 독자성향분석, 경영기법 등 출판에 관련된 전반적인 사항을 실습을 통해 숙지한다.

문헌정보학과

▶ 교 육 목 적 ◀

문헌정보학과는 도서관 및 정보관련 분야에서 역량을 발휘하여 사회에 봉사할 수 있도록 문헌정보학의 전문적인 지식을 갖춘 전문가를 양성하는데 그 목적이 있다.

▶ 교 육 목 표 ◀

1. 문헌정보에 대해 공정하고 정확하게 처리하는 사명감을 가진 문헌정보전문가를 양성한다.
2. 문헌정보에 대한 실천적인 지식과 연구능력을 갖춘 유능한 문헌정보전문가를 양성한다.
3. 도서관 발전을 주도적으로 이끌어갈 수 있는 능동적인 사서를 양성한다.
4. 도서관 서비스 향상을 위해 다양한 이론과 기술을 갖춘 창의적인 사서를 양성한다.

□ 교과과정표(전공과목)

학년	학기	교과목명	학점	시간
1	1	문헌정보학의이해	3	3
1	1	도서관사	3	3
1	2	정보자료조직의이해	3	3
1	2	지식정보사회와도서관	3	3
2	1	정보봉사론	3	3
2	1	정보자료분류실습	3	4
2	1	전통문헌분석	3	3
2	1	정보기술	3	3
2	2	서지학개론	3	3
2	2	독서지도론	3	3
2	2	장서개발과디지털화	3	3
2	2	정보자료목록실습	3	4
2	2	World Libraries	3	3
3	1	색인초록론	3	3
3	1	도서관조직경영론	3	3
3	1	기록관리론	3	3
3	1	Knowledge management for information professionals	3	3
3	1	진로지도상담I	0	P

3 - 2	디지털도서관구축실습	3	4
3 - 2	관종별도서관정책론	3	3
3 - 2	정보검색론	3	3
3 - 2	학교도서관정보매체론	3	3
3 - 2	진로지도상담II	0	P
4 - 1	실무실습	3	3
4 - 1	문헌정보학연구방법론	3	3
4 - 1	주제별문헌론	3	3
4 - 1	메타데이터의이해	3	3
4 - 1	진로지도상담III	0	P
4 - 2	동양학기본문헌	3	3
4 - 2	정보행태론	3	3
4 - 2	인터페이스디자인	3	3
4 - 2	진로지도상담IV	0	P
4-1,2	현장실습	3	3
4-1,2	졸업종합평가	0	P

□ 교과목 해설

문헌정보학의 이해 /3/

Introduction to Library and Information Science

지식정보화사회의 핵심인 정보의 수집, 저장, 관리 및 이용을 연구하는 학문인 문헌정보학을 소개한다. 문헌정보학 전공주제와 실무세계를 개괄적으로 소개함으로써 정보서비스 전문직으로서 갖추어야할 자질과 사명감을 갖도록 한다.

도서관사 /3/

History of Libraries

정보자료와 도서관의 변모와 역사적 발전을 이해하고 문화사의 한 분야로써 도서관의 정보자료의 역사를 파악하여 현대를 사는 문헌정보학 전공자의 정체성과 미래를 바라보는 비전을 길러주고 발전적 사명과 안목을 가지도록 인도한다.

정보자료조직의 이해 /3/

Introduction to the Organization of Information

지식정보화 사회의 핵심인 정보를 효과적이며 체계적으로 수집하여 관리하게 위해 다양한 정보자료에 대한 조직에 대한 개론적인 과목이다. 정보자료의 세부적인 조직을 위해 개념적인 이해와 역사적인 발전과 시대적인 요구사항을 파악한다. 정보자료분류실습과 정보자료목록실습을 위한 기초과목이다.

지식정보사회와도서관 /3/

Information society and Library

지식정보사회를 조명 분석하고 사회속의 도서관으로써 국가발전의 초석이 되는 전문직 사서로서의 교양과 역할을 연구 학습하는 교과로서 국가경쟁력 강화는 도서관 정책으로부터 시작됨을 인지하고 사서의 기본적인 소양과 디지털시대에 적합한 현대도서관 운영 방향을 연구하고 전문직 사서로서의 사서의 역할과 도서관사서의 중요성을 연구학습 한다.

정보봉사론 /3/

Theory of Information Service

도서관 및 정보센터의 봉사개념과 도서관 기능을 숙지하게 하고 도서관에서 제공되는 정보원을 조사하고 학술데이터베이스의 종류 및 데이터베이스의 탐색하는 기술을 연구하고 도서관 봉사 방법을 연구하는 교과로서 도전문적인 도서관 봉사가 학문발전에 미치는 영향과 이용자의 연구 활동을 지원하는데 크게 기여함을 인지하고 사서의 자질향상과 도서관 평가 방법을 연구 학습한다.

정보자료분류실습 /3/

Classification Practices

세계적으로 광범위하게 사용되는 듀이십진분류표(Decimal Dewey Classification)의 사용방법을 통하여 도서관 분류체계의 기본적인 원리에 대한 이해와 도서관에서 분류를 할 수 있도록 실습하는 과목이다. 또한, 공공도서관에서 사용되는 한국십진분류법의 사용법을 학습한다.

전통문헌분석 /3/

Classic Material's Analysis

한국의 전통적인 문헌이 무엇인지, 그 종류와 특징 등을 강의한다. 전통 문헌을 해독할 수 있도록 한문의 기본적인 어법과 구결을 터득한다. 전통 문헌을 정리할 수 있도록 전통 문헌정보학의 이론을 아울러 습득한다.

정보기술 /3/
Theory of Information Processing
디지털시대에서 사서가 숙지해야하는 컴퓨터에 대한 기본지식을 학습하고 디지털도서관 운영에 필요한 정보처리 기술 및 멀티미디어정보탐색과 데이터베이스구축방법 등 웹 정보 데이터베이스 활용방법을 연구학습 한다.

서지학개론 /3/
Introduction to Bibliography
문헌정보학의 학문정립으로서의 근간이 되는 서지학의 기초 이론을 습득시키며 나아가 고서정리의 기본개념을 갖추도록 한다.

독서지도론 /3/
Reading Education
독서교육의 이론과 실제를 가르침으로 사서 주도의 독서교육이 가능하도록 한다. 단지 감성의 신장뿐만 아니라 논리적인 사고, 올바른 인격을 형성하도록 교육하는 교육자로서 자질을 갖추도록 한다.

장서개발과 디지털화 /3/
Collection Development and Digitization
도서관 및 정보센터에서 수집할 가치가 있는 정보 자료의 정의, 종류 특징 등을 강의한다.
디지털 환경에서의 장서개발과 형태별 정보자료의 디지털화 방법을 학습한다.

정보자료목록실습 /3/
Cataloging Practices
도서관 및 정보관련 기관에서 소장하고 있는 정보를 효과적으로 제공하기 위해 사용하는 목록과 목록작성을 위한 목록규칙을 학습하고 KORMARC를 사용하여 데이터를 입력하는 실습과목이다. 도서관 목록에 대한 이해를 통하여, 인터넷 및 전자자료의 목록에 대한 개념을 이해할 수 있도록 학습한다.

세계의 도서관 World Libraries /3/
World Libraries
The goal of this course is to provide students with the knowledge necessary to participate effectively to understand various libraries in the world. Emphasis is on the service, structure, programs, buildings of the public, academic and school libraries.

색인초록론 /3/
Index and Abstracts
대표적인 정보표현 방법인 색인과 초록에 대해 이해하여 색인과 초록을 만들 수 있는 능력을 학습하는 과목이다. 다양한 형태의 멀티미디어 정보를 표현하기 위한 방법으로 색인과 초록을 작성할 수 있도록 학습한다.

도서관조직경영론 /3/
Library Organization and Management
도서관 및 정보센터를 현실에 맞도록 경영하기 위하여 필요한 경영 일반의 이론을 강의한다.
장차 각 도서관의 실제 상황에 적용할 도서관 관리자로서의 자질을 함양한다.

기록관리론 /3/
Records and Archives Management
정부기관 및 공사립단체 또는 기업체에서 작성되는 각종 문서자료는 역사적 증거자료 및 연구자료로서 중요한 정보원이다. 이를 관리하려면 전문적 지식을 갖춘 기록관리자의 역할이 중요시된다. 따라서 기록관리자로서의 기본지식과 기법을 익히는 한편, 정부간행물의 발행기관, 특징, 종류, 배포에 관한 조사 및 정부간행물의 바람직한 이용자 봉사와 자료제공을 위한 시스템과 방법들을 연구함으로써 문헌정보학의 학문영역을 넓히고

자 한다.

지식관리론 Knowledge Management for Information Professionals /3/

Knowledge Management for Information Professionals

An introduction to the background, principles, practices, and technologies of knowledge management for library and information professionals.

디지털도서관구축실습 /3/

Theory of Digital Library System

디지털도서관의 특징과 구축방법을 숙지하고, 전문데이터베이스, 이미지, 소리정보 등 멀티미디어 정보 데이터베이스, 유비쿼터스 및 정보통기술을 도서관정보관리시스템에 도입하는 방안을 학습하는 교과로서 디지털도서관시스템운영에 관련된 디지털자료 저장, 검색, 배포에 대한 전문적 이론 및 기술을 연구 학습한다.

관종별도서관정책론 /3/

Libraries Administrative Policy

도서관의 유형에 따라서 달리 나타나는 경영 정책적 요소를 강의한다.

현대 도서관은 다양한 사회 현상으로 인하여 전문적인 경영 능력을 요구하고 있다. 따라서 다양한 형태의 도서관 또는 정보 기관을 경영 관리하기 위하여 전문적이면서 현장 응용이 가능하도록 경영 정책 능력을 배양한다.

정보검색론 /3/

Information Retrieval

정보검색론은 정보 이용자가 원하는 정보를 정확하고 신속하며 효과적으로 찾기 위한 개념과 실제에 대한 교과목이다. 정보검색에 대한 이해와 원리를 파악하여 다양한 정보검색 시스템을 이해하며, 시스템 구축에 대한 내용을 익혀 효과적이며 효율적인 정보검색시스템 구축을 위한 기반 지식을 확립한다.

학교도서관정보매체론 /3/

Theory of School Library Information Materials

학교도서관의 본질적 기능을 활성화시키기 위한 교수학습 지원센터의 운영방법과 학교도서관의 다양한 정보매체를 수집, 분석, 정리, 교과지도 기술 및 교수 학습자료의 제작 활용 방법을 연구하는 교과이며 매체전문가로서의 사서와 사서교사를 양성하기위한 교수학습이론과 교수학습센터의 운영 및 뉴미디어 활용방법, 특히 초,중,고에서 교재로 활용하고 있는 정보와 도서관 교과지도 방법을 연구 학습한다.

실무실습 /3/

Training of Library Practice

문헌정보학은 이론과 실무를 겸비한 학문이다. 따라서 교과과정을 통하여 익힌 이론과 도서관에서 실제 이루어지고 있는 업무의 차이를 극복하여 현장업무에 적응할 수 있도록 한다.

문헌정보학연구방법론 /3/

Basic Research Methods for Librarians

문헌정보학이 발전된 학문으로 성장하여 위상이 정립될 수 있도록 방법적인 문제를 토의하고 관종별로 도서관 운영에 효과적이고 시대에 맞는 혁신적인 주제를 도출하여 연구방법을 학습하는 교과로서 일반적인 연구방법은 물론 전문사서로서의 연구능력을 습득하기 위한 적극적인 진취적인 연구 활동 능력을 향상시키기 위하여 연구의 실제를 경험하기 위한 논문작성방법을 연구 학습한다.

주제별 문헌론 /3/

Subject's Literature

주제 전문 사서로서 갖추어야 할 학문의 영역별 특성, 연구자의 특성, 정보 자료의 특성을 강의한다.

여러 주제 및 여러 형태의 이용자에게 봉사하기 위하여 전문 사서로서 갖추어야할 기본 이론과 지식을 터득한다.

메타데이터의 이해 /3/
Understanding Metadata
정보사회의 핵심 도구로 등장한 메타데이터를 이해하고 기본적인 개념을 정보관리에 적용할 수 있도록 학습하며, 다양한 형태의 메타데이터를 적용하여 활용할 수 있도록 한다. 디지털도서관을 비롯한 인터넷 정보원의 효과적인 활용을 위해 정보 조직에 대해 학습한다.

동양학기본문헌 /3/
Oriental Studies' Basic Tools
동양학의 연구와 동양학 이용자에게 봉사하기 위하여 필요한 기본 문헌을 강의한다.
인문과학으로 대표되는 동양학의 전문 사서로 성장하기 위하여 필수적인 자질을 배양한다.

정보행태론 /3/
Information Behavior
정보행태론은 정보관련 기관에서 고객에서 효과적인 정보서비스를 위해 이론적이며 전문적인 모델을 학습한다. 다양한 환경에서 정보탐색과정과 정보적합성과 관련된 인간의 정보행동에 대해서 이해한다.

인터페이스디자인 /3/
Interface Design
본 강의의 목적은 인터넷정보원의 효과적인 활용과 관리를 위한 시스템 구축에 있다. 웹 콘텐츠 이용의 극대화를 위한 인터페이스 구축의 이론 및 기술을 습득하고 이용자인터페이스 평가기법을 학습한다.

현장실습 /3/
Library Internship
다양한 관종의 사서로서 역할을 수행하기 위해 도서관 현장에서 실습하면서 역량을 키우는 과목이다. 방학을 이용하여 도서관에서 실습하여 다음 학기에 학점을 인정받는다.

영문학과

▶ 교 육 목 적 ◀

영문학 전공은 본교의 창학이념과 교육목적을 바탕으로, 글로벌화 된 국제사회에 능동적·창조적으로 적응하고 현장 실무능력과 전공 관련 전문지식을 겸비한 미래지향적 인재를 양성한다.

▶ 교 육 목 표 ◀

1. 특성화된 실용영어 교육을 통한 영어 구사 능력 함양
2. 영어학과 영문학의 학문적 연구 능력 함양
3. 전공의 학문적 범위를 넘어 다양한 사회적 요구에 부응하는 경쟁력 함양

□ 교과과정표(전공과목)

학년	학기	교과목명	학점	시간
1	1	실용영문법	3	3
1	2	영한번역연습	3	4
1	2	영미문학입문	3	3
2	1	영어학개론	3	3
2	1	초급영작문연습	2	3
2	1	영미문화의이해	3	3
2	1	영미단편소설	3	3
2	2	영어음성음운론	3	3
2	2	영어능력평가와연습	3	4
2	2	영산문강독	3	4
2	2	영문독해연습	3	4
2	2	초급영어회화	1	2
3	1	영어발달사	3	3
3	1	중급영작문연습	2	3
3	1	영미희곡	3	3
3	1	영국소설과영화	3	3
3	1	중급영어회화	1	2
3	1	진로지도상담 I	0	P

3 - 2	영어리스닝연습	3	4
3 - 2	실무영어	3	3
3 - 2	시사영어	3	3
3 - 2	영미시의이해	3	3
3 - 2	고급영어회화	1	2
3 - 2	진로지도상담 II	0	P
4 - 1	영어말하기연습	3	4
4 - 1	고급영작문연습	2	3
4 - 1	그리스신화와문학	3	3
4 - 1	영미시와현대사회	3	3
4 - 1	진로지도상담 III	0	P
4 - 2	영어통사론	3	3
4 - 2	고급영문법	3	3
4 - 2	영미문학비평	3	3
4 - 2	미국소설	3	3
4 - 2	진로지도상담 IV	0	P
4 -1,2	졸업종합평가	0	P

□ 교과목 해설

실용영문법 /3/

Practical Grammar of English

실용영문법은 학교식(전통)문법을 중심으로 대학영어 교육의 1차적 목적인 사상의 전달에 걸맞는 읽기와 쓰기 중심의 준비과정으로 전교생의 필수 강좌이다.

영한번역연습 /3(4)/

English-Korean Translation Practice

대학영어교육의 1차적 목적인 사상의 전달에 필요한 전공원서 해독능력을 배양시키기 위한 것으로 전교생(타전공포함)에 필수 강의이다.

영미문학입문 /3/

Introduction to British & American Literature

영문학과로 입학한 신입생들이 향후 심도 있는 전공을 이수하기 위해 문학관련 기본지식과 비판적 안목을 함양한다.

영어학개론 /3/

Introduction to English Linguistics

영어 전공자를 위한 영어(어학, 문학)의 입문서로 영문법, 음성학, 형태론, 의미론, 통사론, 시, 소설, 희곡등에 대한 기본지식을 얻는다.

초급영작문연습 /2(3)/

Basic English Writing Practice

대학영어 교육의 1차목적인 사상 전달에 필수적인 쓰기 교육 및 학습은 영어전공자 뿐만 아니라 타전공자들에게도 필수적이다.

영미문화의이해 /3/

Understanding British and American Culture

영국과 미국을 중심으로 한 영어권 문화를 이해하고, 그 이해를 바탕으로 영어 사용 국가와의 소통을 원활하고 정확히 한다.

영미단편소설 /3/

English Short Stories

영미단편소설을 시대별로 선택 강독하여 주제와 기교의 변화를 연구하고 작가의 사상이 문학에 끼친 영향, 사회와의 관련성 등을 분석한다.

영어음성음운론 /3/

English Sound Phonology

영어듣기 및 말하기의 기본과정인 음성음운론을 이론적으로 정리하여 실용뿐만 아니라 전공에 연결시키기 위함이다.

영어능력평가와연습 /3(4)/

Evaluation and Study on English Competence

대학의 본래 목적이 전공교육을 통한 사회 진출의 교두보 역할을 해야 한다는 취지에 걸맞게 TOEIC/TOEFL 중심의 평가와 학습을 통해 영어의 4기능(skills)실력을

고루 갖추게 한다.

영산문강독 /3(4)/
Reading British and American Prose
영어의 명문장들을 접하여 학생들이 읽고 토론하게 함으로써 영어의 이해를 높이고 교양을 쌓을 수 있게 한다.

영문독해연습 /3(4)/
Basic English Reading
영어에 흥미를 갖고 자신의 영어 실력을 배양할 수 있도록, 현대인으로서 알아야 할 교양적인 내용의 글을 읽고, 그 요지를 파악하는 연습을 함

초급영어회화 /1(2)/
Beginning English Conversation
This course emphasizes speaking and listening skill building. Improvement areas include pronunciation, stress, sentence structure, rhythm and flow. For individual students, we may touch on any English usage needs, including writing or grammar, in order to improve the basis of conversational ability.

영어발달사 /3/
The Origins and Development of English Language
모든 학문의 근원이 되는 역사(歷史)를 원서로 학습하게 하여 영어에 대한 뿌리를 알게 하는 데 필수적 과정이다.

중급영작문연습 /2(3)/
Intermediate English Writing Practice
대학교육의 1차 목적인 사상전달에 필수적인 쓰기교육 및 학습은 영어전공자뿐만 아니라 타전공자들에게 필수적이다.

영미희곡 /3/
British and American Play
희곡은 연극에서의 문학적 요소이다. 문학은 시, 희곡, 소설, 수필의 장르로 표현된다. 가장 잘 쓰인 언어의 집합체인 문학의 각 장르를 소개하는 것은 영미지역의 문화를 이해하고 심화된 문학 전공지식을 습득하는데 필수적이다.

영국소설과영화 /3/
English Novel and Film
영국소설의 발달과정을 이해하고 각 시기별 특성을 이해한다. 영국소설이 지닌 다양한 기법을 작품분석을 통해 익힌다. 아울러 영화를 깊이 있게 감상하여 영화와 소설과의 관계를 이해한다.

중급영어회화 /1(2)/
Intermediate English Conversation
The intermediate course will focus on conversational techniques through free expression and the classroom setting. The main goal of this course is to increase the student's confidence in spoken English. Student will work in groups and pairs to practice and solidify newly taught English.

영어리스닝연습 /3(4)/
English Listening Practice
듣고 말한다. 그러므로 듣기는 말하기에 앞서 의사소통의 선행이다. 특히 취업 등 영어능력 평가에 가장 중요한 영어기능중 하나로 전교생 모두에게 필수강좌이다.

실무영어 /3/
Business English
졸업 후 취업에 필요한 서류작성 및 업무 영어를 학습하게 하여 취업을 원활하게 하고 취업 후에는 높은 업무능력을 평가받게 하기 위함이다.

시사영어 /3/
Media English

미국과 영국의 신문과 잡지에 실렸던 주요 영어기사를 읽고 현대미국영어와 현대영국영어의 특성을 이해한다. 아울러 미국과 영국의 정치 경제 문화 등 전반에 대한 이해도 도모한다.

영미시의이해 /3/
Understanding British and American Poetry
영시라는 매체를 통해 사물과 인생에 대한 다양한 관점을 접하게 함으로써 학생들의 창의력과 비판적 사고를 함양한다.

고급영어회화 /1(2)/
Advanced English Conversation
This advance course will focus on conversational techniques through free expression and the classroom setting. The main goal of this course is to increase the student's confidence in spoken English. Student will work in groups and pairs to practice and solidify newly taught English.

영어말하기연습 /3(4)/
English Speaking Practice
국제화 시대에 걸 맞는 자기표현의 수단으로 영어말하기는 해외여행 및 업무수행에 필수적이다.

고급영작문연습 /2(3)/
Advanced English Writing Practice
대학교육의 1차 목적인 사상전달에 필수적인 쓰기교육 및 학습은 영어전공자뿐만 아니라 타전공자들에게도 필수적이다. 특히 교환학생이나 외국유학을 계획하는 학생들에게는 더욱 절실한 강좌이다.

그리스신화와문학 /3/
Greek Mythology and Literature
본 교과목은 영어권 문화의 필수적 배경지식인 그리스·로마 신화를 익히게 하고, 그를 통해 영문의 이해 및 영어 소통을 더욱 원활하고 정확히 한다.

영미시와현대사회 /3/
English Poetry and the Modern World
현대영미시의 형성과정과 그 사상적 배경 및 시문학의 흐름을 개관하고, 당대의 대표 작가들인 월트 휘트먼, 에밀리 디킨슨, 예이츠, 로버트 프로스트, 엘리엇의 대표작품을 읽고 감상하며 각 시인의 개별적 특성을 이해한다. 아울러 현대영미시와 현대사회의 관계를 탐색하여 시의 사회적 효용에 대하여 이해한다.

영어통사론 /3/
English Transformational Syntax
문법종류에는 학교(전통)문법/구조적문법/변형생성문법으로 세분화 되는데 학교문법과 구조적 문법의 장점을 고려한 변형생성문법학습은 이론전개 과정을 학습해야 하는 영어전공자들의 필수강좌이다.

고급영문법 /3/
University Grammar of English
문법(구조/구문)을 실용영문법과 고급영문법으로 분리하여 실용영문법은 일반 학교식(전통) 문법을, 고급영문법은 대학전공영어용어를 중심으로 문법적 기능을 터득하게 한다.

영미문학비평 /3/
Introduction to English Literary Criticism
영미문학비평의 성립과정과 발달 및 현대비평의 특성과 주류를 살펴 현대영미비평에 대한 이해를 촉진한다.

미국소설 /3/
American Novel
미국 주요 소설가의 작품을 선별하여 읽음으로써 미국인들의 사상과 정서에 대한 이해의 폭을 넓히고자 한다. 또한 소설에 사용된 영어를 심층적으로 분석하여 영어의 이해도를 높이며 영어구사력을 함양한다.

국제학대학

▶ 교 육 목 적 ◀

국제적 감각과 탁월한 어학능력을 갖춘 실무형 국제 통상·지역 전문가를 양성한다.

▶ 교 육 목 표 ◀

1. 실용적 외국어 구사능력 배양
2. 국제적 감각을 갖춘 실무 전문가 양성
3. 21세기형 사회수요에 부응할 수 있는 주문 형 인재 양성
4. 전문지식과 인성이 잘 형성된 인재 양성

국제지역학부

▶ 교 육 목 적 ◀

국제지역학부는 세계화와 국제화의 시대적 흐름에 맞추어 국제학적, 지역학적 지식과 실무적 외국어 능력 및 정보화 능력을 균형적으로 갖춘 글로벌 전문인력을 양성하는 데 그 목적이 있다.

▶ 교 육 목 표 ◀

1. 국제화와 세계화의 흐름에 대한 깊은 학문적 이해를 갖춘 전인적 인재를 양성한다.
2. 글로벌 언어인 영어를 비롯한 실무적 외국어 능력을 갖춘 전문 인력을 양성한다.
3. 국제학적, 지역학적 지식과 실무분야에 대한 적용능력을 갖춘 전문 인력을 양성한다.
4. 국제적 감각과 현장적응력을 갖춘 전문 인력을 양성한다.

□ 교과과정표(전공과목)

학 학	교 과 목 명	학 시	
년 기		점	간
1 - 1	국제개발론	3	3
1 - 1	국제화시대의문화론	3	3
1 - 2	영어청취연습	3	3
1 - 2	중앙아시아학개론	3	3
2 - 1	영어학의이해	3	3
2 - 1	영미학입문	3	3
2 - 1	실용영어어법	3	3
2 - 1	캐나다학개론	3	3
2 - 1	국제관계학개론	3	3
2 - 1	초급러시아어	3	3
2 - 2	영미문화와의사소통	3	3
2 - 2	미디어영어	3	3
2 - 2	관광영어연습	3	3
2 - 2	캐나다역사	3	3
2 - 2	국제정치경제론	3	3
2 - 2	중급러시아어	3	3

□ 교과목 해설

국제개발론 /3/
International Development
글로벌경제에서 선진산업국들과 후발산업국들 및 저개발국들의 관계가 어떻게 형성되고, 어떠한 국제관계상의 문제점들을 발생시키는지, 그리고 그러한 문제점들을 개선하기 위한 정책들에 대한 분석 및 평가를 이해하는 데 그 목적이 있다.

국제화시대의문화론 /3/
Culture and Internationalization
국제화로 인해 국경을 넘어선 문화의 상호침투가 어떻게 이루어지고 있는지, 그 내용과 영향은 어떤 것인지 체계적으로 학습함으로써 학생들이 국제적 감각을 갖추고 다른 인종과 민족, 국가와 사회를 폭넓게 이해하는 능력을 갖도록 한다.

영어청취연습 /3/
Practice in English Listening
영어청취력의 관건이 되는 소리 및 구조의 파악 방식을 체계적으로 학습하는 데 그 목적이 있다.

중앙아시아학개론 /3/
Introduction to Central Asian studies
130여 개 민족이 거주하고 있는 중앙아시아는 스키타이, 돌궐, 이슬람, 몽골 세력이 차례로 지배했던 다문화지역이다. 중앙아시아는 비단길의 중요한 통과 지역으로서 동서교역의 중심지 역할을 했으며 현재에는 지하자원의 보고로 알려지면서 세계의 주목을 받고 있다. 중앙아시아 전문가가 되기 위해서는 전반적인 지역 정보를 숙지할 필요가 있다.

영어학의이해 /3/
Introduction to the English Language
하나의 언어로서 영어가 갖는 특징과 구조와 용법을 체계적으로 학습하는 데 그 목적이 있다.

영미학입문 /3/
Introduction to English and American studies
영미권 사회의 개요를 제공하고 글로벌 언어로서의 영어의 특징을 이해하도록 하는 데 그 목적이 있다.

실용영어어법 /3/
Practical English Usage
실무현장에서 가장 많이 사용되는 문장구조 및 어법을 중심으로 정확하면서도 유연한 문법의 활용을 체계적으로 학습하는 것을 그 목적으로 한다.

캐나다학개론 /3/
Introduction to Canadian Studies
지역학으로서의 캐나다학의 학문적 성격을 개관하고 캐나다의 정치, 경제, 사회, 문화의 연구를 통해 캐나다에 관한 전문가적 이해의 기초를 다지도록 한다.

국제관계학개론/3/
Introduction to International Relations
국가 간의 관계에서 발생하는 정치적, 경제적, 사회적 현상들을 그 원인, 과정, 결과의 측면에서 체계적 분석틀로써 이해하는 데 그 목적이 있다.

초급러시아어 /3/
Beginning Russian
러시아어 자모를 위시하여 발음 규칙을 학습하고, 기초 문법에 대한 이해를 통하여 중급 러시아어를 수강할 수 있는 능력을 키운다.

영미문화와의사소통 /3/
Intercultural Communication
영미권 사회의 문화가 다른 사회의 문화와 소통하는 데 어떤 문제점들이 있는지 그리고 그 극복 방법은 무엇인지를 이해하는 데 그 목적이 있다.

미디어영어 /3/
Journalism English
신문, 잡지와 같은 전통적인 활자 매체뿐만 아니라 갈수록 그 영향력이 커지고 있는 방송, 인터넷 등의 매체에서 사용되는 영어에 대한 이해와 구사력을 증대시키는 데 그 목적이 있다.

관광영어연습 /3/
Practice in Tourism English
갈수록 그 중요성이 증대하고 있는 관광산업에 종사하고자 하는 학생들에게 필요한 직무 중심의 영어를 체계적으로 훈련시키는 데 그 목적이 있다.

캐나다역사 /3/
Canadian History
오늘의 캐나다를 이해하기 위해 캐나다의 역사적

근원과 배경을 분석함으로써 캐나다 사회의 다양한 면모들을 이해하도록 한다.

국제정치경제론 /3/
International Political Economy
국가간 경제관계에 관한 경쟁적 이론들에 대한 이해와 더불어 무역, 투자, 금융 등의 영역들에서의 국제정치와 국제경제의 상호작용에 대한 이론적 개관을 제공하는 데 그 목적이 있다.

중급러시아어 /3/
Intermediate Russian
기본 문장구조의 학습을 통하여 1,500단어 내외의 어휘 영역에서 일상생활에서 자신의 생각을 표현하고 상대방의 의사를 제대로 이해할 수 있는 능력을 기른다.

캐나다학전공

▶ 교 육 목 적 ◀

캐나다학 전공은 통상/투자, 이민/교육/관광 두 분야에서 한국의 중요한 상대국인 캐나다에 대한 전문지식과 국제적 감각, 그리고 환경적응력을 학생들에게 체계적으로 교육함으로써 본교가 지향하는 실무지향적 맞춤형 교육을 실현하는 데 목적을 둔다.

▶ 교 육 목 표 ◀

1. 세계화 시대에 캐나다가 한국에 대해 갖는 의미와 역할을 폭넓고 깊이 있게 이해하는 전문 인력을 양성한다.
2. 다문화주의 국가로서 캐나다의 역사, 언어(영어 및 불어), 정치, 경제, 사회, 문화에 대한 지역학적 지식을 갖춘 전문 인력을 양성한다.
3. 통상/투자 분야에서의 한국-캐나다 관계의 현황과 추세를 체계적으로 분석하고 실제 시장에 투입될 수 있는 전문 인력을 양성한다.
4. 이민/교육/관광 분야에서의 한국-캐나다 관계의 현황과 추세를 체계적으로 분석하고 실제 시장에 투입될 수 있는 전문 인력을 양성한다.

□ 교과과정표(전공과목)

학년	학기	교과목명	학점	시간
3	1	한·카관계의이해	3	3
3	1	캐나다사회연구	3	3
3	1	현대영어실습	3	3
3	1	진로지도상담 I	0	P
3	2	캐나다지리와관광	3	3
3	2	캐나다와국제관계	3	3
3	2	기초영작문실습	3	3
3	2	진로지도상담 II	0	P
4	1	영어교과·교재개발	3	3
4	1	영어교육프로젝트	3	3
4	1	캐나다정치와경제	3	3
4	1	진로지도상담III	0	P
4	2	캐나다학세미나	3	3
4	2	고급영어회화실습	3	3
4	2	제2언어습득론	3	3
4	2	진로지도상담 IV	0	P
4-1,2		졸업종합평가	0	P

□ 교과목 해설

한·카관계의이해 /3/
Introduction to Korean-Canadian Relations
한국과 캐나다 사이에 점점 폭증해 가고 있는 정치, 경제, 외교, 문화 등의 교류와 양국의 협력 모형이 갖는 다양한 부분들을 비교 분석하여 한·카관계의 현황과 전망을 이해하도록 한다.

캐나다사회연구 /3/
Study of Canadian Society
캐나다인들의 가치관과 세계관 및 인간관을 보여주는 사회제반 문제들을 이해, 분석함으로써 현행 캐나다 사회에 대한 공감대의 폭을 넓힌다.

현대영어실습 /3/
Contemporary English Practice
Lessons will focus upon English Pronunciation, specifically segmental sounds as they are pronounced in words. All lectures will be in English only. It is expected that no Korean will be spoken in class.

캐나다지리와관광 /3/
Canadian Geography and Tourism
캐나다학에 대한 입문으로서 캐나다 지리를 아는 것은 필수적이며, 또한 지리적 구성이 최적의 관광지로 각광받는 캐나다의 관광산업을 이해하는데 또한 깊은 연관이 있으므로 양자를 유기적으로 교육하는 데 목적을 둔다.

캐나다와국제관계 /3/
Canada and International Relations
현행 캐나다의 국제관계에 대한 이해의 폭을 넓히기 위해 다양한 주제들을 접할 수 있도록
중점을 두었으며 이를 통해 캐나다에 대한 전문가적 정보를 얻을 수 있도록 한다.

기초영작문실습 /3/
Beginner English Composition Practice
All lectures and activities in this course is offered in English. This course will focus upon BASIC English composition. Specifically, the basics of writing, from formatting documents to organizing ideas to be written into paragraphs.

영어교과·교재개발 /3/
Curriculum and Materials Development
All lectures and activities in this course will be offered in English. This course will focus upon the development of ELT (English Language Teaching) curriculum and materials. This course will provide instruction in: Needs analyses, Goals and objectives, Testing, Materials, Teaching, and Program evaluation.

영어교육프로젝트 /3/
English Teaching Project
All lectures and activities in this course will be offered in English. This course is part of the requirements for the TESOL/TEFL Certificate Program. It will cover instruction in preparing for a class presentation or written project report after completing a teaching project in a specific area. This project is to be directed by the student's project advisor.

캐나다정치와경제 /3/
Canadian Politics and Economics
캐나다 정치제도의 기본 구조와 캐나다 경제의 기초적 이해를 이해함으로서 향후 캐나다 전문가로서 통상분야에서 필요해질 기초 경제의 이해와 용어들을 습득하도록 한다.

캐나다학세미나 /3/
Canadian Studies Seminar
캐나다학 세미나는 캐나다에 관한 다양한 주제들을 세미나 형식으로 구성하여 교수와 학생간의 토론을 유도하여 캐나다에 대한 전문적 이해를

도모한다.

고급영어회화실습 /3/
Advance English Conversation
All lectures and activities in this course will be offered in English. This course will focus upon the practicing of oral communication, centered around everyday themes and topics.

제2언어습득론 /3/
Second Language Acquisition
This course will cover the principles of language learning and teaching, with focus upon English language learning. It will provide theoretical understanding of how learners come to learn/acquire languages.

중앙아시아학 전공

▶ 교 육 목 적 ◀

중앙아시아학 전공은 중앙아시아에 대한 전문지식과 언어구사 능력을 갖춘 유능한 지역학 전문가를 육성하는 데 그 목적이 있다.

▶ 교 육 목 표 ◀

1. 다민족이 공존하는 중앙아시아의 역사, 지리, 정치, 경제, 문학, 문화 전반에 대한 포괄적인 지역학 소양을 갖춘 자질 있는 중앙아시아 전문가를 양성한다.
2. 공용어인 러시아어를 주축으로 카자흐어, 타직어 등 중앙아시아 지역어의 구사 능력과 연구 능력을 겸비한 창의적인 중앙아시아학 전문가를 양성한다.
3. 본교의 특성화 방향에 부합되는 학제적 성격의 연계전공 및 복수전공을 활성화한다.

□ 교과과정표(전공과목)

학년	학기	교과목명	학점	시간
3	1	고급러시아어	3	3
3	1	중앙아시아전통의례	3	3
3	1	중앙아시아근현대사	3	3
3	1	진로지도상담 I	0	P
3	2	초급카작어	3	3
3	2	중앙아시아경제정책	3	3
3	2	중앙아시아구비문학	3	3
3	2	진로지도상담 II	0	P
4	1	초급타직어	3	3
4	1	중앙아시아고려인사회	3	3
4	1	중앙아시아관광자원	3	3
4	1	진로지도상담 III	0	P
4	2	중앙아시아와국제사회	3	3
4	2	중앙아시아전통음악	3	3
4	2	중앙아시아학세미나	3	3
4	2	진로지도상담 IV	0	P
4-1,2		졸업종합평가	0	P

□ 교과목 해설

고급러시아어 /3/
Advanced Russian
언론매체, 영화, 연극 등을 바탕으로 러시아어의 독해, 청취, 작문을 집중적으로 연습하여 전문분야의 이해력을 높이고 사회에 진출하여 활용할 수 있도록 한다.

중앙아시아전통의례 /3/
Rite of passage of Central Asia
중앙아시아는 페르시아, 돌궐, 이슬람, 몽골 등의 다양한 민족과 그들의 문화가 융합된 지역으로 130여 개의 민족이 거주하는 다문화 공간이다. 유목적 전통과 문화에 기반을 둔 중앙아시아 지역의 다양한 전통과 민족적 색채 및 통과의례

소개.

중앙아시아근현대사 /3/
Modern and contemporary history of Central Asia
재정러시아의 중앙아시아 지배 시기부터 소련을 거쳐 현재에 이르는 중앙아시아 근현대사를 학습하여 지역 전문가로서 역사적 소양을 갖추게 함.

초급카작어 /3/
Beginnig Kazakh
카작어 자모와 단어의 발음을 학습하고, 학교문법을 바탕으로 기본 형태론과 통사론을 체계적으로 학습하여 카작어의 기본 문법구조 이해.

중앙아시아경제정책 /3/
Economic policy of Central Asia
소련의 해체로 말미암아 사회주의 경제체제가 붕괴되고 이와 함께 형성된 현재 중앙아시아의 시장경제 구조 하의 소비성향, 생산체계, 노동시장 등을 살펴보고 국가별 경제구조가 안고 있는 문제점을 파악한다.

중앙아시아구비문학 /3/
Oral tradition of Central Asia
다민족이 거주하는 지역인 만큼 문학 또한 다양할 수밖에 없다. 중앙아시아 제 민족들의 문학에는 페르시아, 이슬람, 몽골 등 주변 문화권의 영향도 짙게 배어 있다. 중앙아시아의 대표적인 민족의 구비문학 갈래와 내용을 소개하고 특성을 살펴본다.

초급타직어 /3/
Beginning Tajik
타직어 자모와 단어의 발음을 학습하고, 학교 문법을 바탕으로 형태론과 통사론을 체계적으로 학습하여 타직어의 기본 문법 이해.

중앙아시아고려인사회 /3/
Korean society of Central Asia
중앙아시아에는 1937년 소련 원동에서 강제로 이주된 35만여 명의 고려인이 거주하고 있다. 소련 시절 고려인 사회는 혈연적 조국과의 교류가 지극히 제한된 가운데 나름대로 현지 생활에 적응하여 성공한 민족이 되었다. 고려인 사회의 역사와 민족문화 보존에 대한 현황을 소개하고 지역사회에서 이들의 역할과 기여를 알아본다.

중앙아시아관광자원 /3/
Tourism resources of Central Asia
중앙아시아는 실크로드의 중심 지역이며 여러 민족과 문화가 교류하면서 생긴 다양한 고중세의 유적이 보존되어 있다. 이 뿐만 아니라, 중앙아시아에는 생태관광자원도 풍부하여 중요한 미래 산업으로 각광을 받고 있다. 이들 유적과 자원을 관광자원으로 개발하기 위한 제3세계와 협력이 요구된다.

중앙아시아와국제사회 /3/
Central Asia and international society
유라시아의 중심에 위치한 중앙아시아는 주변의 다양한 국가와 관계를 맺어 왔다. 현재 중국, 러시아, 유럽, 미국 등이 이 지역의 풍부한 자원을 놓고 패권 다툼을 벌이고 있는가 하면 중동 국가들의 활발한 접촉으로 인해 이슬람 원리주의까지 대두하고 있다. 중앙아시아 국가들의 국제관계에 대한 이해와 국제사회 참여와 기여에 대해 살펴본다.

중앙아시아전통음악 /3/
Traditional music of Central Asia
중앙아시아의 제민족은 고대부터 상호간 밀접한 관계를 맺어왔다. 이런 이유로 음악을 포함한 전

예술분야에 걸쳐 각 민족간 공동유산을 보유하고 있다. 각 민족들이 공유하고 있는 이들 음악 유산의 유사점과 차이점을 파악하고, 중앙아시아 전통음악이 현대음악에 끼친 영향 관계를 알아본다.

중앙아시아학 세미나 /3/
Seminar on Central Asia
중앙아시아를 총체적으로 조망하고 심화학습을 통하여 특정 분야의 이론과 문제점을 제시하고, 주어진 과제를 통하여 학생들이 생각한 바를 학술적 차원에서 논리적으로 정리하여 토론에 참여할 수 있도록 지도하여 이들의 연구능력을 키운다.

국제관계학전공

▶ 교 육 목 적 ◀

국제관계학 전공은 국제화, 세계화 시대에 요청되는 사회과학적 훈련과 외국어, 정보화 능력 함양을 통해 국제 업무를 담당하는 모든 형태의 직무현장에서 창의성과 전문성을 발휘할 수 있는 유능한 인재를 육성하는 데 그 목적이 있다.

▶ 교 육 목 표 ◀

1. 국제적 요인과 국내적 요인의 상호작용을 종합적으로 사고하는 인재를 양성한다.
2. 정치, 경제, 외교, 사회를 구체적이고 입체적으로 이해하는 인재를 양성한다.
3. 국제관계에 대한 최신자료와 정보를 정확하게 분석하는 능동적인 인재를 양성한다.
4. 국제관계와 이에 대한 국내적 대응을 설계하는 정책분야의 전문인력을 양성한다.

□ 교과과정표(전공과목)

학년	학기	교과목명	학점	시간
3	1	국제안보론	3	3
3	1	NGO와국제관계	3	3
3	1	글로벌정치경제	3	3
3	1	진로지도상담I	0	P
3	2	국제기구론	3	3
3	2	비교정치체제론	3	3
3	2	미국외교정책	3	3
3	2	진로지도상담 II	0	P
4	1	국제경제기구론	3	3
4	1	지역통합론	3	3
4	1	국제분쟁과외교협상	3	3
4	1	진로지도상담 III	0	P
4	2	비교정치경제론	3	3
4	2	세계화와국가안보	3	3
4	2	국제협력론	3	3
4	2	진로지도상담 IV	0	P
4-1,2		졸업종합평가	0	P

□ 교과목 해설

국제안보론 /3/
International Security
국가간 관계에서 발생하는 안보딜레마의 구조적 원인과 이를 해결하고자 하는 제도적 방안들, 그리고 새롭게 등장하는 안보위협요인들에 대해 체계적으로 학습하는 것을 그 목적으로 한다.

NGO와국제관계 /3/
NGOs and International Relations
국제관계의 주요 행위자로서 비정부기구(NGO)가 어떤 특징을 가지며, 어떤 기능을 수행하는지에 대하여 이론적으로 이해하고 경험적으로 탐구하도록 하는 데 그 목적이 있다.

글로벌정치경제 /3/
Global Political Economy

글로벌 경제의 등장으로 인해 기존의 국제경제질서가 어떤 변화를 겪었는지를 이해하고, 국내적 수준에서의 경제정책과 경제현상이 글로벌 경제와 어떤 상호작용을 갖는지를 탐구하는 데 그 목적이 있다.

국제기구론 /3/
International Organizations
국제관계에서 국제기구가 수행하는 역할과 그것에 대한 국가 및 지역 수준에서의 대응을 주요 정책영역별로 학습하는 데 그 목적이 있다.

비교정치체제론 /3/
Comparative Political Systems
국내적 수준에서 구성되는 정치체제의 사회적 기반과 제도적 특징들을 유형론적 비교, 국가간 비교, 지역간 비교 등을 통해 학습함으로써 각국의 정치체제를 객관적으로 평가할 수 있게끔 하는 데 그 목적이 있다.

미국외교정책 /3/
American Foreign Policy
오늘날 국제관계에서 가장 큰 영향력을 행사하는 패권국가인 미국의 대외정책이 어떠한 국내외적 조건하에서 어떠한 제도적 기반 위에서 만들어지고, 어떤 결과를 낳는지를 이론적으로 이해하도록 하는 데 그 목적이 있다.

국제경제기구론 /3/
International Economic Organizations
국가간 경제관계를 규율하기 위한 제도로서 등장한 국제경제기구들이 실제로 어떤 기능을 수행하며, 국제경제 및 국내경제정책에 어떤 영향을 미치는지를 무역, 금융, 투자 등 주요 정책영역들을 중심으로 학습하는 데 그 목적이 있다.

지역통합론 /3/
Regional Integration
상호의존과 경제개방으로 특징지어지는 세계화 시대에 지역통합의 현상이 왜 나타나고 확산추세에 있는지, 그리고 지역통합과 국가이익의 관계에 대한 이론적 이해를 제공하는 데 그 목적이 있다.

국제분쟁과외교협상 /3/
International Conflict Resolution and Diplomatic Negotiation
국가간 관계에서 발생하는 분쟁의 원인, 과정, 결과에 대한 이해와 더불어 분쟁조정의 방법으로서 외교협상과 그 성패요인들에 대한 이해를 획득하는 데 그 목적이 있다.

비교정치경제론 /3/
Comparative Political Economy
국내적 수준에서 정치제도 및 행위가 경제정책 및 행위와 밀접한 연관을 가지며, 그 상호관계의 유형이 나라마다 다르게 나타나는 이유를 탐구하고 그 차이의 결과가 국제관계에서 어떻게 드러나는지를 이해하는 데 목적이 있다.

세계화와국가안보 /3/
Globalization and National Security
경제개방과 상호의존으로 특징지어지는 세계화가 일국적 수준에서 인식되어왔던 국가안보에 어떤 영향을 미치고 변화를 가져오고 있는지, 그리고 이에 대한 국가의 대응은 무엇인지를 이론적으로 이해하는 데 그 목적이 있다.

국제협력론 /3/
International Cooperation
구조적 무질서로 특징지어지는 국제관계에서 국가들이 희소한 자원을 두고 벌이는 갈등을 극한까지 끌고 가기보다는 협력을 하게 되는 현상을 이론적으로 설명하고 그 경험적 사례들을 학습하

는 데 목적이 있다.

영미학전공

▶교육목적◀

영미학 전공은 세계화, 국제화의 시대적 흐름을 주도하는 글로벌 언어인 영어의 실질적 구사력을 습득하고, 영어권 국가들의 역사와 사회, 문화적 특징들에 대한 학문적 이해를 갖추도록 교육시키는 데 그 목적이 있다.

▶교육목표◀

1. 글로벌 언어인 영어의 실무적 구사능력을 갖춘 인재를 양성한다.
2. 영미권 사회의 역사, 문화, 지역적 특성들에 대한 이해를 갖춘 인재를 양성한다.
3. 영미권 사회와 국제사회의 상호관계에 대한 균형적 이해를 갖춘 인재를 양성한다.
4. 글로벌 시장에서 영미권 문화에 대한 국제적 감각을 발휘하는 인재를 양성한다.

□ 교과과정표(전공과목)

학년	학기	교과목명	학점	시간
3	1	영미사회의역사	3	3
3	1	영한번역입문	3	3
3	1	비즈니스영어	3	3
3	1	진로지도상담I	0	P
3	2	미국의사회와문화	3	3
3	2	영한통역입문	3	3
3	2	대중매체번역	3	3
3	2	진로지도상담 II	0	P
4	1	미국의정치와경제	3	3
4	1	실무영작문	3	3
4	1	실무영어회화	3	3
4	1	진로지도상담 III	0	P
4	2	영미학세미나	3	3
4	2	영미시사문제연구	3	3
4	2	영어프리젠테이션	3	3
4	2	진로지도상담 IV	0	P
4	1,2	졸업종합평가	0	P

□ 교과목 해설

영미사회의역사 /3/
History of the Anglo-American Societies
영미권 사회의 역사를 국가별로 개관함으로써 오늘날 그들이 갖고 있는 문화와 사회구조를 심도있게 이해하게 만드는 데 그 목적이 있다.

영한번역입문 /3/
Introduction to Translation
영한번역의 기초를 닦고 실제 응용능력을 키우는데 그 목적이 있다.

비즈니스영어 /3/
Business English
다양한 기업들의 직무현장에서 발생하는 영어사용상황에 능동적으로 적응할 수 있는 능력을 배양하는데 그 목적이 있다.

미국의사회와문화 /3/
American Society and Culture
영미권 사회들 가운데 가장 중요한 국가인 미국의 사회와 문화를 깊이있게 분석함으로써 오늘날 세계화의 중심흐름을 파악하는 데 그 목적이 있다.

영한통역입문 /3/
Introduction to Interpretation
영한통역의 기초를 닦고 두 언어의 관계를 실제 통역업무에서 어떻게 해석하는지를 훈련시키는데 그 목적이 있다.

대중매체번역 /3/
Translating Media Materials
대중매체 관련 분야에 종사하고자 하는 영미학 전공자들에게 대중매체 번역의 기초와 응용능력을 함양하도록 하는 데 그 목적이 있다.

미국의정치와경제 /3/
American Politics and Economy
영미권 사회뿐만 아니라 국제사회에서 가장 큰 영향력을 행사하는 미국의 정치와 경제를 개관하는 데 목적이 있다.

실무영작문 /3/
Practical English Writing
다양한 직무현장에서 요구되는 영문 문서 작성능력을 학생들이 갖추게 함으로써 실무적응력을 최대화하는 데 목적이 있다.

실무영어회화 /3/
Practical English Conversation
다양한 직무현장에서 실제적으로 발생하는 영어회화 상황에 적극적으로 대처할 수 있도록 학생들을 훈련시키는 데 그 목적이 있다.

영미학세미나 /3/
Seminar in English and American Studies
지역학으로서 영미학의 주요 쟁점들에 대한 이론적 이해와 경험적 분석을 제공함으로써 영미사회 전반에 대한 심도있는 지식을 갖추도록 하는 데 그 목적이 있다.

영미시사문제연구 /3/
Current Issues in Anglo-American Societies
영미권 국가들에서 오늘날 주된 정치적, 경제적, 사회적 쟁점들이 무엇인지 파악하고 그 내용에 대한 비교론적 관점을 학습하는 데 그 목적이 있다.

영어프리젠테이션 /3/
English Presentation
다양한 직무현장에서 요구되는 영어 발표능력의 증진에 초점을 맞춤으로써 학생들의 실무적응력을 최대화하는 데 그 목적이 있다.

국제통상학과

▶ 교 육 목 적 ◀

글로벌 경제 시대를 선도할 국제통상 전문인력 양성을 통해 국민경제 발전에 공헌함을 목적으로 한다. 창의적 사고와 실천적 참여를 바탕으로, 국제통상의 이론적 지식과 무역 관행에 따른 실무적 지식을 함양시키고, 외국어 구사능력과 정보처리 능력을 향상시켜 무역 거래의 실행 능력을 갖게 하고, 아울러 건전한 통상 윤리관을 확립시킴으로써 국제통상 분야의 이론과 실무 능력을 겸비한 국제통상 전문가를 양성하기 위하여 교육한다.

▶ 교 육 목 표 ◀

1. 글로벌 경제 시대의 국제통상 전문인력 양성.
2. 산업현장 적응력 향상을 위한 글로벌 실무 교육.
3. 세계화와 정보화 시대에 능동적으로 대처하는 전문인력 양성.
4. 국제적 환경에 부응하는 전문지식의 습득 및 활용.

1) 세계화·국제화·개방화에 따른 국제경제체제의 변화 속에서 국제무역과 통상의 변화 과정 및 그것이 우리나라 경제에 미치는 영향과 성격 등을 파악할 수 있도록 무역통상의 이론과 정책에 대한 전문적 지식을 갖추도록 한다.

2) 무역계약의 체결에서부터 이행, 무역분쟁의 처리

에 이르기까지, 무역관행의 이해를 바탕으로 한 무역실무의 전문적 지식을 습득하게 한다.

3) 무역통상영어의 학습을 강화시켜 외국어 사용 능력을 증진시키고, 전자무역의 환경에 적응할 수 있는 컴퓨터 운용 능력을 갖추도록 하여, 국제통상의 실무를 담당하는 전문가로서의 실행능력을 향상시킨다.

4) 정직과 성실에 기초한 상도의관을 기르고, 공정거래를 위한 건전한 국제통상 윤리관을 갖추도록 교육한다.

□ 교과과정표(전공과목)

학년	학기	교과목명	학점	시간
1	1	무역학개론	3	3
1	1	경제학개론	3	3
1	2	경영학원론	3	3
1	2	통계학원론	3	3
2	1	무역상무론	3	3
2	1	마케팅원론	3	3
2	1	외환론	3	3
2	1	국제통상론	3	3
2	2	무역영어	3	3
2	2	컬러마케팅과 광고	3	3
2	2	재무학개론	3	3
2	2	국제경제론	2	2
3	1	무역결제론	3	3
3	1	국제무역론	3	3
3	1	국제경영론	3	3
3	1	파생금융상품론	3	3
3	1	진로지도상담 I	0	P
3	2	국제운송론	3	3
3	2	국제마케팅론	3	3
3	2	국제재무관리론	3	3
3	2	국제통상정책론	3	3
3	2	진로지도상담II	0	P
4	1	무역보험론	3	3
4	1	창업과 국제경영	3	3
4	1	국제투자론	3	3
4	1	국제경영전략론	3	3
4	1	Int'l Economics	3	3
4	1	진로지도상담 III	0	P
4	2	전자무역	3	3
4	2	해외지역연구론	3	3
4	2	국제통상협상론	3	3
4	2	Corporate Finance	3	3
4	2	진로지도상담 IV	0	P
4-1,2		졸업종합평가	0	P

□ 교과목 해설

무역학개론 /3/

Introduction to International Trade

무역학개론은 무역학의 기초지식 함양을 위해 국제경제학, 국제경영학, 국제상학에 관한 총론적인 이론을 교육하고 향후 세분화된 전공과목을 이수하도록 무역학의 기본내용을 강의한다.

경제학개론 /3/

Principles of Economics

경제학개론은 경제학의 기초지식 함양을 위해 미시경제학, 거시경제학, 화폐금융론, 국제경제학 등에 관한 총론적인 이론을 교육하고 향후 국제통상학의 세분화된 전공과목을 이수하고 이해하는데 필요한 경제학의 기본내용을 강의한다.

경영학원론 /3/

Principles of Management

경영학원론은 경영학의 기초개념을 시작으로 기업형태, 경영주체, 거시경영, 경영전략, 경영조직, 경영관리의 세부분야, 경영정보시스템, 경영혁신, 글로벌경영 등 경영학 제분야 의 기본원리와 기법을 체계적으로 정리하고 풍부한 응용사례를 제시한다.

통계학원론 /3/

Principles of Statistics

통계학의 기본이론과 실제 응용방법에 대한 균형잡힌 강의를 바탕으로, 학생들이 연구논문 및 조사보고서 작성 등 정부기관, 연구기관, 기업 등의 실제업무에 직접 활용할 수 있는 통계학의 기초지식과 활용능력을 배양하는 것이 목표이다.

무역상무론 /3/

Foreign Trade Practice

국제무역계약을 체결하고 무역거래를 원활히 수행하기 위하여 수출입 업무절차에 관한 실무 적·법리적·절차적 면을 다루며 무역거래의 형태를 소개하고 무역계약의 체결, 수출입절차, 대금결제, 무역상품의 운송 및 보험, 무역클레임 및 상사중재 등 수출입실무의 전반을 총론 적으로 강의한다.

마케팅원론 /3/

Principles of Marketing

기업이 당면하고 있는 마케팅 문제의 성격과 환경적 요인을 알아보고 마케팅활동의 주요영역을 살펴본다. 제품이 어떻게 계획되고 실행되는지, 유통채널과 함께 소매점포는 어떻게 관리하는지, 제품의 존재와 내용을 소비자들에게 알리는 구체적인 방법인 촉진정책에는 어떤 것이 사용되는지, 마케팅차원에서의 가격은 어떻게 결정되는지를 구체적으로 살펴봄으로써 마케팅에 관한 근본적인 지식을 습득하는 것이 이 수업의 목적이다.

외환론 /3/

Foreign Exchange

외환시장의 구조와 기능을 주된 분석대상으로 하여 환율이 어떻게 결정되는가를 설명하는

각종 모형들, 선물환율과 현물환율간의 관계, 환율제도, 국제통화제도, 그리고 외환위험관리

전략에 대하여 강의한다.

국제통상론 /3/

Introduction to International Commerce

국제통상론은 국제무역 뿐만 아니라 거의 모든 국제경제 활동을 대상으로, 국제통상환경, 국제통상체제, 국제통상규범과 제도, 국제통상정책, 국제통상협상 등의 제분야를 포괄적으 로 다루는 학문분야이다.

무역영어 /3/

Business English

무역실무의 수행에 필요한 무역통신문과 영문서의 작성과 판독에 대한 능력배양과 폭넓은

무역업무의 적응을 위해 무역실무 지식을 토대로 하여 거래제의, 신용조회, 주문, 결제, 선적, 대금회수 등에 이르는 무역거래의 전 과정에 걸쳐 효과적인 커뮤니케이션 능력을

배양한다.

컬러마케팅과 광고 /3/

Color Marketing and Advertising

현대사회와 기업에 있어서 광고의 필요성을 알아보고 시장세분화의 방법, 광고표적 시장선정, 전파·인쇄매체선정, 광고예산책정, 광고제작 등 기업의 광고관리에 관한 총괄적인 분야를 다룬다.

재무학개론 /3/

Introduction to Finance

기업경영목표 달성을 위한 투자의사결정과 자본조달의사결정에 관해 연구하며 위험과 수익률, 자본예산, 자본자산가격결정이론, 포트폴리오 이론 및 자본구조이론에 대하여 강의한다.

국제경제론 /3/

Global Economics

국제무역의 이론과 정책, 국제수지, 환율과 외환시장, 개방경제 거시경제론, 국제통화제도, 국제금융시장과 국제자본이동, 금융외환위기 등 다양한 국제경제학 분야에 대한 전문 지식을 습득한다.

무역결제론 /3/

Payment Theory & Practice

무역거래의 다양한 대금결제방식을 학습하는데, 결제방식을 학습·이해하여 거래당사자에게 존재하는 위험을 줄이기 위한 적합한 결제방식을 선택·적용하면, 무역거래의 안전성을 유지하여 거래활성화를 통한 시장점유율 증가로 계속적으로 성장·발전하는 무역기업의 경영목표에 큰 도움을 제공한다.

국제무역론 /3/

International Trade Theory

다양한 국제무역의 이론에 대한 체계적 강의를 바탕으로 학생들이 경제생활 및 기업에서 국제무역 관련실무에 활용할 수 있는 전문지식과 교양의 습득을 목표로 한다.

국제경영론 /3/

International Business

전략과 경영관리 측면에서 글로벌화와 현지화를 동시에 추구하는 방법을 모색하는 글로벌기업의 활동을 학습한다. 국제무역, 국제금융, 해외직접투자, 국제경영정책, 국제마케팅 등의 국제경영기능을 학습한다.

파생금융상품론 /3/

Derivative Securities and Markets

전통적 금융수단과 결합되어 첨단기법의 위험관리를 가능케 하는 선물 · 옵션 · 스왑 등 파생증권들의 가격결정이론과 이들을 이용한 다양한 위험관리기법들을 소개하고 새로운 복합금융상품의 구조분석 및 응용전략 등을 다룬다.

진로상담Ⅰ /P/

Carrier Development Council

진로상담은 개인의 진로 발달을 도와주는 일련의 과정으로써 한 순간의 학교 선택이나 직업 의 선택만을 위한 활동이 아니라, 과거·현재·미래를 총괄하는 연속적인 과정이며, 개인의 진로 계획 및 준비, 직업 준비와 선택, 진로 문제의 해결과 적응을 단계적으로 도와주는 연속적인 과정이다

국제운송론 /3/

International Transportation

주요 운송서류 및 운송약관과 선하증권의 특성, 기재사항, 선하증권 등 주요 운송증권 약관을 이해하고, 관련규칙을 학습한다.

국제마케팅론 /3/

International Marketing

국제기업의 마케팅관리문제를 다룬다. 해외시장진입 및 확장전략, 국제제품시장 포트폴리오전략, 국제제품 포지시녕 등 국제마케팅 분야의 주요 모형 및 개념을 소개하고, 각 국의 상이한 정치, 법률, 사회, 문화적 환경이 마케팅의 4P 전략에 미치는 영향을 분석한다.

국제재무관리론 /3/

International Financial Management

국제재무환경 및 국제금융시장 주도 및 상품에 관하여 살펴본 후 다국적기업의 재무전략, 즉 국제자본예산, 국제금융시장에서의 자금조달, 해외직접투자 및 국제포트폴리오투자, 이전가격전략, 그리고 국제조세전략 등에 관하여 강의한다.

국제통상정책론 /3/

International Commerce Policy

국제통상정책의 정의와 변천, 관세 및 비관세정책 등 국제통상 정책수단의 경제적 효과를 분서가여 국제경제환경 변화에 대응한 최적의 국제통상정책을 선택, 적용할 수 있는 이론적 기초를 강의한다. 아울러 국제통상체제 및 환경 변화에 대한 실제 대응방안을 배운다.

진로상담 Ⅱ /P/

Carrier Development Council

진로상담은 개인의 진로 발달을 도와주는 일련의 과정으로써 한 순간의 학교 선택이나 직업 의 선택만을 위한 활동이 아니라, 과거·현재·미래를 총괄하는 연속

적인 과정이며, 개인의 진로 계획 및 준비, 직업 준비와 선택, 진로 문제의 해결과 적응을 단계적으로 도와주는 연속적인 과정이다.

무역보험론 /3/
International Marine Insurance
해상보험의 이론과 실무적 내용을 집중 강의하여 무역보험과 관련된 현실적 감각과 적용을 도모하고자 한다.

창업과 국제경영 /3/
Entrepreneurship and International Business
미국 · 유럽공동체 · 일본 · 동남아시아 · 중국 · 남미 · 아프리카 · 중동 · 동구권 등 주요 해외시장별로 시장의 주요특성을 이해한다. 각 지역 및 국별 시장의 거시경제적 환경특성, 사회문화적 특성, 법률적 환경 등에 대해 이해한다. 각 시장별 소비자들에게 접근하기 위한 시장 세분화, 소비자행동의 이해, 각 주요시장에 대한 진출전략수립 과정에 대해 이해한다.

국제투자론 /3/
International Investment
포트폴리오 이론과 불확실성하의 투자이론을 바탕으로 국제포트폴리오 위험과 수익에 관하여 논의하고 국제포트폴리오 구성을 위한 증권의 평가 및 투자분석 기법, 채권투자전략, 국제투자관리 및 성과평가 등에 관해 강의한다.

국제경영전략론 /3/
International Business Strategy
국제경영의 전반적인 내용을 다루며 특히 환경변화에 따른 대책을 살펴보는 것은 물론, 해외시장 선정, 해외시장 진출 전략에 관한 이론적 배경과 실제 해외유명기업들의 성공과 실패 사례를 분석한다.

International Economics /3/
국제무역의 이론과 정책, 국제수지, 외환시장, 국제통화제도, 국제금융시장과 국제자본이동, 금융위기 등을 포함한 국제무역 및 국제금융 분야에 대한 포괄적 전문지식을 습득함으로써 국제경제 관련 실무 수행 능력을 제고한다.

진로상담 Ⅲ /P/
Carrier Development Council
진로상담은 개인의 진로 발달을 도와주는 일련의 과정으로써 한 순간의 학교 선택이나 직업 의 선택만을 위한 활동이 아니라, 과거 · 현재 · 미래를 총괄하는 연속적인 과정이며, 개인의 진로 계획 및 준비, 직업 준비와 선택, 진로 문제의 해결과 적응을 단계적으로 도와주는 연속적인 과정이다

전자무역 /3/
Electronic Trade
수출 및 수입에 있어서 전자적 형태를 이용한 바이어 발굴, 계약, 대금결제 및 EDI통관 등 전반적인 무역절차에 대한 실무를 인터넷으로 처리하는 전자무역을 이해하고 실습을 통해 전자무역을 이해하고 연구한다.

해외지역연구론 /3/
Overseas Area Studies
세계 각국의 다양한 시장은 나름의 특성과 구조를 가지고 있으므로 이를 주요 지역별로 연구하는 것은, 기업들이 이들 시장에서 보다 효율적인 기업활동을 수행하는 데 매우 중요하다. 본 과목에서는 세계시장의 개관, 주요 해외시장별 구조와 특징, 거시경제적 환경, 시장국별 소비자행동, 주요시장에 대한 진출전략 등을 탐구하게 된다

국제통상협상론 /3/
International Trade Negotiations
국제협상의 이론과 실무에 대한 전반적 이해를 통해, 기업체, 정부기관 등 실무 현장에서 국제무역 및 통상에 수반되는 기업간 또는 정부간 국제경영 및 국제통상 협상업무에 활용할 수 있는 전문지식과 교양을 습득하는

것을 목표로 한다.

기업재무 /3/
Corporate Finance /3/
기업재무에 관한 기본적 이론을 소개하고 자본예산편성, 자본비용, 재무구조, 배당정책 등에 관하여 강의한다.

진로상담 Ⅳ /P/
Carrier Development Council
진로상담은 개인의 진로 발달을 도와주는 일련의 과정으로써 한 순간의 학교 선택이나 직업 의 선택만을 위한 활동이 아니라, 과거·현재·미래를 총괄하는 연속적인 과정이며, 개인의 진로 계획 및 준비, 직업 준비와 선택, 진로 문제의 해결과 적응을 단계적으로 도와주는 연속적인 과정이다.

사범대학

▶ 교 육 목 적 ◀

사범대학은 본교 창학이념인 기독교 정신과 홍익인간 기초하여 학생들이 올바른 가치관을 형성하고, 건전한 인격을 연마하여, 전문적 실무능력을 갖출 수 있도록 교육한다. 이로써 개인의 발전을 도모할 뿐만 아니라, 나아가 지역사회와 국가가 필요로 하는 인재를 양성한다.

▶ 교 육 목 표 ◀

1. 교육전문지식과 폭넓은 교양교육으로 교육전문가로서의 건전한 인성과 사명감 윤리의식을 기른다.
2. 비판적 시각과 교육적인 안목을 갖춘 창의적인 교육전문가를 양성한다.
3. 미래지향적인 교육자적 시각과 첨단 교육정보체제의 활용을 통하여 세계화 및 정보화에 능동적으로 대처하여 교육의 수월성을 높인다.

교육학과

▶ 교 육 목 적 ◀

건전한 교육관으로 교육학 전반에 걸친 이론과 실제를 탐구하여 교육전문가로서 갖추어야할 전문지식과 실천능력을 함양한다.

▶ 교 육 목 표 ◀

1. 국가 및 사회를 이끌어 가는데 필요한 건전한 이념·가치관·교육관을 갖도록 한다.
2. 교육이론 및 실제에 관한 폭넓은 연구를 통하여 교육 전문가로서의 식견과 연구능력을 기른다.
3. 일선 학교 및 사회교육기관의 교육담당자로서의 전문지식과 실천 능력을 기른다.

□ 교과과정표(학과기초)

학년	학기	교 과 목 명	학점	시간
1	1	교육학개론	3	3
1	1	교육사회학	3	3
1	2	교육심리학	3	3
1	2	교육철학	3	3
2	1	교육통계	3	3
2	1	교육사	3	3
2	1	발달심리학	3	3
2	1	교육상담	3	3
2	1	환경교육론	3	3
2	2	성격과적응	3	3
2	2	교육과정	3	3
2	2	교육행정학	3	3
2	2	교수학습이론	3	3
3	1	교육공학	3	3
3	1	기업교육론	3	3
3	1	평생교육론	3	3
3	1	교육연구방법	3	3
3	1	교육학교과교육론	3	3
3	1	진로지도상담 Ⅰ	0	P
3	2	도덕·윤리교육론	3	3
3	2	심리검사	3	3
3	2	비교교육학	3	3
3	2	학교 · 학급경영	3	3
3	2	교육학교과교재연구및지도법	3	3
3	2	평생교육방법론	3	3
3	2	진로지도상담 Ⅱ	0	P
4	1	사회심리학	3	3
4	1	인턴십	3	4주
4	1	교육제도및정책	3	3
4	1	교육평가	3	3

4 - 1	교육학교과논리및논술	2	2
4 - 1	진로지도상담 Ⅲ	0	P
4 - 2	교육경제론	3	3
4 - 2	교육과컴퓨터	3	3
4 - 2	생활지도	3	3
4 - 2	교사교육론	3	3
4 - 2	진로지도상담 Ⅳ	0	P
4-1,2	평생교육실습	3	6주
4-1,2	졸업종합평가	0	P

□ 교과목 해설

교육학개론 /3/

Introduction to Pedagogy

교육의 기본 개념을 이해하고 교육학에서 다루어지는 연구 영역들과 문제에 대하여 기본적인 이해를 갖도록 하고, 교육학에 대한 흥미와 학문적 동기를 갖도록 한다.

교육사회학 /3/

Sociology in Education

교육과 사회와의 관계와 교육체계 내부에 대한 사회적 성격 분석을 통하여 교육에 대한 사회학적 관점을 이해하고, 교육현실의 분석에 적용할 수 있는 기틀을 형성하도록 한다.

교육심리학 /3/

Educational Psychology

교수-학습과정을 이해하고 그 과정을 개선하는 방법의 개발을 핵심과제로 삼고, 교육에 대한 심리학적 연구에서 원리와 이론, 교수절차, 학습자와 학교에 대한 측정과 평가의 실행방법을 터득하게 하고, 학습과정에 심리학적 방법의 적용 능력을 갖추게 한다.

교육철학 /3/

Philosophy of Education

교육이 궁극적으로 어떤 인간을 육성할 것이며, 그 목적을 위하여 어떤 내용과 방법을 선택할 것이냐 하는 것은 교육철학의 문제다. 따라서 다양한 교육철학의 입장을 이해하고 올바른 가치관과 교육관을 확립함으로써 교육의 올바른 목표와 방향을 설정하고 바른 교육의 방법을 선택하고 실천할 수 있도록 한다.

교육통계 /3/

Educational Statistics

교육통계는 교육의 과학적 접근중의 하나로서 실질적 학술 자료를 통하여 상호 이해 및 학문적 의사소통이 가능하게 하고, 교육학적 실증 자료를 의미 있게 처리하는 방법을 터득하고, 자신의 연구를 객관적으로 설명할 수 있는 통계적 기법을 터득하게 한다.

교육사 /3/

History of Education

교육의 역사를 이해하고 교육제도와 방법 및 사상이 어떻게 변천 발달되어 왔는가를 학습함으로써 교육을 종합적 삶의 현상으로 파악할 수 있도록 한다. 또한 한국교육의 변천사와 서양 교육의 변천사를 비교 분석하여 오늘의 교육과 한국 교육이 나아갈 방향을 탐구하는데 길잡이가 되게 한다.

발달심리학 /3/

Developmental Psychology

발달심리학은 출생부터 죽음에 이르기까지 나타나는 인간의 신체적, 심리적 변화, 즉 연령과 관련된 개체 발생적 행동 변화를 연구하는 심리학 분야이다. 이 분야를 연구하기 위해서는 개인 내의 변화성에 대한 이론을 이해하고, 개체 발생적으로 행동변화를 연구하고, 행동 자료와 개인 간의 규칙적 관계성에 대한 이론의 이해가 필요하다.

교육상담 /3/

Educational Counseling

교육상담은 교육적 차원에서 학생생활이나 개인의 적응 문제를 해결하는 데 도움을 주는 것이 목적이다. 그러기 위해서는 상담에 대한 이론적 지식과 상담의 기술이 갖

추어져야 하며 상담자로서의 필요한 자질의 요건을 갖추어야 한다. 교육상담에는 상담기법의 배경에 대한 학설, 심리학적 기본지식, 과학적 심리기능 파악방법 등이 필수요건으로 되어 있다.

환경교육론

Environmental Education

유기체인 인간의 모듬살이 공간인 환경에 대해서 포괄적인 이해를 함으로써 인간과 환경의 관계를 규명하고 환경오염이 구체적으로 인간에게 미치는 직접적·간접적 영향을 분석하여 종합과학으로서의 환경교육의 필요성과 환경보존의 중요성을 깨닫게 할 필요가 있다.

성격과적응 /3/

Personality and Adjustment

인간의 성격을 이해하는 과목으로서 교육자 자신이나 교육 대상자를 이해하는 과정에서 성격심리에 대한 이론을 학습하고, 인격 발달, 대인관계, 사회생활에서 바람직하게 적응하는 과정 및 방법에 관한 성격이론 체계를 터득하게 하는 것이 목적이다.

교육과정 /3/

Curriculum

교육과정의 정의에 관한 다양한 수준의 개념체계들을 살펴보고 교육과정의 여러 가지 형태들을 알아보도록 한다. 또한 교육과정의 기초가 되는 학문들에 대하여 살펴보고, 실제로 교육과정을 개발하는데 필요한 활동들에 관하여 탐색한다.

교육행정학 /3/

Educational Administration

학교를 포함한 교육행정기관 등에서 행정가로서의 자질과 자격을 구비하기 위하여 다양한 교육행정학 이론들과 실제들을 탐구하는 학문이다.

교수학습이론 /3/

Theory of Instruction & Learning

우리가 어떻게 새로운 지식과 행동 등을 학습해 가는가에 대한 제반 이론들을 다루게 되며 학습의 개념 및 인간의 학습에 관한 심리학적 연구 및 이론들을 살펴보고 이를 바탕으로 교수이론 및 학습이론, 교육공학적 접근 등을 이해한다. 이를 통하여 실제 교육현장에서의 수업설계 및 전개과정 등에 적용할 수 있는 실천적인 능력을 기른다.

교육공학 /3/

Educational Technology

교육의 효과, 효율성을 어떻게 높일 수 있을 것인가에 대하여 연구하는 학문으로 교수-학습이론, 시청각 이론, 통신이론, 개별화 수업, 교수매체활용, 교수설계, 컴퓨터 보조 수업과 함께 정보통신기술의 발달과 함께 정보화 사회에서 요구되는 다양하고 효과적인 교육의 방법으로 원격교육, 웹 기반 교육 등에 관한 이론 및 실제 등에 대하여 학습한다.

기업교육론 /3/

Corporate Education

기업체에서 인력자원 개발 및 관리 요령을 제시하고 각 단계에서 고려해야 할 이론 및 원리를 학습하며 실습을 병행한다. 실제 기업교육에 관련 자료들을 통하여 연수원이나 인력개발원에서의 사원교육방법 등에 대한 다양한 자질과 기술을 습득한다.

평생교육론 /3/

Lifelong Education

평생교육은 앞으로 전개될 21세기 한국교육의 가장 중요한 개념이다. 이에 따라 미래 교육 전문직에 종사할 수강생에게 평생교육이론에 대한 기본적인 이해와 함께 평생교육 실제에 대한 전문적인 지식을 습득하게 하고 평생교육현장을 직·간접적으로 경험하게 한다.

교육연구방법 /3/

Methodology of Educational Research

인간 교육을 다루는 학문으로서, 교육학의 과학적 접근

방법의 기본을 이해하고 교육학 연구에 도움이 되는 다양한 기초 학문과 이론을 적용하여, 인간 학습의 효과를 높이는 교육적 연구방법을 실제와 실증을 통하여 학습하게 함이 목적이다.

교육학교과교육론 /3/

Theories of Pedagogic Subject Matter Education

교육학을 전공하고 있는 교육학도들에게 일선 고등학교 현장에서 교양과목으로 편성·운영하고 있는『교육학』이 교육목표를 무엇으로 설정하고, 교수·학습경험의 선정과 조직은 어떤 형태로 이루어졌으며, 이를 효과적으로 지도하기 위한 방안은 어떤 것인지를 심도 있게 탐색하고 그 지도법을 개관함으로써 교사로서의 기본적인 안목을 기를 당위성이 있다.

도덕·윤리교육론 /3/

Theories of Moral Education

인간사회에서의 기초적이고 기본적인 생활습관의 체득이 매우 중요하다는 인식에 기초하여 중등학교의 도덕 및 윤리 교과 성격과 그 중요성을 이해하고, 나아가 교과운영 원리와 교수방법을 익히기 위하여 도덕성의 개념에 관한 윤리학설과 도덕성에 관한 연구 성과를 검토하고 이를 학생지도에 반영할 능력과 자질을 함양할 필요성이 있다.

심리검사 /3/

Psychological Testing

심리검사의 목적, 검사의 제작 및 표준화 과정의 이론을 이해하고, 검사의 실시 및 활용 방법을 습득하여, 개인의 성격적 성향 및 심리적 능력을 파악할 수 있게 하고, 각종 검사들을 실제로 실시 할 수 있는 능력을 갖추게 하는 것이 강의 목적이다.

비교교육학 /3/

Comparative Education

비교교육학적 분석법을 학습하고, 한국 및 세계의 교육제도를 이해함으로써 한국 교육제도의 현재 위상을 정확히 인식하고, 한국의 교육제도 개혁에 대한 바람직한 방안을 모색한다.

학교 · 학급경영 /3/

School & Classroom Management

학교 · 학급경영에 관한 다양한 이론과 경영기법을 기초로 하여 학교 · 학급경영자로서의 자질과 기술을 탐구하는 학문이다. 경영자로서의 자질과 역량이 학교 · 학급경영의 성과와 발전에 심대한 영향을 미치며 연계전공 교사자격증 획득하는 데에도 필요한 과목이다.

교육학교과교재연구및지도법 /3/

Studies in Teaching Materials & Instructional Methods in Education

교육학을 전공하고 있는 교육학과 학생들로 하여금, 일선 고등학교 현장에서 교양과목으로 편성·운영·지도하고 있는『교육학』교과의 지도내용을 이해하고, 이를 효과적으로 지도하기 위한 교재연구와 실제적인 지도방법을 동시에 탐색하게 함으로써 중등교사로서의 자질을 함양하도록 교육학에 대한 인식을 재정립시킬 필요성이 대두되고 있다.

평생교육방법론 /3/

Methodology of Lifelong Education

학교교육이 인간의 삶의 질 향상이라는 고유의 책무성이 있음에도 불구하고 이를 잘 감당하지 못함으로 인하여 비판의 대상이 되었고, 더불어 사회변동, 생애주기 그리고 계속통합교육의 필요성에서 출발한 평생교육이 학령기의 학생지도와는 차별화되는 교육활동으로 다양성 및 융통성을 특성으로 하고 있는데, 이는 학교교육 대비 상대적인 장점이 됨과 동시에 약점이기도 하다는 점을 감안하여 효과적인 평생교육 지도법을 교육학을 전공하는 학생들에게 이해시킬 필요가 있다.

사회심리학 /3/

Social Psychology

일상생활에서, 타인이 존재한다고 생각하거나, 상상이나

상징으로 타인이 존재하여 개인의 생각, 감정 및 행동에 영향을 이해하고 설명하려는 사회심리학의 다양한 이론을 교육 상황이나 실제생활에서 적용할 수 있도록 하는데 목적이 있다.

인턴십 /3(4주)/
Intenship
지식기반 사회에서 요구하는 인재는 이론과 실제를 접목한 선행경험을 가진 자로서 산업현장에 투입하기 위한 직전교육을 최소화 할 수 있는 인재여야 한다. 이러한 이유로 인하여 우리 대학교에서는 목적지향 맞춤형 실용교육과정을 개발하여 산업현장과 교육 수요자 요구수준을 동시에 충족할만한 교육활동을 전개하려는 노력을 경주하고 있다. 이에 거교적인 노력에 발맞추어 학과 차원에서도 핵심능력을 겸비하여 스스로 경쟁력을 갖춘 인재를 양성하고자 인턴십프로그램을 운영함으로서 교육활동의 다양화를 꾀할 필요성이 대두되고 있다.

교육제도및정책 /3/
Educational System and Policy
교육제도 및 정책의 형성에 관한 이론 및 기법 등을 탐구함으로써 한국의 교육제도 및 정책의 발전과정을 이해하며, 전 세계 교육개혁의 동향을 탐색하는 강좌이다. 교육제도 및 정책의 이론과 실제에 대한 체계적인 학습과 탐구를 통하여 예비교사 및 예비 교육행정가의 정책적 지식과 안목을 기를 수 있다.

교육평가 /3/
Educational Evaluation
교육평가 및 측정의 중요성과 내용의 이해하며 교수-학습의 과정 및 교육성취도의 극대화, 학습자의 행동 및 태도변화에 기여할 수 있는 평가의 방법을 모색하며 현 평가체제의 문제점 및 바람직한 교육평가의 방향에 대하여도 알아본다.

교육학교과논리및논술 /2/
Thinking & writing Curriculum & Instruct in Education
교육학을 전공하고 있는 교육학도들로 하여금 논리적 사고와 글로 표현하는 활동을 경험하게 함으로써 논리와 논술에 대한 기본적인 사고력과 문장표현력을 증진시키고 이를 학생들에게 지도할 수 있는 능력까지 배양함으로써 교사로서의 자질 함양과 창의적인 교수학습방법을 체득하게 할 필요성이 있다.

교육경제론 /3/
Economics of Education
교육현상 및 제도, 정책 등을 경제학적 시각으로 분석할 수 있도록 이론적 기초를 학습하며, 교육재정의 주요 이론과 실제에 대해 학습함으로써 예비교사 및 예비교육행정가의 교육경제학적 지식과 안목을 기르도록 한다.

교육과컴퓨터 /3/
Education & Computer
새로운 매체의 발달에 비하여 낙후되어있는 현대의 교육방법을 개선하고 교육정보화의 구현을 위한 컴퓨터의 교육적 활용능력, 즉 교육적 맥락에서 컴퓨터 관련 개념 및 교육적 활용, 교육용 소프트웨어 조사 및 평가, 수업에서의 컴퓨터의 효과적인 활용방법 및 수업설계안 제작, ICT 활용 수업설계방법 등을 다루며, 실체 교수매체에서의 컴퓨터가 교육에 어떻게 효과적으로 활용될 수 있는지에 대한 이론적 · 실제적인 접근 등 다양한 지식 및 실례에 적용할 수 있는 능력을 습득한다.

생활지도 /3/
Guidance
생활지도는 학생 스스로 자신의 특성과 잠재력을 깨닫고 자신을 둘러싼 환경과 당면문제를 이해하도록 도와 진로, 개인, 사회적 문제들에 대해 현명한 의사결정을 하도록 하며 원만한 적응과 자기실현을 돕는 활동이라 할 수 있다. 이는 학생들이 신체적, 정신적, 심리사회적, 교육적으로 건강하게 성장할 수 있도록 촉진하며, 행복하고 건강한 삶을 영위하도록 돕기 위해 필요하다.

교사교육론 /3/

Theory of Teacher Education

중등학교의 교사가 되기 위한 이론과 실제를 학습하는 학문이다. 교사로서의 다양한 자질과 자격을 갖추는 데 필요하며 동시에 많은 학생들이 교사자격증을 획득하므로 반드시 필요한 과목이다.

평생교육실습 /P(6주)/

Practicum of Life-long Education

평생교육사란 일정 규모 이상의 사회교육단체(평생교육)에서 교육과정의 운영 및 편성과 프로그램의 분석과 평가를 담당하는 자를 의미한다. 평생교육의 이념을 당성하기 위한 전문성과 능력 있는 평생교육기관 종사자를 양성하여 실제 평생교육기관에서 이루어지는 다양한 사회교육(평생교육)프로그램을 효과적으로 계획하고 실천 및 분석 · 평가하는 능력을 기르게 된다.

유아교육과

▶ 교 육 목 적 ◀

유아교육과는 기독교정신을 바탕으로 유아의 성장 · 발달에 따른 제 이론과 전인적 발달을 이끌 수 있는 프로그램을 학습하고 단계적 현장 실습과정을 통하여 이론과 실제가 겸비된 유능한 유아교육 전문가를 양성하는 데 목적을 둔다.

▶ 교 육 목 표 ◀

1. 기독교 정신에 입각한 유아교육
2. 세계화 시대에 따른 미래지향적인 전문인교육
3. 실습교육 강화를 통한 현장중심교육

□ 교과과정표(학과기초)

학년	학기	교과목명	학점	시간
1	- 1	유아교육론	3	3
1	- 1	유아교육사상사	3	3
1	- 2	아동복지	3	3
1	- 2	아동발달	3	3
2	- 1	놀이지도	3	3
2	- 1	유아수학교육	3	3
2	- 1	유아미술교육	3	3
2	- 1	녹색성장교육	3	3
2	- 1	기악실기 I	3	6
2	- 2	유아교육과정	3	3
2	- 2	아동건강교육	3	3
2	- 2	유아사회교육	3	3
3	- 1	영유아교수방법론	3	3
2	- 2	기악실기Ⅱ	3	6
3	- 1	유아동작교육	3	3
3	- 1	유아언어교육	3	3
3	- 1	유아음악교육	3	3
3	- 1	아동관찰및행동연구	3	3
3	- 1	유아교육교과교육론	3	3
3	- 1	유아관찰및실습	2	4
3	- 1	진로지도상담 I	0	P
3	- 2	아동문학	3	3
3	- 2	유아과학교육	3	3
3	- 2	통계적방법및자료처리실습	3	3
3	- 2	유아교육교과교재연구및지도법	3	3
3	- 2	유아교육현장참여및실습	2	4
3	- 2	진로지도상담 II	0	P
4	- 1	영유아프로그램개발과평가	3	3
4	- 1	전통문화와다문화교육	3	3
4	- 1	아동생활지도	3	3
4	- 1	유아교육교과논리및논술	2	2
4	- 1	진로지도상담 III	0	P
4	- 2	유아기독교교육	3	3
4	- 2	부모교육	3	3
4	- 2	유아인지발달과교육	3	3
4	- 2	진로지도상담 IV	0	P
4-1,2		졸업종합평가	0	P

□ 교과목 해설

유아교육론 /3/
Introduction to Early Childhood Education
유아교육의 개념과 발달 이론을 바탕으로 우리나라 유아교육 체제, 유치원 교육과정의 변천, 유아교육에서의 프로그램, 놀이, 교사 및 환경, 유아교육의 주요 문제 등을 고찰하여 유아교육에 대한 전반적 이해와 기초지식을 획득한다.

유아교육사상사 /3/
Thoughts in Early Childhood Education
고대에서 현대에 이르기까지의 시대별 교육사상의 변천 과정을 고찰함과 동시에 그 시대의 교육사상가들의 아동교육관을 추출하여, 유아교육의 철학적 기초를 확립한다.

아동복지 /3/
Child Welfare
아동복지에 필요한 법적 근거와 이론적 배경을 살펴보고, 유아복지 시설 현장학습을 통한 실태 파악을 통해 우리나라 유아복지의 발전방향을 모색한다.

아동발달 /3/
Child Development
인간의 발달 중 수정에서 아동기까지의 발달 이론을 살펴보아 유아교육 및 지도에 대한 기초를 갖추고, 유아의 인지, 사회, 언어, 성격, 신체, 정서 등의 발달과정과 특징을 이해하며 이를 토대로 유아의 발달을 촉진시키는 프로그램을 계획·실행·평가하는데 기초를 마련한다.

놀이지도 /3/
Play and Teaching Method
놀이이론의 최근 경향을 살펴보고 유아의 발달과 놀이에 관한 이론적 연구를 기초로 놀이에 대한 이해와 놀이행동의 관찰 및 분석과 실제 놀이지도 방법을 연구한다.

유아수학교육 /3/
Mathematics of Education Children
유아수학교육의 기본개념과 중요성을 인식하고 유아기 발달에 적합한 유아수학 교수-학습방법을 실천할 수 있는 기초를 마련한다.

유아미술교육 /3/
Art for Young Children
유아미술교육의 기초이론을 습득하고 그리기, 만들기, 꾸미기 활동 경험을 통해 창의적 표현능력과 심미감을 신장한다.

녹색성장교육 /3/
Education for Green Development
자연 및 인간 생태계의 수용 능력 안에서 미래 세대가 자신들의 필요를 충족시킬 수 있는 능력을 훼손하지 않으면서 현재의 필요를 충족시켜 나가는 교육으로, 지속가능발전의 개념과 내용, 절차 등에 대해 이해한다.

기악실기 Ⅰ /3(6)/
Instrument Playing (I)
유아의 음악교육이 효과적으로 이루어질 수 있도록 음악이론의 기초적인 이해능력과 피아노의 연주 능력을 향상시킨다.

유아교육과정 /3/
Curriculum in Early Childhood Education
유아교육과정의 기초 이론과 유아교육과정의 유형 및 특성을 알고 우리나라 유치원 교육에 맞는 유아교육과정을 계획, 운영, 평가할 수 있는 능력을 갖춘다.

아동건강교육 /3/
Early Childhood Health education
유아의 건강 및 안전 관리에 관한 기초적인 지식을 갖추고, 유아교육에서의 유아건강 및 영양, 안전교육의 실

천방법을 습득한다.

유아사회교육 /3/
Social Studies for Young Children
유아의 사회화 과정과 사회교육에 관한 이론을 연구하고 유아교육현장에서의 사회교육의 계획과 수행을 위한 현장방문 및 지도방법을 연구한다.

영유아교수방법론
Instructional Media in Early Childhood Education
영유아교수방법의 이론을 기초로 교육현장에서 활용되는 다양한 교수매체들을 체계적으로 연구 활용하면서 다양한 교수매체를 통한 효율적인 교수-방법을 모색한다.

기악실기Ⅱ /3(6)/
Instrument Playing (II)
유아의 음률활동을 보다 효과적으로 지도할 수 있도록 피아노의 연주 능력을 향상시킨다.

유아동작교육 /3/
Movement Education for Young Children
신체 활동의 이론과 실기를 통하여 유아들의 신체탐색과 기본동작 및 창의적 표현능력을 키울 수 있는 교수능력을 기른다.

유아언어교육 /3/
Language Education for Young Children
유아의 언어발달 및 문해 발달에 관한 제이론을 연구하고 실제 교육현장에서의 유아언어지도를 위한 전문적인 교수방법을 연구하며 교수기술을 습득한다.

유아음악교육 /3/
Music Education for Young Children
유아의 발달수준에 적합한 음악활동을 돕도록 하기 위하여 음악교육의 기본적인 이론을 탐구하고 유아음악활동을 연구하며 교수방법을 배운다.

아동관찰및행동연구 /3/
Young Children Observation & Behavior Research
유아교육에 관한 연구의 과학적 접근의 기초를 이해하고, 교육 현장에서 연구를 수행할 수 있는 기초를 마련한다. 또한 아동의 심리적 특성을 측정하고 다양한 영역에서 아동의 발달을 평가하는 기법을 학습한다.

유아교육교과교육론 /2/
Theories of Subject Matter Teaching in Early Childhood Education
유아교육과정의 기본 모형을 이해하고 이를 기반으로 학습장면에 맞는 유아 교과과정을 선정 · 조직할 수 있는 능력을 기른다. 또한 수준별 교육을 실행할 수 있는 현장 적용이 가능한 교수계획안을 작성하여 바람직한 유아교육과정 모형을 탐색하고 개발하는 능력을 습득한다.

유아관찰및실습 /2(4)/
Field Observation & Practice
유아교육기관에서의 하루일과 운영 및 교수법, 유아와의 상호작용 및 환경구성, 교육과정의 운영 및 제 문제점을 관찰하고 참여하면서 유아교육의 이론과 실제를 비교 분석하여 유아교사의 역량을 기른다.

아동문학 /3/
Literature for Young Children
아동문학에 관한 제이론을 연구하고 실제교육현장에서 실시할 수 있는 문학교육을 위한 교수방법과 지도방법을 연구하고 응용하는 능력을 갖춘다.

유아과학교육 /3/
Science Education for Young Children
유아과학교육의 기본개념과 내용을 살펴보고 유아기 발달에 적합한 과학교수-학습방법을 연구한다.

통계적방법및자료처리실습 /2(4)/
Statistics
통계적 방법에 대한 기본 원리와 방법을 학습하고 양적 교육연구에 필요한 통계적 기법의 이론과 실제를 학습한다. 특히 사회과학 기술통계학의 부분인 빈도 분포와 측정, 상대적 위치, 회귀, 상관관계 등의 기법을 다루며, spss의 실습을 통해 자료처리 방법을 숙달한다.

유아교육교과교재연구및지도법 /2/
Studies in Teaching Materials & Instructional Methods in Early Childhood Education
유아교육과정 내용을 이해하고 교육계획, 교육내용, 교수학습방법, 평가 능력을 갖추며, 교과 특성을 연구분석하여 수업시연 경험을 가짐으로써 그 교육적 효과를 검증하여 교수능력을 갖춘다.

유아교육현장참여 및 실습 /2(4)/
Early Childhood Education Field Participation & Practice
다양한 형태의 유아교육현장에 참여하여 교과운영 및 교수법, 상호작용 및 환경구성을 관찰하고 현장실습을 통하여 전반적인 운영 및 문제점을 파악하여 유아교육의 이론과 실제를 통합하여 경험한다.

영유아프로그램개발과 평가 /3/
Programs of Early Childhood Education
세계 여러나라의 영유아 교육프로그램을 비교분석하여 우리나라 영유아교육프로그램의 개발과 평가를 위한 발전적인 방향을 모색한다

전통문화와다문화교육 /3/
Korean Traditional Culture & Early Childhood Education
유치원 교육과정과 세계화 시대가 요구하는 긍정적 정체성 확립과 우리 민족의 전통 문화를 계승`발전시키기 위해 유아들의 전통놀이 활동을 알아보고 이를 통해 전통문화 교육에 대한 기초를 확립한다.

아동생활지도 /3/
Guidance for Children
생활지도의 이론적 체계를 기초로 하여 생활지도와 상담 기법을 학습하고 유아의 행동특성을 이해하여 그 평가를 기초로 적절한 행동은 조장하고 부적절한 행동은 변화시킬 수 있는 기초를 습득한다.

유아교육교과논리및논술 /2/
Logic and Academic Writing for Early Childhood Education
유아의 논리적 사고와 창의성 발달에 대한 이해를 돕기 위해 개념, 발달이론을 고찰하고, 유아의 논리적 사고와 창의성 발달을 지원하는 교육활동 및 교수방법을 탐구한다.

유아기독교교육 /3/
Christian Education for Children
기독교유아교육의 이론적 기초와 신앙발달 및 도덕성 발달의 이론을 탐구하고 구체적인 내용과 교수방법을 모색한다.

부모교육 /3/
Parent Education
유아교육기관과 관련된 부모교육프로그램을 고찰하고, 현대사회 문제부모의 치료 및 예방에 대한
이론적 연구와 아동양육의 지원체계 및 구체적인 지도방법을 연구한다.

유아인지발달과 교육 /3/
Cognitive Development & Education in Children
유아의 인지발달 이론과 실제를 이해하여 유아의 정상적인 인지발달을 지도하고 교육하는데 필요한 기초를 마련하고 실제 유치원 현장에서 시행하는 인지발달 프로그램을 마련하고 운영하는 토대를 갖춘다.

학교현장실습(4주)
Student Teaching
유아교육현장에서 유아교사로서 갖추어야 할 지식, 기술, 태도 등을 직 · 간접 경험을 하므로 훌륭한 유아교사로서의 자질과 자격을 갖추도록 한다.

초등특수교육과

▶ 교 육 목 적 ◀

초등특수교육과는 본교 창학이념을 바탕으로 투철한 소명의식을 가지고 국가와 특수교직 사회 발전에 기여할 이론과 실제를 겸비한 유능하고 품위 있는 초등특수교육 교사를 양성하는 데 그 목적이 있다.

▶ 교 육 목 표 ◀

1. 교직에 대한 깊은 이해와 투철한 소명의식을 갖춘 성실한 초등특수교육교사의 양성
2. 특수교육 현장의 발전을 주도적으로 이끌어갈 수 있는 능동적인 초등특수교육교사의 양성
3. 교육과정의 실천에 다양한 수업설계를 할 수 있는 창의적인 초등특수교육교사의 양성
4. 특수교육의 심오한 실천적 지식과 탐구능력을 갖춘 유능한 초등특수교육교사의 양성

□ 교과과정표

학년	학기	교과목명	학점	시간
1	1	특수교육학	3	3
1	2	의사소통장애학생교육	3	3
1	2	정서 · 행동장애학생교육	3	3
2	1	특수아초등국어	2	2
2	1	시각장애학생교육	3	3
2	1	학습장애학생교육	3	3
2	1	정신지체학생교육	3	3
2	1	특수아초등음악	3	3
2	2	특수아초등미술	3	3
2	2	특수아개별화교육	2	2
2	2	자폐성장애학생교육	3	3
2	2	특수아초등체육	3	3
2	2	특수아행동지원	3	3
3	1	특수아초등수학	2	2
3	1	특수아진단및평가	3	3
3	1	지체장애학생교육	3	3
3	1	특수아초등국어교수법	3	3
3	1	초등특수교육교과교육론	3	3
3	1	진로지도상담 I	0	P
3	2	초등특수아가족지원및팀접근	2	2
3	2	특수아초등사회	2	2
3	2	특수교육공학	3	3
3	2	특수학교교육과정	3	3
3	2	특수아초등과학	3	3
3	2	특수아초등수학교수법	3	3
3	2	초등특수교육교과교재연구및지도법	3	3
4	1	진로지도상담 II	0	P
4	1	특수아초등윤리	2	2
4	1	청각장애학생교육	3	3
4	1	초등특수아언어지도	2	2
4	1	특수아초등사회교수법	3	3
4	1	특수아초등컴퓨터	3	3
4	1	초등특수교육논리및논술	2	2
4	1	진로지도상담 III	0	P
4	2	특수교육연구방법	3	3
4	2	중복중증장애학생교육	3	3
4	2	특수아통합교과	3	3
4	2	특수아초등실과	3	3
4	2	진로지도상담I V	0	P
4-1,2		졸업종합평가	0	P

□ 교과목 해설

특수교육학 /3/

Introduction to Special Education

특수교육대상자의 교육적 요구를 충족시키기 위하여 장애특성에 대한 전반적인 이해와 장애유형별로 적합한 교육과정 및 그에 따른 특수교육 관련서비스 제공과 관련 된 내용을 다루고 있다. 특수교육교사 입문교육에 필수적인 기본 과목이다.

의사소통장애학생교육 /3/

Education for Students with Communication Disorders

장애로 인해 특수아동들이 공통적으로 나타내는 의사소통의 문제를 이해하고 나아가 해결 능력을 습득하기 위한 지식과 기능을 습득하는 교과목이다.

이를 위하여 의사소통 능력의 발달과 의사소통상의 문제와 그 지도방법에 대한 기본적인 지식을 제공하고, 한국어의 언어학적 특징과 구성주의에 기초하여 각 장애별 의사소통 특징에 따른 지도 능력을 함양하게 한다.

정서·행동장애학생교육 /3/

Education for Students with Emotional & Behavioral Disorders

정서・행동장애 학생들의 특성을 이해하고 교육 현장에서 이들을 지도할 수 있는 교수・학습 방법 및 전략을 습득하여 졸업 후 교육현장에서 대상 학생들의 제반 문제를 해결하고 정서・행동장애 학생들의 발전에 크게 기여하도록 한다.

특수아초등국어 /2/

Korean Language in Elementary Education

초등과정에서의 보편적 국어 교육의 원리와 방법을 습득하고 아울러 특수아동의 국어지도를 위한 실제 지도 능력을 습득하도록 한다. 이를 위하여 본 강좌에서는 구성주의를 바탕으로 하는 통합적(총체적) 국어지도 방법을 주된 내용으로 다룬다.

시각장애학생교육 /3/

Education for Students with Visual Impairments

맹아동과 저시력아동의 발달, 심리, 교육 및 보조공학 전반에 대한 이해를 통해 시각장애아동지도에 관한 전문적인 교사로 양성하기 위함.

학습장애학생교육 /3/

Education for Students with Learning Disability

학습 장애의 개념과 특성, 판별 방법 및 지도 전략과 관련하여 학습 장애아 교육의 전반적인 이론 및 실제를 배운다.

정신지체학생교육 /3/

Education for Students with Mental Retardation

정신지체학생의 발달과 학습에 관한 교육심리적인 지식과 이들을 위한 교육과정, 그리고 이들의 특성에 적합한 교수이론 및 실제에 관한 내용을 다룬다.

특수아초등음악 /3/

Music in Elementary Education

초등학교 음악 교육 과정 이해와 장애유형별 특성과 관련 된 음악 교육의 영역별 학습지도 방법 습득을 통해 초등 음악 교육 학습 지도에 대비하도록 한다.

특수아초등미술 /3/

Art in Elementary Education

초등학교 미술 교육 과정 이해와 장애유형별 특성과 관련 된 미술 교육의 영역별 학습지도 방법 습득을 통해 초등 미술 교육 학습 지도에 대비하도록 한다.

특수아개별화교육 /2/

Individualized Education Program for Students with Disabilities

장애학생의 개별화교육 프로그램의 계획, 작성 및 실시와 관련된 IEP 전 과정을 살펴보고, 각 단계들의 구체적인 시행방법, 문제점과 해결방안을 모색한다.

자폐성장애학생교육 /3/
자폐성 장애에 대한 개념과 특성을 이해하고 교육 현장에서 지도할 수 있는 능력을 갖추어, 졸업 후 교육현장에서 자폐성 장애 학생들의 제반 문제를 잘 해결해주고 자폐성 장애 학생들의 삶의 질 개선에 공헌하도록 한다.

특수아초등체육 /3/
Adaptive Physical Education in Elementary Education
장애학생의 장애 유형과 정도에 따라 장애학생이 체육활동을 성공적으로 수행할 있도록 특수체육의 이해, 스포츠의 형태, 특수교육의 현장에서 장애학생의 체육교육 방법을 모색, 실기 지도 능력을 함양하여 특수교사로서의 체육교과 지도능력을 육성함에 그 목적이 있다.

특수아행동지원 /3/
Behavioral Support for Students with Disabilities
특수교육대상학생의 발달을 돕고 사회적으로 발람직한 적응행동을 증강시키며 부적응행동을 극복하는 광범위한 응용행동분석 전략에 관한 이론과 실제 및 기법을 습득한다.

특수아초등수학 /2/
Mathematics in Elementary Education
초등 수학교육과정(일반교육과정 및 기본교육과정)에 포함된 개념과 교육과정의 위계를 습득하여 다양한 장애유형의 아동에게 적절한 수학교육을 실시할 수 있는 교사를 양성하고자 한다.

특수아진단및평가 /3/
Assessment and Evaluation for Students with Disabilities
장애학생 대상으로 전통적/대안적인 평가를 실시하기 위해 요구되는 측정상의 기본 개념, 평가 기법, 다양한 검사 도구의 특성 및 실질적 활용방법을 습득하여 특수아를 적절하게 진단, 평가하는 방법을 배운다.

지체장애학생교육 /3/
Education for Students with Physical Disabilities
지체장애아 교육의 방향과 관련하여 의학을 포함한 재활학적 개념을 이해하고, 다양하게 요구되는 지체장애아동의 상황에 적응할 수 있는 기초지식의 확보를 목적으로 한다.

특수아초등국어교수법 /3/
Teaching Methods of Korean Language in Elementary Education
'초등국어' 교과에서 배운 국어과의 기본 원리와 지도방법에 기초하여 실제 지도를 위한 국어과 교육 원리와 교수방법을 학습하며, 기본교육과정과 국민공통기본교육과정의 국어과 수정을 통해 초등과정의 특수아동의 국어과 지도 능력 함양에 중점을 둔다.

초등특수교육교과교육론 /3/
Teaching Subjects in Elementary Special Education
특수초등교사로써 교과교육과 관련 된 초등교육의 이론적 주류를 파악하고 적절한 학습내용의 선정과조직, 효율적인 교수-학습방법을 익히도록 하는데 있음.

초등특수아가족지원및팀접근 /2/
Family Support & Team Approach for Students with Disabilities
특수교육 현장에서 장애 학생 가족을 효과적으로 지원하여 장애와 관련된 문제를 장애 가족이 스스로 해결할 수 있는 능력을 갖추도록 하고자 한다.

특수아초등사회 /2/
Social Studies in Elementary Education
초등 사회과 교육과정을 고찰하고 특수아 개인 요구에 따른 수준별 사회과 교육과정을 운영할 수 있는 방법을 배운다.

특수교육공학 /3/
Technologies in Special Education

장애학생을 위한 특수교육공학의 활용을 목적으로, 특수교사 및 일반교사, 학부모, 예비교사 등이 교육현장에서 장애를 가진 학습자들에게 효과적으로 공학 서비스를 제공할 수 있도록 여러 지식과 전문정보, 교수학습 전략을 이해한다.

특수학교교육과정 /3/
Theory of Special Education Curriculum
학교의 교육 설계도인 교육과정의 기초 이론과 교육과정수정, 적용 능력을 기르는 교과목으로서 특수교육교육과정과 일반교육 교육과정의 구성 원리, 핵심내용, 교수·학습방법, 평가에 관한 지식과 기능을 습득한다.

특수아초등과학 /3/
Science Study in Elementary Education
초등학교 과정에서 주위환경에 대한 관찰과 탐구를 통해 인간과 물리학적 및 생물학적 환경간의 관계에 대한 기본적 현상과 개념을 습득하며, 일상생활에 적용하는 기초능력을 배양하는 교과이다.

특수아초등수학교수법 /3/
Teaching Methods of Mathematics in Elementary Education
초등 수학교육과 교육과정(국민공통기본교육과정 및 특수학교교육과정)과 교수법을 이해하여 다양한 장애 유형을 가진 특수아동들에게 적절한 수학 교육을 시킬 수 교사를 양성하고자 한다.

초등특수교육교과교재연구및지도법 /3/
Studies in Teaching Materials in Elementary Special Education
특수아동의 발달과 장애 유형에 적합한 교수-학습 방법 및 교재 교구에 대해 연구하고 제작하여 교수활동과 연관지을 수 있는 교사로서의 역량을 키운다.

특수아초등윤리 /2/
Ethics in Elementary Education
초등 윤리 교육과정 이해와 장애유형별 교수-학습 방법의 기능을 습득하여 졸업 후 교육현장에서 초등 윤리를 적절히 지도할 수 있도록 한다.

청각장애학생교육 /3/
Education for Students with Hearing Impairment
청각장애로 인한 의사소통과 학습의 문제를 가진 청각장애 아동의 교육과 관련된 필수적인 기초 지식의 습득과 지도 능력, 특히 통합교육 장면에서의 교육적 대처 능력을 기른다.

초등특수아언어치료/2/
Speech-Language Pathology & Therapy
언어 장애를 병리학의 관점에서 이해하고 치료법을 습득하게 하여 특수교육 현장에서 언어 장애 학생을 적절히 지도할 수 있는 능력을 갖추게 한다.

특수아초등사회교수법 /3/
Teaching Methods of Social Studies in Elementary Education
초등 사회과 교육과정을 기반으로 특수아 개인의 요구에 따른 수준별 사회과 수업을 운영할 수 있는 실질적인 교수 능력을 배운다.

특수아초등컴퓨터 /3/
Computer Education in Elementary Education
장애학생들에게 올바른 컴퓨터 활용의 기초를 지도할 수 있는 컴퓨터 관련 기초지식과 기술을 연마하고, 장애유형별에 따라 컴퓨터를 활용한 다양한 교수방법을 습득한다.

특수교육연구방법 /3/
Research Methods in Special Education
사회·심리·행동과학 연구에 관한 기본적 이론을 배경으로 특수아동 교육과 심리연구 실제에 사용되는 양적

연구전략과 질적 연구전략들에 대한 이해 및 적용력을 배양하고자 한다.

특수아통합교과 /3/

Teaching Integrated Academic Subjects

교과 통합이라는 방법을 통해 기존 교과를 보다 쉽게 이해하고 쉽게 받아들일 수 있도록 한다. 실생활 중심의 통합교과지도 능력을 주요하게 다룬다.

특수아초등실과 /3/

Practical Art in Elementary Education

생활 기능과 노작 교육을 중심으로 초등 실과 교육과정 이해와 교수-학습 방법 습득을 통해 졸업 후 교육현장에서 초등 실과를 적절하게 지도할 수 있도록 한다.

중등특수교육과

▶ 교 육 목 적 ◀

중등특수교육과는 본교 창학이념을 바탕으로 투철한 소명의식과 전문적 자질을 구비하여 장애학생의 사회적 자립과 통합을 촉진할 유능하고 품위있는 중등특수교육교사를 양성하는 데 그 목적이 있다.

▶ 교 육 목 표 ◀

1. 교직에 대한 깊은 이해와 투철한 소명의식을 갖춘 성실한 중등특수교육교사의 양성
2. 교육과정 편성·운영과 효율적 수업설계 능력을 갖춘 유능한 중등특수교육교사의 양성
3. 건전한 인성과 단정한 품행을 갖춘 교양 있는 중등특수교육교사의 양성
4. 실용적이고 전문적인 지식을 바탕으로 특수교육현장을 개선해나갈 창의적 중등특수교육교사의 양성

□ 교과과정표(학과기초)

학년	학기	교과목명	학점	시간
1	1	특수교육학	3	3
1	2	의사소통장애학생교육	3	3
1	2	정서 · 행동장애학생교육	3	3
2	1	시각장애학생교육	3	3
2	1	학습장애학생교육	3	3
2	1	정신지체학생교육	3	3
2	1	장애인의여가와문화	2	2
2	2	자폐성장애학생교육	3	3
2	2	특수교육심리통계	3	3
3	1	특수아진단및평가	3	3
3	1	지체장애학생교육	3	3
3	1	특수교육관련서비스	3	3
3	1	진로지도상담I	0	P
3	2	특수교육공학	3	3
3	2	특수학교교육과정	3	3
3	2	진로지도상담 II	0	P
4	1	청각장애학생교육	3	3
4	1	직업교육및재활	3	3
4	1	진로지도상담 III	0	P
4	2	중복중증장애학생교육	3	3
4	2	특수교육과복지	2	2
4	2	진로지도상담 IV	0	P
4-1,2		졸업종합평가	0	P

□ 교과목 해설

특수교육학 /3/

Introduction to Special Education

특수교육대상자의 교육적 요구를 충족시키기 위하여 장애특성에 대한 전반적인 이해와 장애유형별로 적합한 교육과정 및 그에 따른 특수교육 관련서비스 제공과 관련 된 내용을 다루고 있다. 특수교육교사 입문교육에 필수적인 기본 과목이다.

의사소통장애학생교육 /3/

Education for Students with Communication Disorders

장애로 인해 특수아동들이 공통적으로 나타내는 의사소통의 문제를 이해하고 나아가 해결 능력을 습득하기 위한 지식과 기능을 습득하는 교과목이다.
이를 위하여 의사소통 능력의 발달과 의사소통상의 문제와 그 지도방법에 대한 기본적인 지식을 제공하고, 한국어의 언어학적 특징과 구성주의에 기초하여 각 장애별 의사소통 특징에 따른 지도 능력을 함양하게 한다.

정서·행동장애학생교육 /3/
Education for Students with Emotional & Behavioral Disorders
정서·행동장애 학생들의 특성을 이해하고 교육 현장에서 이들을 지도할 수 있는 교수·학습 방법 및 전략을 습득하여 졸업 후 교육현장에서 대상 학생들의 제반 문제를 해결하고 정서·행동장애 학생들의 발전에 크게 기여하도록 한다.

시각장애학생교육 /3/
Education for Students with Visual Impairments
맹아동과 저시력아동의 발달, 심리, 교육 및 보조공학 전반에 대한 이해를 통해 시각장애아동지도에 관한 전문적인 교사로 양성하기 위함.

학습장애학생교육 /3/
Education for Students with Learning Disability
학습 장애의 개념과 특성, 판별 방법 및 지도 전략과 관련하여 학습 장애아 교육의 전반적인 이론 및 실제를 배운다.

정신지체학생교육 /3/
Education for Students with Mental Retardation
정신지체학생의 발달과 학습에 관한 교육심리적인 지식과 이들을 위한 교육과정, 그리고 이들의 특성에 적합한 교수이론 및 실제에 관한 내용을 다룬다.

장애인의여가와문화 /3/
Leisure & Culture for Individuals with Disabilities
장애인의 삶의 질 향상이라는 점에서 여가와 문화에 대한 활용은 시대적으로 필수라고 할 수 있다. 특수교사에게 요구되는 다양한 여가 문화 활동 방법과 프로그램 운영능력의 이해를 다룬다.

자폐성장애학생교육 /3/
자폐성 장애에 대한 개념과 특성을 이해하고 교육 현장에서 지도할 수 있는 능력을 갖추어, 졸업 후 교육현장에서 자폐성 장애 학생들의 제반 문제를 잘 해결해주고 자폐성 장애 학생들의 삶의 질 개선에 공헌하도록 한다.

특수교육심리통계 /3/
Psychological Statistics in Special Education
통계 방법의 습득과 통계 실습을 통해 교육 현장에서 다양한 교육 연구를 실시할 수 있는 교사로 양성하며, 통계를 통한 과학적인 근거를 기반으로 효율적인 교육을 주도할 수 있는 교사로 양성하고자 한다.

특수아행동지원 /3/
Behavioral Support for Students with Disabilities
특수교육대상학생의 발달을 돕고 사회적으로 발람직한 적응행동을 증강시키며 부적응행동을 극복하는 광범위한 응용행동분석 전략에 관한 이론과 실제 및 기법을 습득한다.

특수아진단및평가 /3/
Assessment and evaluation for Students with Disabilities
장애학생 대상으로 전통적/대안적인 평가를 실시하기 위해 요구되는 측정상의 기본 개념, 평가 기법, 다양한 검사 도구의 특성 및 실질적 활용방법을 습득하여 특수아를 적절하게 진단, 평가하는 방법을 배운다.

지체장애학생교육 /3/
Education for Students with Physical Disabilities
지체장애아 교육의 방향과 관련하여 의학을 포함한 재활학적 개념을 이해하고, 다양하게 요구되는 지체장애아

동의 상황에 적응할 수 있는 기초지식의 확보를 목적으로 한다.

특수교육관련서비스 /3/
Related Services in Special Education
미술치료, 음악치료, 놀이치료, 상담 등과 같이 특수교육과 관련된 각종 서비스의 이론과 실제를 알아 졸업 후 특수교육 현장에서 적절히 관련 서비스를 활용할 수 있도록 한다.

특수교육공학 /3/
Technologies in Special Education
장애학생을 위한 특수교육공학의 활용을 목적으로, 특수교사 및 일반교사, 학부모, 예비교사 등이 교육현장에서 장애를 가진 학습자들에게 효과적으로 공학 서비스를 제공할 수 있도록 여러 지식과 전문정보, 교수학습 전략을 이해한다.

특수학교교육과정 /3/
Theory of Special Education Curriculum
학교의 교육 설계도인 교육과정의 기초 이론과 교육과정수정, 적용 능력을 기르는 교과목으로서 특수교육교육과정과 일반교육 교육과정의 구성 원리, 핵심내용, 교수·학습방법, 평가에 관한 지식과 기능을 습득한다.

청각장애학생교육 /3/
Education for Students with Hearing Impairment
청각장애로 인한 의사소통과 학습의 문제를 가진 청각장애 아동의 교육과 관련된 필수적인 기초 지식의 습득과 지도 능력, 특히 통합교육 장면에서의 교육적 대처 능력을 기른다.

직업교육및재활 /3/
Vocational Education for Students with Disabilities
장애인 재활 관련 특징과 개인의 욕구, 그 욕구와 흥미에 맞는 직업분석 및 개발과정, 교육훈련계획, 계획에 따른 교과과정, 교수전략, 평가전략, 조직활동, 개별적 전환교육 등의 이해를 통해 특수학교 중·고등부 교사로서 장애인직업재활 관련 전문적 자질을 함양한다.

중국학대학

▶ 교 육 목 적 ◀

본교 각 단과대학의 특성화 정책에 따라 21세기의 국제적·시대적 요구인 중국 전문 인력을 양성한다.

▶ 교 육 목 표 ◀

1. 국내 교육 및 중국현지 교육을 통해 타 대학과의 경쟁력 확보
2. 세계화 수요에 부응하는 실무형 중국 전문가 양성

중국어・문화학과

▶ 교 육 목 적 ◀

본교의 창학 이념과 교육 목적을 바탕으로 중국어, 중국문화에 전문적인 지식과 능력을 갖춘 중국 전문가를 양성하는데 교육목적을 둔다.

▶ 교 육 목 표 ◀

1. 중국어를 능숙하게 구사하는 중국어 능통자를 양성
2. 중국문화를 능숙하게 활용할 수 있는 중국문화콘텐츠 전문 인재 양성
3. 중국어 통번역 전문 인재 양성
4. 연계전공을 통한 중국비즈니스 전문 인력 양성
5. 중국어문화 방면의 연구 인력 양성
6. 중국어 교사 양성

□ 교과과정표(학부기초)

학년	학기	교과목명	학점	시간
1	1	초급중국어 I	3	3
1	1	초급중어회화실습 I	3	3
1	2	초급중국어II	3	3
1	2	초급중어회화실습 II	3	3
2	1	중급중국어 I	3	3
2	1	중급중어회화실습 I	3	3
2	1	중국어청취연습 I	3	3
2	1	중국문학의이해	3	3
2	1	중국문화사	3	3
2	2	중급중국어 II	3	3
2	2	중급중어회화실습 II	3	3
2	2	중국어청취연습 II	3	3
2	2	중국시가감상비평	3	3
2	2	중국사상개론	3	3
3	1	고급중국어 I	3	3
3	1	영상중국어	3	4
3	1	시사중국어	3	3
3	1	현대중국어학	3	3
3	1	중국통사	3	3
3	1	중국어교과교육론	3	3
3	1	진로지도상담I	0	P
3	2	고급중국어 II	3	3
3	2	중한통번역연습	3	4
3	2	중국산문감상비평	3	3
3	2	고급중어작문	3	3
3	2	중국문화원강	3	3
3	2	중국어교과교재연구및지도법	3	3
3	2	진로지도상담II	0	P
4	1	한중통번역연습	3	3
4	1	중국예술의이해	3	3
4	1	무역중국어	3	3
4	1	중국현대문학과사회원강	3	3
4	1	중국사상원강	3	3
4	1	A Study of Chinese Politics	3	3
4	1	현장학습	3	
4	1	중국어교과논리및논술	2	2

4 - 1	진로지도상담III	0	P
4 - 2	비즈니스중어통번역연습	3	3
4 - 2	중국시사발표토론	3	3
4 - 2	중국종교와문화원강	3	3
4 - 2	손자병법과현대사회	3	3
4 - 2	중국정치경제	3	3
4 - 2	A Study of Chinese Economics	3	3
4 - 2	현장학습	3	
4 - 2	진로지도상담 IV	0	P
4 -1,2	졸업종합평가	0	P

□ 교과목 해설

초급중국어 Ⅰ /3(3)/
Elementary Chiese Ⅰ
중국어에 대한 기초적인 이해를 도모하고, 한어병음방안 읽는 법을 습득하게 하는 동시에 중국어의 기본 문장을 해석하게 한다.

초급중어회화실습 Ⅰ /3(3)/
Elementary Chinese Conversation Ⅰ
초급 중국어에서 습득한 중국어 문장에 대한 이해를 바탕으로 기본적인 회화를 할 수 있는 능력을 배양하며, 더욱 정확한 발음을 할 수 있도록 한다.

초급중국어 Ⅱ /2(3)/
Elementary Chiese Ⅱ
중국어에 대한 기초적인 이해를 도모하고, 한어병음방안 읽는 법을 습득하게 하는 동시에 중국어의 기본 문장을 해석하게 한다. 초급중국어Ⅰ을 수강했거나 이에 상당한 수준을 가진 학생을 대상으로 중국어 읽기 강화, 기본 문장 및 어휘 습득을 목적으로 한다.

초급중어회화실습 Ⅱ /2(3)/
Practice in Beginning Chinese Ⅱ
초급 중국어에서 습득한 중국어 문장에 대한 이해를 바탕으로 기본적인 회화를 할 수 있는 능력을 배양하며, 더욱 정확한 발음을 할 수 있도록 한다.

중급중국어 Ⅰ /2(3)/
Intermediate Chinese Ⅰ
중급중국어에 대한 어법과 강독, 응용에 대해 숙지한다.

중급중어회화실습 Ⅰ /2(3)/
A Junior Course of Chinese Conversation Ⅰ
신변잡기, 시사 토론 등 구체화 된 내용을 중국어로 자연스럽게 표현하도록 훈련한다.

중국어청취연습 Ⅰ /2(3)/
chinese listing practice Ⅰ
중국어 청취 능력을 제고한다.

중국문학의이해 /3(3)/
Understanding Chinese Literary
중국 고대문학의 흐름을 이해하여 중국문학의 시대적 환경적 변화와 발전의 특성을 파악한다.

중국문화사 /3(3)/
History of chinese culture
중국문화의 흐름을 이해한다.

중급중국어 Ⅱ /2(3)/
Intermediate Chinese Ⅱ
현대 중국어의 각종 문장에 대한 독해력을 집중적으로 배양한다.

중급중어회화실습 Ⅱ /2(3)/
A Junior Course of Chinese ConversationⅡ
신변잡기, 시사 토론 등 구체화 된 내용을 중국어로 자연스럽게 표현하도록 훈련한다.

중국어청취연습 Ⅱ /2(3)/
chinese listing practiceⅡ
중국어 청취 능력을 제고한다.

중국시가감상비평 /3(3)/
A Critical Reading of Chinese Poem
중국의 역대시가를 사랑, 이별, 전쟁, 술, 달, 꽃, 차 등의 주제별로 감상하고 비평한다.

중국사상개론 /3(3)/
Introduction to Chinese Philosophy
중국사상의 제학성을 이해한다.

고급중국어 Ⅰ /3(3)/
Chinese of The High Class Level Ⅰ
산문, 평론 등을 포함한 반 고문체 문장을 정선 강독하여 각 영역의 어휘와 표현기법을 익히고, 폭넓고 정확한 독해력을 배양하여 종합적인 중국어문 능력을 배양한다.

영상중국어 /3(4)/
Screen Chinese
영상매체를 통해 중국어를 숙달한다.

시사중국어 /3(3)/
Current Chinese
현재 중국에서 발행되는 모든 인쇄물을 읽고 이해하며, 시사성이 있는 단어를 숙지함과 동시에 중국어로 강의하여 중국어의 구사 능력을 배양하는 데에 목적이 있다.

현대중국어학 /3(3)/
Contemporary Chinese Linguistics
현대 중국어 언어학과 어법에 대한 이해를 도모한다.

중국통사/3(3)/
A Study of Chinese History
선진시대에서 청말까지 중국역사를 이해한다.

고급중국어Ⅱ /3/
Advanced ChineseII
고급 중국어의 각종 표현을 숙달한다.

중한통번역연습 /3(4)/
The Practice of Chinese-Korean Translation
중국어와 한국어간의 통역과 번역능력을 제고한다.

중국산문감상비평 /3(3)/
A Critical Reading of Chinese prose
중국의 역대 산문을 시대별로 감상하고 비평한다.

고급중어작문 /3(3)/
Chinese Writing
중국어 문장에 관한 전반적인 이해를 도모하고, 한국인이 접근하기 어려운 중국어 어감을 중심으로 기능주의적 접근을 통해 중국어 문장에 대한 안목을 향상시킨다. 문장에 대한 이해와 아울러 문법을 바탕으로 한 작문 능력을 배양하는데 목적이 있다.

중국문화원강 /3(3)/
The reading of chinese culture book
중국문화에 관계된 원서를 읽으면서 중국문화의 실제 상황을 숙지한다.

한중통번역연습/3(3)/
The Practice of Korean-Chinese Translation
한국어를 중국어로 통번역하는 능력을 제고한다.

중국예술의이해/3(3)/
Understanding of Chinese Arts
예술의 제 분야를 이해한다.

무역중국어 /3(3)/
A Course of Business Chinese
무역거래에서 사용하는 시장조사·상담·신용장발급·선적·은행거래·크래임 등 제반 실무의 용어와 문장을 회화를 통해 익힌다. 무역거래에서 사용하는 각종 문서의 독해와 작성요령을 배운다.

중국현대문학과사회 /3(3)/

A Study of Contemporary Chinese Literature and Society(in Chinese)
중국 현대 문학 작품을 통해 중국 현대사회를 전공언어로 이해한다.

중국사상원강 /3(3)/
The reading of chinese philosopy book
중국사상에 관계된 원서를 읽으면서 중국사상의 실제를 숙지한다.

A Study of Chinese Politics /3(3)/
In recent, China is one of the countries on which our country has an substantial important effect. In addition, the decision-makings in China are usually determined by the political factor, rather than the economic factor. Therefore, we need the information and knowledge about Chinese politics.

현장학습Ⅰ /3/
Internship Program in Chinese Business Ⅰ
중국관련 실무능력을 제고하기 위해 소정의 기관에서 전공관련 분야실습을 한다.

비즈니스중어통번역연습 /3(3)/
The Practice of Chinese Translation in Business
비즈니스 중국어 통번역 능력을 제고한다.

중국시사발표토론 /3(3)/
Presentation and Discussion of Current Issues (in Chinese)
중국시사문제를 중국어로 발표하고 토론한다.

중국종교와문화원강 /3(3)/
A Study of Chinese Religion and Culture (in Chinese)
중국종교의 문화를 중국어 자료를 통해 이해한다.

손자병법과 현대사회 /3(3)/
The relation of 'sunzibingfa'and modern siciety
손자병법에 대한 연구를 통해 현 사회생활 속에서 벌어지는 경쟁에 대해 어떻게 대처할지를 공부한다.

중국정치경제 /3(3)/
Reading in Chinese Politics and Economics Documents (in Chinese)
중국정치경제에 관한 중국논저를 중국어로 분석한다. 중국사회의 제 현상을 이해한다.

A Study of Chinese Economics /3(3)/
In recent, China is one of the countries on which the economic situation in Korea has an substantial important effect. In addition, the total amount of Chinese trading has increased annually. Therefore, we need the information and knowledge about Chinese economic.

현장학습Ⅱ /3/
Internship Program in Chinese BusinessⅡ
중국관련 실무능력을 제고하기 위해 소정의 기관에서 전공관련 분야실습을 한다.

중국어실용지역학과

▶ 교 육 목 적 ◀

동북아시대의 중국 정치, 경제, 무역, 법률, 경영 관련 전문 인재를 양성하는데 교육 목적이 있다.

▶ 교 육 목 표 ◀

실용중국어 구사 능력을 바탕으로 중국 지역학에 대한 이해를 넓혀, 졸업 후 중국·대만·홍콩·국내 일반대학원 진

학, 공공기관, 은행, 증권회사, 대기업, 중국현지기업, 국제기구, 무역회사, 언론기관, 해운회사 등으로 진출할 수 있도록 한다.

□ 교과과정표(전공과목)

학년	학기	교과목명	학점	시간
1	1	중국어입문 I	3	3
1	1	중국어회화입문I	3	3
1	2	중국어입문 II	3	3
1	2	중국어회화입문II	3	3
2	1	중국어강독 I	3	3
2	1	중국어회화 I	3	3
2	1	중국학개론	3	3
2	1	경제와통상	3	3
2	1	중국문화의이해	3	3
2	2	중국어강독 II	3	3
2	2	중국어회화 II	3	3
2	2	중국지리개론	3	3
2	2	경영과투자	3	3
2	2	중국근현대사	3	3
3	1	고급중국어강독 I	3	3
3	1	중국어어법과작문	3	3
3	1	중국경제의이해	3	3
3	1	중국정치의이해	3	3
3	1	중국개혁개방의실체	3	3
3	1	진로지도상담 I	0	P
3	2	고급중국어강독 II	3	3
3	2	매스컴중국어	3	3
3	2	동북아경제협력	3	3
3	2	중국경제법입문	3	3
3	2	중국사회의변화와지향	3	3
3	2	진로지도상담 II	0	P
4	1	비즈니스중국어	3	3
4	1	중국투자및법인설립실무	3	3
4	1	중국사상의이해	3	3
4	1	중국무역실무	3	3
4	1	중국금융과재정	3	3
4	1	진로지도상담 III	0	P
4	2	사회과학원전열독	3	3
4	2	중국비즈니스협상론	3	3
4	2	중국마케팅론	3	3
4	2	중국세무와회계	3	3
4	2	중국의산업과기업	3	3
4	2	진로지도상담 IV	0	P
4-1,2		졸업종합평가	0	P

□ 교과목 해설

중국어입문 I /3(3)/
An Introduction to Chinese I
중국학 전공자로서 필요한 초보적인 중국어 능력을 배양하며, 간단한 읽기와 말하기를 익힘.

중국어회화입문 I /3(3)/
An Introduction to Chinese Conversation I
중국학 전공자로서 필요한 초보적인 중국어 회화 능력을 배양하며, 듣기와 말하기를 익히고 기본적인 의사소통이 가능하게 함.

중국어입문II /3(3)/
An Introduction to ChineseII
중국학 전공자로서 필요한 초보적인 중국어 능력을 배양하며, 간단한 읽기와 말하기를 익힘.

중국어회화입문II /3(3)/
An Introduction to Chinese ConversationII
중국학 전공자로서 필요한 초보적인 중국어 회화 능력을 배양하며, 듣기와 말하기를 익히고 기본적인 의사소통이 가능하게 함.

중국어강독 I /3(3)/
Reading Chinese Texts I
중급 수준의 중국어에 대한 어법과 강독, 응용에 대해 숙지한다. 학습자가 읽을 수 있는 중국어 문장을 口語로 풀어서 말할 수 있도록 함.

중국어회화 I /3(3)/
Chinese Conversation I
자신의 생각이나 의견을 중국어로 자연스럽게 표현할

수 있도록 훈련한다.

중국학개론 /3(3)/
An Introduction to Chinese Studies
중국학의 내용에 대한 이해와 분야별 학습 방법 숙지

경제와통상 /3(3)/
Economy and Trade
경제 분석의 기초적인 방법 중에서 미시 및 거시경제학에 해당되는 것을 공부한다. 수요와 공급, 생산, 교환, 소비 등 경제학의 기본 원리를 익힘과 동시에, 현대 사회에 있어서 국가간 통상의 필요성 및 그 방법에 대해 익힘.

중국문화의이해 /3(3)/
Introduction to Chinese Culture
중국 문화의 제반 현상을 이해한다.

중국어강독Ⅱ /3(3)/
Reading Chinese Texts Ⅱ
중급 수준의 중국어에 대한 어법과 강독, 응용에 대해 숙지한다. 학습자가 읽을 수 있는 중국어 문장을 口語로 풀어서 말할 수 있도록 함.

중국어회화Ⅱ /3(3)/
Chinese Conversation Ⅱ
자신의 생각이나 의견을 중국어로 자연스럽게 표현할 수 있도록 훈련한다.

중국지리개론 /3(3)/
An Introduction to Chinese Geography
중국에 대한 자연지리와 인문지리를 익혀 중국지역학도로서의 기본을 갖추도록 하며, 학습의 흥미를 배가시키기 위해 각지를 도상 여행하면서 간접 체험을 쌓도록 함.

경영과투자 /3(3)/
Management and Investment
현대 기업 경영의 이해 및 해외 투자의 필요성과 방법에 대한 숙지.

중국근현대사 /3(3)/
Modern Chinese History
1840년 아편전쟁 이후, 중국 역사의 변화과정과 시대를 이끈 지도자들을 공부함으로써 중국의 근현대사를 이해함.

고급중국어강독Ⅰ /3(3)/
A Senior Course of Reading Chinese Texts Ⅰ
사교, 회의, 상담 등 각종 교류 활동에 쓰이는 고급 중국어 회화 능력을 제고한다.

중국어어법과작문Ⅰ /3(3)/
Modern Chinese Grammar and Composition
중국어 문장에 관한 전반적인 이해를 도모하고, 한국인이 접근하기 어려운 중국어 어감을 중심으로 기능주의적 접근을 통해 중국어 문장에 대한 안목을 향상시킨다. 문장에 대한 이해와 아울러 문법을 바탕으로 한 작문 능력을 배양하는데 목적이 있다.

중국경제의이해 /3(3)/
Understanding of Chinese Economy
중국 관련 업무에 대비하여 중국의 거시 경제 현황을 이해시킴.

중국정치의이해 /3(3)/
Understanding of Chinese Politics
중국의 정치 체제와 정치 과정, 그리고 인민의 정치 생활을 이해함.

중국개혁개방의실체 /3(3)/
Field Work of Chinese Reform and Opening
자료를 통해 배운 중국의 모습을 현지 조사를 통해 체득시킴.

고급중국어강독Ⅱ /3(3)/
A Senior Course of Reading Chinese Texts Ⅱ
중국인 원어민 교수와 함께 중국인의 사교, 회의, 상담 등에 쓰이는 고급 중국어 회화를 숙달하고 중국어 웅변 능력도 배양한다.

매스컴중국어 /3(3)/
Chinese Language in Mass communication
신문, 방송 등 중국의 언론매체를 접하는 데 있어서 전혀 지장이 없는 수준의 중국어 구사 능력 배양.

동북아경제협력 /3(3)/
Economic Cooperation in Northeast Asia
한중일 3국 간의 경제 협력 가능성과 필요성을 익혀 한중 경제 교류와 중국 투자의 방향을 파악한다.

중국경제법입문 /3(3)/
Introduction to Chinese Economic Law
중국 경제법을 체계적으로 학습함. 중국 투자 진출에 필요한 법규를 정확히 이해하도록 함.

중국사회의변화와지향 /3(3)/
Change and Direction in Contemporary China
개혁 개방 시기 중국 사회 변화의 원인 및 그 결과, 그리고 향후 중국 사회의 변함없는 지향점을 파악함.

비즈니스중국어 /3(3)/
A Course of Business Chinese
중국과의 교역 및 비즈니스에 있어서 요구되는 제반 어휘 및 내용 숙달.

중국투자및법인설립실무 /3(3)/
Training Investment and Incorporate in China
대 중국 투자기업의 중국투자 절차와 방법에 대한 구체적 학습.

중국사상의이해 /3(3)/
Understanding of Chinese Ideology
중국 사상을 통한 중국인의 지혜를 이해할 수 있도록 한다.

중국무역실무 /3(3)/
Training in Chinese Trade
중국과의 무역 거래에 필요한 각종 실무 숙지.

중국금융과재정 /3(3)/
Theories of Chinese Foreign Exchange and Banking
시장경제 요소를 도입한 개혁기 중국 경제가 진행하고 있는 금융 개혁의 실체와 중국 정부가 재정을 이용하여 어떻게 국민 경제를 거시적으로 조절하고 있는 지를 학습한다.

사회과학원전열독 /3(3)/
Reading in Chinese Social Science Documents
중국 정치 및 경제 분야 등에 관한 원전 문건을 읽고 분석할 수 있는 능력 배양.

중국비즈니스협상론 /3(3)/
A Method of Business Negotuiations With Chinese
중국 특유의 비즈니스 문화를 이해하고, 이를 통해 중국 관련 실무에서 접하게 될 비즈니스 협상에 효율적으로 임할 수 있는 협상 방법을 체득함.

중국마케팅론 /3(3)/
Chinese Marketing Management
최근 내수시장 진출형 대중국 투자기업이 증대됨에 따라 중국 시장 진출에 앞서 중국 시장 분석 능력 배양.

중국세무와회계/3(3)/
Chinese Taxation and Accounting
중국투자기업이 급속히 증대됨에 따라 중국 투자 진출 시 요구되는 세무 회계 능력을 배양한다.

중국의산업과기업 /3(3)/

Understanding of Chinese Industry & enterprise

중국의 산업 수준과 정책 방향에 대한 이해와 향후 경쟁이 예견되는 첨단 산업 분야의 기술 현황과 협력 가능성을 파악한다.

사회과학대학

▶ 교 육 목 적 ◀

사회과학대학은 세계화 및 지식정보 사회를 맞이하여 폭넓은 사고, 전문적 지식, 올바른 인성을 갖춘 우수한 인재 양성을 목적으로 한다.

▶ 교 육 목 표 ◀

1. 보편적 가치와 진리를 탐구하는 전인교육
2. 국제화 시대에 부응하는 인재교육
3. 인간 존중의 가치를 실천하는 봉사교육
4. 학문적 지식과 실무능력을 갖춘 실용교육
5. 지식기반사회를 선도하는 전문교육

경제학과

▶ 교 육 목 적 ◀

세계화와 정보화가 빠르게 진행되는 현실에 효과적으로 대응하기 위해 전문가적 소양과 실용성을 갖춘 경제인을 육성한다.

▶ 교 육 목 표 ◀

1. 지도자적 인성과 창조적 능력을 갖춘 전문 경제인을 양성한다.
2. 경제학적 분석력과 합리적인 판단력을 갖춘 경제전문가를 양성한다.
3. 이론과 응용성을 조화시킨 경제학을 학습함으로써 창조적 능력을 갖춘 금융전문가를 양성한다.

□ 교과과정표(학부기초)

학년	학기	교과목명	학점	시간
1	1	경제학원론 I	3	3
1	2	경제학원론 II	3	3
1	2	세계화와한국경제	3	3
2	1	미시경제학 I	3	3
2	1	거시경제학 I	3	3
2	1	수리경제학	3	3
2	1	세계경제사	3	3
2	2	미시경제학 II	3	3
2	2	기업경제학	3	3
2	2	경제자료처리론	3	3
2	2	아시아경제론	3	3
3	1	화폐금융론	3	3
3	1	투자론	3	3
3	1	국제경제학	3	3
3	1	계량경제학	3	3
3	1	진로지도상담 I	0	P
3	2	거시경제학 II	3	3
3	2	금융시장론	3	3
3	2	재무경제론	3	3
3	2	공공경제학	3	3
3	2	진로지도상담 II	0	P
4	1	경제정책론	3	3
4	1	국제금융론	3	3
4	1	금융기관론	3	3
4	1	경제학설사	3	3
4	1	진로지도상담 III	0	P
4	2	경기변동론	3	3
4	2	경제발전론	3	3
4	2	증권경제론	3	3
4	2	문화경제론	3	3
4	2	진로지도상담 IV	0	P
4-1,2		졸업종합평가	0	P

□ 교과목 해설

경제학원론 I /3/

Principles of Economics I

미시분석의 기초개념을 이해하기 위하여 상품가격과 생산요소가격의 결정원리, 시장조직의 형태, 희소자원의

효율적 배분 등에 관한 기초 이론을 다룬다.

경제학원론Ⅱ /3/
Principles of EconomicsⅡ
거시분석의 기초적인 개념을 이해하기 위하여 균형국민소득의 결정, 화폐·금융제도, 인플레이션과 실업 및 성장이론과 경제정책 등의 기초 이론을 습득한다.

세계화와 한국경제 /3/
The globalization & the korean economy
선진국과 개발도상국의 사이에 위치한 한국경제의 위상과 실상을 검토하고 향후의 과제와 비젼을 발견토록 한다. 1960년대 이후 급속한 성장을 지속해온 한국경제가 외환위기를 맞으면서 어려운 고비를 맞이하고 있으며 더욱이 기술개발의 한계를 극복하지 못하는 상황에 직면하고 있다. 따라서 이와 같은 경제적 한계의 실체가 무엇인지를 구체적으로 파악하고 해결방안을 모색하고 나아가서 세계화추세에 한국경제가 어떻게 대처해야 하는 가를 깊이 다루고자 한다.

미시경제학Ⅰ /3/
MicroeconomicsⅠ
소비자와 기업 등 개별경제주체의 경제활동을 분석대상으로 무한한 인간의 욕망을 충족시키기 위하여 희소한 자원이 시장에서 어떻게 배분되어지는가를 규명한다. 이를 위하여 수요·공급이론, 소비자 및 생산자의 행동 이론, 시장조직 이론을 체계적으로 연구한다.

거시경제학Ⅰ /3/
MacroeconomicsⅠ
국민소득의 결정과정을 학습하고 이를 바탕으로 실업과 인플레이션의 원인과 대책을 연구하고, 생산물시장, 화폐시장, 노동시장, 외환시장에서 거시경제변수들의 역할을 파악한다.

수리경제학 /3/
Mathematical Economics
수학적 방법을 이용하여 경제적 문제를 보다 간단 명료하게 표현하는 방법을 습득하고, 문제의 해결을 위한 추론과정에서 수학의 여러 정리들을 활용할 수 있는 능력을 배양한다.

세계경제사 /3/
Economic History of the World
근·현대 선진국의 경제발전과정, 경제사 발달단계, 자본주의 운영의 핵심과 법칙성을 살펴보며, 지식자본주의의 내용을 포함한 미래학을 포함한다.

미시경제학Ⅱ /3/
Micro economicsⅡ
다수의 사람들이 공감할 수 있는 가치판단과 이에 입각한 사회적 평가기준을 규명하는 것은 경제학에서 매우 중요한 관심사이다. 후생경제학은 효율적인 자원배분이 달성하기 위한 조건들을 찾아내고, 사회적 관점에서 가장 바람직한 배분상태가 무엇인가를 연구한다.

기업경제학 /3/
Managerial Economics
기업의 의사결정과 기업경영에 경제학이론과 방법론을 응용하는 분야로서 추상적인 이론을 기업의 경영관리에 적용하는 방법과 실용화를 통하여 경제학을 현실에 활용하는 방법을 연구한다.

경제자료처리론 /3/
Economic Data Processing
경제통계학은 응용통계학의 일종으로 통계적 기법을 경제분야에 응용하며, 경제학이 궁극적으로 경제현실을 잘 설명하는 것을 목표로 한다고 할 때, 경제통계학은 현실경제에서 관찰된 자료가 경제이론과 부합하는지를 검증하는 분석의 도구로서 사용된다.

아시아경제론 /3/
Economic History of Asian Countries
동북아시아, 동남아시아, 남아시아 등의 아시아 국가들

의 경제발전, 산업정책 구조전환 등에 관하여 역사적 측면과 정치·경제적 측면에서 살펴본다.

화폐금융론 /3/
Money and Banking
화폐금융에 관한 이론을 습득함으로써 현실 경제에서 점점 그 중요성이 강조되고 있는 금융분야 전반에 관한 이해를 돕는다. 이를 위해 화폐공급, 화폐수요, 금융중개, 중앙은행, 금융정책 등의 등과 관련된 여러 가지 이론적 내용와 그 현실적 전개를 살펴 본다.

투자론 /3/
Investment Theory
개인이나 기관투자들이 현재 금융 및 실물자산을 어떻게 효율적으로 관리할 것인가에 대한 분석을 주된 내용으로 하고 있다. 따라서 투자결정과정과 투자결정에 영향을 미치는 요인, 증권시장구조와 상품, 채권 및 주식의 평가와 분석, 시장효율성, 포트폴리오 분석 등을 통하여 투자 이론 및 금융시장, 금융구조에 대한 기본적인 이해와 경제학도로서의 투자이론과 실무의 적용에 기초를 구축한다.

국제경제학 /3/
International Economics
국제무역이론과 정책, 환율과 외환시장, 개방경제 거시경제학, 국제통화제도 등 세계경제의 실물 및 금융 분야를 포괄적으로 다룸으로써 국제경제에 대한 전문지식의 배양에 초점을 맞춘다.

계량경제학 /3/
Econometrics
자료의 수집, 정리, 분석 및 결과의 해석방법에 대한 체계적인 학습을 통하여 각종 경제현상을 실증적으로 분석할 수 있는 능력을 배양한다.

거시경제학 /3/
Macroeconomics
경제성장론은 장기적인 경제성장의 원인과 결과 등에 대하여 연구하는 분야로서 경제성장의 이론적 근거 및 경제성장에 관한 각국의 사례를 분석한다.

금융시장론 /3/
The theory of financial Market
자금의 수요자와 공급자를 중개하는 금융시장의 기능과 역할을 연구하고 금융시장에서 유통되는 금융상품의 종류, 특성을 분석하여 금융시장이 경제에 미치는 영향을 연구 분석한다.

재무경제론 /3/
Financial Economics
투자분석과 자본조달에 관한 기본적이론을 소개하고 자본예산편성, 자본비용, 재무구조, 배당정책 등에 관하여 연구한다.

공공경제학 /3/
Public Economics
국가 및 지방공공단체의 경제인 재정현상을 연구대상으로 하는 응용경제학으로서 어떤 공공재가 공급되어야 할 것인가, 또 그 비용을 각자 간에 어떻게 배분하여야 할 것인가라는 정부부문의 경제활동을 연구한다.

경제정책론 /3/
The theory of economic policy
경제성장의 목표를 달성하기 위해서는 부문별 정책수단이 강구 되어야 하며 이와 같은 정책은 정부주도로 이루어진다. 그리고 정책의 실효성을 위해서는 정책추진계획의 올바른 수립과 정부의 강력한 리더쉽이 요구되며 아울러 시장경제의 기능을 저하시키지 않는 등의 지혜가 뒤따라야 한다. 따라서 경제정책은 성장목표의 달성도 중요하지만 성장의 결실이 적정하게 분배되고 이를 극대화하는 방안이 모색되도록 강구되어야 한다.

국제금융론 /3/
International Money & Banking

국제수지와 외환시장 가격, 소득, 화폐와 국제수지 변동 관계, 국제수지 조정정책, 국제통화(환율제도, 국제통화제도), 국제금융(금융제도, 금융상품), 국제금융문제, 외채문제, 통화금융통합 등을 살펴본다.

금융기관론 /3/
Financial Institution
금융제도(금융시장 및 금융제도, 각국의 금융제도), 금융시장(화폐시장, 예금시장, 대출시장, 파생금융 상품시장), 통화(통화공급경로, 이자율, 환율정책) 등을 살펴본다.

경제학설사 /3/
History of Economic Theories and Thoughts
경제이론과 경제학과의 사상의 발전사를 내용으로 하는 경제사상사, 그리고 사회경제적인 사적배경을 기초하여 형성된 사회경제적 경제이론사를 강의한다.

경기변동론 /3/
Business Cycle Theory
현실경제는 시간의 경과와 더불어 변동하는 특성을 갖는 동태경제이다. 따라서 현실경제를 보다 정확하게 이해하기 위해서는 경기변동현상을 체계적으로 규명해야 한다. 경기변동이론에서는 이러한 경기순환 현상의 원인과 그에 대한 대응책을 규명한다.

경제발전론 /3/
The theory of Economic Development
경제발전의 이론적 측면을 고찰하여 경제발전의 요소들을 구체적으로 분석한다. 그리고 한국 경제 발전의 요소를 검토함으로써 향후의 발전방향을 모색한다.

증권경제론 /3/
The Economics of Capital Markets
증권시장은 자금수요자에게는 장기의 자금을 조달하게 해주고 자금공급자에게는 자산운용의 장을 제공해준다. 금융기능을 수행하는 증권시장의 구조와 기능, 역할을 분석하고 자산운용과 관련된 사항들을 분석한다.

문화경제론 /3/
Cultural Economics
문화경제론은 고부가가치를 창출하고 경제 주체에 행복감을 더해주는 문화 영역과 문화산업에 대해 학습한다. 후기산업사회는 제조업 중심의 경제구조를 넘어 문화산업을 통해 삶의 질을 제고시키고, 지식기반 사회의 경제구조를 발전시키는 초석을 이루기 때문에 문화경제에 대한 이해와 활용이 중요해졌다.

진로상담Ⅰ·Ⅱ·Ⅲ·Ⅳ /P/
Carrier Development Council
진로상담은 개인의 진로 발달을 도와주는 일련의 과정으로써 한 순간의 학교 선택이나 직업 의 선택만을 위한 활동이 아니라, 과거·현재·미래를 총괄하는 연속적인 과정이며, 개인의 진로 계획 및 준비, 직업 준비와 선택, 진로 문제의 해결과 적응을 단계적으로 도와주는 연속적인 과정이다.

법학과

▶ 교 육 목 적 ◀

기독교 정신과 홍익인간의 이념을 바탕으로 민족과 인류를 위하여 진리 · 자유 · 평등 · 평화복지를 추구하며 경천애인을 실천하는 인재 양성이라는 창학이념 위에서 「법의 지배(rule of law)」 원칙의 현실 구현을 위한 법학의 기본 이론을 연마하여 개인적으로는 합리적이고 형평에 투철한 사고를 할 수 있는 소양을 갖추고 이를 바탕으로 사회 각 영역에서 봉사하고 지도하는 인재를 양성함을 목적으로 한다.

▶ 교 육 목 표 ◀

1. 21세기를 대비한 법 지식과 법 소양을 고루 갖춘 미래지향적 · 능동적 · 합리적인 사회인의 양성

2. 21세기 변화된 법환경에서 파생되는 법률수요를 충족하여 사회와 국가에 봉사할 수 있는 법률전문인 양성
3. 21세기 새로운 법문화와 법감각에 상응하는 새로운 법원리를 탐구하고 이를 발전시킬 수 있는 법학자의 양성

□ 교과과정표(전공과목)

학년	학기	교과목명	학점	시간
1	1	법학개론	3	3
1	2	민법총칙	3	3
1	2	헌법 I	3	3
2	1	헌법 II	3	3
2	1	물권법	3	3
2	1	형법총론	3	3
2	1	상법총칙	3	3
2	2	담보물권법	3	3
2	2	형법각론	3	3
2	2	행정법총론	3	3
2	2	회사법	3	3
3	1	채권법총론	3	3
3	1	행정법각론	3	3
3	1	형사정책	3	3
3	1	어음수표법	3	3
3	1	진로지도상담 I	0	P
3	2	채권법각론	3	3
3	2	법철학	3	3
3	2	보험해상법	3	3
3	2	지적재산권법	3	3
3	2	진로지도상담 II	0	P
4	1	가족법	3	3
4	1	민사소송법	3	3
4	1	민사사례연습	3	3
4	1	형사사례연습	3	3
4	1	진로지도상담 III	0	P
4	2	형사소송법	3	3
4	2	사회보장법	3	3
4	2	노동법	3	3
4	2	국제법	3	3
4	2	진로지도상담 IV	0	P
4-1,2		졸업종합평가	0	P

□ 교과목 해설

법학개론 /3/

Principles of Law

법학이란 무엇이며, 어떠한 원리들이 법학의 토대를 이루고 있는가에 관하여 소개하는 학문이다. 대체로 법학이 기본으로 삼고 있는 원리들을 토대로 하여 헌법을 위시한 현행실정법이 어떠한 사항을 규율하고 있는가를 개괄적으로 학습함으로써 교양으로서의 법학지식을 갖출 수 있도록 하는 강의이다.

민법총칙 /3/

Principles of Civil Law

민법 중 총칙이론을 실정법 규정을 따라 통칙, 자연인의 능력, 주소, 부재와 실종, 법인총칙, 법인의 설립·기관·해산·벌칙, 물건, 법률행위 총칙, 의사표시, 대리, 무효와 취소, 조건과 기한, 기간, 소멸시효 등을 중심으로 학습한다.

헌법 I /3/

Constitution Law I

헌법총론 부분에서는 헌법 기초이론을 중심으로 헌법의 개념 및 본질, 헌법의 해석방법, 한국헌법사, 헌법의 기본원리 및 기본제도를 배운다. 기본권론에서는 기본권의 개념과 본질, 기본권 발달사, 기본권 주체와 효력, 기본권의 제한과 한계를 총론적으로 다루고 인간의 존엄과 가치, 행복추구권, 평등원을 토대로 자유권, 정치적 기본권, 사회적 기본권 및 국민의 의무에 대해 학습한다.

헌법 II /3/

Constitution Law Ⅱ
정당론에서 정당의 현대적 의미에 대한 조명과 정당의 헌법적 기능을 바탕으로 민주주의 개념, 선거제도, 헌법과의 관계를 학습하고 선진국의 정당 제도를 비교·분석한다. 통치 구조론에서는 통치구조 전반에 걸친 기초이론의 학습과 이러한 통치구조의 형태와 그 작용을 중심으로 우리나라에 있어서의 각종 통치기구에 대하여 학습한다.

물권법 /3/
Law of Reality
민법 중 물권법 체계를 물권변동의 원리와 기본적 물권으로 나누어, 전자에는 물권변동의 입법주의, 물권변동과 공시, 물권행위의 독자성론, 부동산물권의 변동, 동산물권의 변동, 지상물의 물권변동을, 후자에는 소유권·점유권, 각종 용익물권, 각종 담보물권을 그 성립요건을 강의한다.

형법총론 /3/
General Principles of Criminal Law
형법의 개념, 범죄이론과 성립요건, 미수론과 공범론, 형벌론 등에 관해 학설과 판례를 중심으로 이론강의를 한다.

상법총칙 /3/
General Provisions of Commercial Law
상법의 개념에 대해 이해하고 상인의 개념과 그 인적 보조자인 상업사용인, 상인의 명칭인 상호, 영업실적의 기록인 상업장부와 공시방법인 상업등기 및 기업의 양도인 영업양도에 대하여 학습한 다음 상법에 정한 기본적인 상행위에 대해여 학습한다.

담보물권법 /3/
Security Law
사권(私權), 특히 채권의 보전을 위한 민법상 담보물권으로서의 유치권 · 질권 · 저당권과 특별법상 담보제도로서의 각종 동산저당, 입목저당, 가등기담보 및 관습법상 양도담보 등의 성질·성립요건 및 실행절차 등을 학습한다.

형법각론 /3/
Special Theory of Criminal Law
형법 각칙상의 범죄구성 요건요소를 포함한 성립요건과 형량, 범죄의 유형 중에서 중요하고 빈번하게 발생하기 쉬운 죄명을 사례중심으로 강의한다.

행정법총론 /3/
Principles of Administration Law
행정권의 조직과 작용 및 행정구제에 관한 기초이론을 검토하여 행정법의 의의와 행정조직법, 행정작용법, 행정절차법 내지 행정구제법의 구체적 내용과 그 응용에 관하여 연구한다.

회사법 /3/
Corperate Law
본 교과목의 목표는 상행위의 중심 주체가 되는 회사의 개념에 대하여 이해하고 이를 바탕으로 주식회사와 유한회사, 합명회사와 합자회사 이상 4종의 회사의 구조와 기능에 대하여 학습한다.

채권법총론 /3/
General Principle of Contracts and Torts
채권법 체계를 먼저 채권의 목적, 채권의 효력, 채권의 소멸로 나누어 고찰하고, 나아가 다수당사자채권 · 채무관계로써의 불활채권관계, 불가분채권관계, 연대채무, 보증채무의 성립과 효력 및 채권양도, 채무인수의 법리를 학습한다.

행정법각론 /3/
Special part of Administration
행정법의 일반이론을 바탕으로 그 구체적 실정법인 행정조직법, 행정작용법, 급부행정법등을 학습한다.

형사정책 /3/

Criminal Policy
범죄의 일반적 현상, 범죄성향성격형성요인, 범죄방제대책의 일반이론, 형벌론, 소년범죄대책론을 이론과 사례 중심으로 학습한다.

어음 · 수표법 /3/
Negotiable Instrument Law
본 교과목은 상행위의 결제수단이 되는 어음과 수표에 대한 기본적인 법리를 습득함과 아울러 유가증권의 개념에 대하여 이해하고 그에 터 잡아 완전유가증권이라고 불리어 지는 어음과 수표의 기능 및 발행과 권리의 양도 등에 대하여 학습한다.

채권법각론 /3/
Special part of Contracts and Torts
채권에 대해, 채권발생원인을 중심으로 약정채권론과 법정채권론으로 나누어 강의한다. 약정채권론에 대해서는 계약의 성립 · 효력 및 민법상 전형 · 비전형 계약의 요건 등을 학습하고, 효력과 법정채권론에 관하여는 사무관리, 부당이득, 부법행위이론을 학습한다.

법철학 /3/
Philosophy of Law
법을 역사적인 사회현상으로 고찰하여 법의 형성, 발전과정과 법의 현실적 효과 및 사회가 법에 구하고 있는 욕구나 법의식을 연구함으로써 살아있는 법을 발견하도록 학습한다.

보험 · 해상법 /3/
Insurance-Maritime Law
본 교과목은 상인의 상행위 중 현대 경제사회의 필수적 형태인 보험과 해상에 대한 기본적인 지식을 습득하고 보험에 대하여는 그 기초가 되는 보험계약의 당사자와 보험의 목적과 피보험이익 등의 기본개념을 학습하고 그에 터잡아 손해보험과 인보험을 공부하며, 해상에 대하여는 해상기업의 주체와 물건 및 여객운송에 대하여 학습한다.

지적재산권법 /3/
Law of Intellectual Property Rights
지적재산권의 의의 및 종류, 지적재산권의 국제적 보호, 노하우·특허법의 의의, 발명의 개념, 발명가의 권리, 특허권, 특허권 효력, 특허권 공유, 특허권자의 의무, 특허권의 변동, 특허절차, 심판절차, 소송 · 벌칙, 실용신안권법의 의의, 실용신안의 본질, 실용신안권, 의장법의 개설, 의장의 개설, 의장등록요건, 의장권의 내용, 의장권등록절차, 벌칙, 상표법의 개설, 상표법의 보호객체, 상표등록의 실체적 요건, 상표권, 출원절차, 심사절차를 학습한다.

가족법 /3/
Family Law
민법 중 가족관계의 기본골격을 정한 장으로써의 신분법을 우리나라 구관습상제도와 관련하여 이해 토록하고, 나아가 현대가족법과 연계하여 학습함으로써 한국가족법의 의미를 발견토록 한다.

민사소송법 /3/
Civil Procedure
사법상 법률관계의 분쟁을 위한 절차를 학습하는 과정으로써 민사소송의 주체, 객체, 소송행위 및 소송과정을 구체적으로 학습한다.

민사사례연습 /3/
Civil Procedure Case Study
민사에 관한 사례를 실정법상 규정과 학설 및 판례를 관련지어 학습한다.

형사소송법 /3/
Criminal Procedure
형사소송제도의 역사적발전과 소송의 주체와 절차, 증명(증거능력 등)과 공판심리절차 등을 체계적으로 실무와 이론중심으로 학습한다.

형사사례연습 /3/

Criminal Law Case Study

형법 각칙상의 범죄유형 중에서 중요하고 빈번하게 발생되며 사회물의야기사고를 집중적으로 판례와 관련하여 토의, 발표형식으로 학습한다.

사회보장법 /3/

Social Security Law

본 강좌에서는 생존권을 직접적이며 구체적으로 실현하는 사회보장제도에 관해 학습한다. 사회보장제도에 있어서 공공부조, 사회복지서비스 및 관련 복지제도 등이 있는데, 우리의 현실적 측면에서 그 구성 체계와 구제적 법제를 이해하는 것이 기본적인 학습의 목표가 된다.

노동법 /3/

Labor Law

현대자본주의사회에서 대두되는 노사문제에 따른 근로자의 근로권의 보장과 사용자의 지위와 역할을 정한 노동법을 연구하여 노사문제의 올바른 이해와 해결을 도모토록 한다.

국제법 /3/

International Law

국제법은 모든 국제관계를 규율하는 법으로써 서론에서 국제법의 연원, 국제법의 주체와 객체 및 국제법과 국내법의 관계를 다루고 있다. 국가편에서는 국가의 권리, 국가책임의 발생원인 및 국가와 정부의 승인문제를 서술하고 있다. 영역편에서는 영토, 국제하천, 해양, 공간 등이 주요내용으로 되어있다. 그리고 국제조약의 성립절차에서부터 무효, 종료 및 변경이 들어있다. 끝으로 국제분쟁이 어떻게 해결되는가를 국제기구를 통하여 살펴보고 있고, 무력충돌시 해결점을 다루고 있다.

행정학과

▶ 교 육 목 적 ◀

세계화 · 정보화시대에 행정학의 이론 및 실무교육을 통하여 각 분야에서 지도자적 역할을 담당할 수 있는 관리자로서의 교양과 전문성을 함양하여 지역사회 및 국가발전에 기여할 수 있는 유능한 인재양성을 목적으로 한다.

▶ 교 육 목 표 ◀

1. 사회적응력 있는 교양인 양성
2. 실무관리능력 있는 행정인 양성
3. 문제해결능력 있는 정책인 양성

□ 교과과정표(전공과목)

학년	학기	교과목명	학점	시간
1	1	행정학원론 I	3	3
1	1	행정실무영어 I	3	3
1	2	행정학원론 II	3	3
1	2	행정실무영어 II	3	3
2	1	인사행정론	3	3
2	1	행정조직론	3	3
2	1	행정법	3	3
2	1	공직수험론	3	3
2	2	재무행정론	3	3
2	2	조사방법론	3	3
2	2	정책학원론	3	3
3	1	행정철학	3	3
3	1	계량분석론	3	3
3	1	전자정부론	3	3
3	1	행정기획론	3	3
3	1	한국정부론	3	3
3	2	진로지도상담 I	0	P
3	2	복지행정론	3	3
3	2	정책분석론	3	3
3	2	조직행태론	3	3
3	2	지방자치론	3	3

4 - 1	진로지도상담 II	0	P
4 - 1	공기업론	3	3
4 - 1	도시행정론	3	3
4 - 1	정책평가론	3	3
4 - 1	환경행정론	3	3
4 - 2	진로지도상담 III	0	P
4 - 2	갈등관리론	3	3
4 - 2	정부개혁론	3	3
4 - 2	행정학세미나	3	3
4 - 2	행정PR론	3	3
4 - 2	진로지도상담 IV	0	P
4-1,2	졸업종합평가	0	P

□ 교과목 해설

행정학원론 I II /3/

Principles of Public Admin. I II

행정학의 연구대상과 행정학의 성격 및 범위를 이해시키고, 행정학이라는 학문영역이 포괄하고 있는 여러 연구 분야, 즉 조직행정·인사행정·재무행정·기획론·지방행정·복지행정론 등의 기초지식을 터득하게 하는데 중점을 둔다.

공직수험론 /3/

IExamination for Public Officials

학생들에게 공무원시험 경향에 맞추어 행정학을 이해시킴으로써 공직의 취업에 도움을 주는 동시에 전반적인 학습효과를 높이고자 한다.

인사행정론 /3/

Public Personnel Administration

유능한 공무원의 채용과 능력개발 그리고 그들의 사기를 높이기 위한 방법을 중심으로 하여 연구하며 이를 통해 조직의 인적자원을 관리할 수 있는 능력을 기른다.

행정조직론 /3/

Public Organization

조직의 유형, 구조, 관료제 등에 관한 기초적 이론을 설명함으로써 조직 구성원의 행태 및 합리적인 조직 편성의 이론과 기법을 습득시킨다.

행정법 /3/

Administration Law

행정법의 일반이론을 바탕으로 그 구체적 실정법인 행정조직법, 행정작용법, 급부행정법 등을 학습한다.

행정실무영어 I·II /3/

Reading Public Administration in English

우리나라의 행정학은 미국행정학을 모태로 하고 있으며, 따라서 최근까지 미국행정이론과 각종 정책 및 제도를 도입하여 왔음. 이러한 맥락에서 원서를 통하여 미국행정이론에 대한 기본적인 이해의 토대를 제공할 필요가 있음. 또한 학문을 연구하는데 필수 불가결한 각종 원서를 통하여 학문적인 기초를 마련하기 위하여 강의한다.

재무행정론 /3/

Public Financial Administration

국가의 행정수행에 있어 경제발전과 재무행정, 예산의 중요성과 예산의 개념, 예산제도, 재정정책, 사업평가와 심사분석 등에 대한 이론과 실제를 강의한다.

조사방법론 /3/

Methods in Social Research

과학적 방법의 성격을 설명하고, 과학적 방법의 일반적 과정에 따른 자료의 수집과 정리 그리고 자료처리에 대한 기법을 학문적 실제적으로 다룬다.

행정기획론 /3/

Administrative Planning

행정기획기능은 행정과정 (POSDCORB) 중 가장 앞에 나와 있는 것으로 21세기에 들어와서 점차적으로 미래가 불투명한 상황이 전개되어 감에 따라 모든 나라에서 국가경영을 수행함에 있어 미래의 행동결정을 합리적으로 하기 위한 것으로 미래의 국가경영의 책임을 수행할 학생들에게 행정기록에 대한 이론과 실제를 수업함으로

써 실제 기획능력을 함양시키는 능력을 배양한다.

행정철학 /3/
Philosophy of Public Administration
본 과목은 행정의 규범적 가치체계를 정립하는데 초점을 둔다. 행정철학의 본질과 행정의 가치, 지식에 관한 인식론, 가치판단 기준으로써의 법치주의, 공리주의, 롤스의 정치론, 그리고 조선시대의 정치-행정사상 등을 강의한다.

계량분석론 /3/
Quantitative Analysis
계량분석의 기본개념, 통계분석기법, 관리 과학 분석기법, 의사결정분석기법 등의 이론적 이해와 실제 사례에 대한 적용·응용능력을 함양하는데 초점을 두고 있다.

전자정부론 /3/
Electronic Government
본 강의는 정보사회에서의 바람직한 정부의 역할과 행정수행방식에 관한 국내외 동향과 제반 이론들을 검토하고 이의 적용을 위한 실습을 통하여 전자정부현상을 보다 과학적으로 이해할 수 있도록 한다.

한국정부론 /3/
Korean Government
한국정부에 관한 기본개념과 입법부, 사법부, 행정부의 구조기능을 분석하고, 아울러 한국정부의 역사적 명맥과 민주정치 통치 하에서의 정치지도자의 리더십, 국민의 참여와 정책의 수립 및 집행과정 등을 강의한다.

복지행정론 /3/
Social Welfare Administration
복지국가 및 복지정책을 이해하고, 공공복지의 중심이 되는 복지행정을 이해함으로써 사회의 복지문제를 보다 효율적으로 해결하기 위한 정부조직 및 기타 사회복지 조직의 관리능력을 배양한다.

정책분석론 /3/
Policy analysis
본 강의는 크게 2부분으로 구성되어 있다. 첫째 정책분석의 개념 및 제반 이론을 검토하여 정책과정에 있어서의 정책분석의 이해를 높이고, 두 번째로 공공부분에서 활용되는 분석기법들을 검토함으로써 실제 사례분석에 대한 능력을 함양한다.

조직행태론 /3/
Organizational Behavior
조직구성원의 행태 및 그 행태에 영향을 주는 요인들을 분석하고, 나아가 한국 행정조직에서의 조직행태를 연구한다. 이를 위해 행태론의 학문적 성격, 조직행태의 개인차원, 지각과 학습 및 동기, 성격과 인간행태, 직무동기유발, 목표수립과 직무설계, 집단 대 집단간 행정행태, 권력과 갈등, 리더십, 조직의 구조와 문화 등을 강의한다.

지방자치론 /3/
Local Self-government
지방자치행정의 본질과 기능 및 지역사회의 발전적 행정을 각국의 지방지치행정을 비교연구하여 자치능력을 함양함에 초점을 둔다.

공기업론 /3/
Public Enterprise
공기업의 성격과 설립동기, 공기업의 공공성과 기업성의 확보방법, 공기업의 조직과 인사, 재원조달, 통제수단, 경영평가, 민영화의 모색 및 사례, 공기업이 국민경제에 미치는 영향 등을 강의한다.

도시행정론 /3/
Urban Administration
본 과목은 도시문제 해결의 체계적 접근방법과 현대 산업사회에서의 도시기능의 확대현상에 따른 문제, 즉 주택, 교통, 공해, 교육, 빈부의 격차, 범죄, 상하수도, 도시계획, 도시개발정책 등을 강의한다.

정책평가론 /3/
Policy Evaluation
21세기 들어와서 정부의 경쟁력제고가 국가경쟁력으로 인식되고 있기 때문에 정부정책에 대한 평가는 최근에 들어와서 매우 중요한 과목으로 인식되어 학생들에게 정책평가에 대한 이론과 실제평가능력을 함양시키는 것이 필요하다.

환경행정론 /3/
Environmental Administration
본 강의는 크게 2부분으로 구성되어 있다. 첫째 정책의 전반적인 맥락 속에서 환경정책을 이해하기 위하여 정책이론 일반에 대한 검토를 통해 환경정책의 특징을 파악한다. 두 번째로 환경문제에 대응하는 다양한 정책수단을 고찰한다.

갈등관리론 /3/
Gonflict Management
공공행정의 과제 중 하나는 사회의 여러 집단 간에 상충되는 이해를 조정하고 합의를 도출해 내는 것으로서 공공문제에 발생하는 갈등을 해결하는데 적용될 수 있는 기본원리, 기능 및 방법을 논의하기 위하여 개설된 과목이다. 이 과목은 개인적인 차원에서부터 국가적인 차원까지 논의된다.

정부개혁론 /3/
Government Reform Policy
21세기의 무한경쟁시대에 돌입하여 한국정부의 개혁을 조직, 인사, 예산, 제도로 나누어 이에 관한 전략을 연구하고, 선진국의 각종 정부개혁제도를 분석하여 한국 정부부문에 대한 새로운 개혁 전략과 전술을 모색한다.

행정학세미나 /3/
Seminar in Public Administration
행정학의 패러다임, 비교· 발전· 신행정론의 연관성, 과학적 관리론과 인간관계론의 관계, 정책결정의 이론모형, 공식조직과 비공식조직의 장 · 단점, 직업공무원제의 확립방안, 공무원의 능력발전방안, 한국예산제도에 관한 연구, 공직윤리의 확립방안과 행정책임의 강화방안 등 행정학 전반에 관해 주제별 강의를 한다.

행정PR론 /3/
Administrative PR
조직체의 관리는 내부관리와 외부관리로 나눌 수 있다. 조직체의 주요 외부관리수단인 PR의 기초이론과 PR과정 및 PR도구들을 이해하고, 정부PR 및 기업PR을 학습한다.

부동산학과

▶ 교 육 목 적 ◀

부동산학은 부동산의 거래나 중재와 관련된 분야뿐만 아니라 부동산의 효율적 이용 및 개발, 부동산 투자 및 관리 등을 사회과학적인 측면에서 폭넓게 연구하는 학문으로써 궁극적으로는 복지 분배의 형평성 제고를 통한 국민생활의 공헌을 그 목적으로 한다.

▶ 교 육 목 표 ◀

1. 전공중심의 직업지향 교육을 강화한다.
2. 전공과 관련된 각종 자격증 취득을 위한 학습을 집중적으로 한다.
3. 정부기관이나 업체들과의 산학협약체결과 실습을 겸비한 인재양성을 한다.

□ 교과과정표(전공과목)

학년	학기	교과목명	학점	시간
1	1	부동산학개론	3	3
1	1	부동산경제학	3	3
1	2	부동산기술론	3	3
1	2	부동산계량론	3	3

2 - 1	부동산입지론	3	3
2 - 1	부동산사법 Ⅰ	3	3
2 - 1	부동산경영론	3	3
2 - 1	도시계획과부동산개발	3	3
2 - 2	부동산사법 Ⅱ	3	3
2 - 2	부동산중개론	3	3
2 - 2	부동산관리론	3	3
2 - 2	부동산시장분석론	3	3
3 - 1	부동산개발론	3	3
3 - 1	부동산공법Ⅰ	3	3
3 - 1	자본시장과포트폴리오	3	3
3 - 1	도시정비사업론	3	3
3 - 1	진로지도상담Ⅰ	0	P
3 - 2	부동산공법 Ⅱ	3	3
3 - 2	부동산감정평가론	3	3
3 - 2	부동산금융론	3	3
3 - 2	부동산마케팅론	3	3
3 - 2	진로지도상담 Ⅱ	0	P
4 - 1	부동산실무	3	3
4 - 1	부동산보상평가론	3	3
4 - 1	부동산복지론	3	3
4 - 1	부동산공시법	3	3
4 - 1	진로지도상담 Ⅲ	0	P
4 - 2	부동산정책론	3	3
4 - 2	부동산컨설팅	3	3
4 - 2	부동산투자론	3	3
4 - 2	진로지도상담 Ⅳ	0	P
4-1,2	졸업종합평가	0	P

□ 교과목 해설

부동산학개론 /3/

Real Estate Principles

부동산학이 가지는 경제적·법률적·기술적 제측면을 종합응용과학으로서 접근하고 이를 바탕으로 하여 부동산에서 발생하는 제현상을 고찰, 분석하여 이에 대한 부동산학이론을 총론·각론으로 체계화하는 분야이다. 부동산의 효율적인 이용과 합리화를 위한 체계적인 원리를 탐구하는 학문으로서, 부동산학의 기초적인 이론을 갖추도록 교육한다.

부동산경제학 /3/

Real Estate Economics

부동산의 경제적 측면에 대한 올바른 이해 재개발등 부동산현상에 대한 경제적 논리 이해 부동산정착의 경제적 해석능력 배양한다.

부동산기술론 /3/

Real Estate Engineering

부동산활동은 토지와 건물을 대상으로 하는 취득과 판매(중개), 평가, 개발, 분양 및 임대, 유지관리 등을 말한다. 부동산활동의 대상은 토지와 건물이기 때문에 이에 대한 구성원리와 메커니즘을 이해할 필요가 있다. 본 교과목에서는 부동산활동의 대상이 되는 토지와 건물의 기술적인 요소들(건축, 토지, 지적, 도시계획 등)을 학습한다.

부동산계량론 /3/

Real Estate Quantitative Analysis

부동산에 관련되는 제현상을 이해하고 분석하여 대상에 대한 올바른 판단을 하기 위해서는 다양한 통계기법들이 또 필요하고 이를 위해 자료수집과 분석을 위한 계량기법, 자료들간 상관관계분석, 시계열과 미래예측을 위한 기법들을 분석한다. 또 다양한 상호작용과 상관관계의 분석에 사용되는 행렬대수를 공부하며, 사업대안들의 잠재가격을 살펴볼 수 있는 선형계획도 살펴본다. 기본원리의 이해와 함께 응용능력의 배양에 노력한다.

부동산입지론 /3/

Real Estate Location Analysis

먼저 입지론전개에 대한 이해를 높이도록 한다. 이를 통해 실제부동산의 입지를 분석하고 평가할 수 있는 기초개념들을 숙지시킨다. 입지론은 농업입지, 상업입지, 공

업입지 뿐 아니라 최근에 대도시에서 전개되고 있는 4차산업과 오피스빌딩입지의 특징을 살펴본다. 또 부동산에서 중요하게 다루어지고 있는 주거입지를 분석하기 위해 도시내부공간구조의 형성과 변형에 대한 이론을 전개하고 검증한다.

부동산사법 Ⅰ /3/
Private Law of Real Estate Ⅰ
민법총칙을 골격으로 민법의 개념, 법원, 민법의 기본원리, 권리와 의무, 권리의 객체로써 권리의 변동, 권리의 소멸 등으로 과목이 편성되었다.

부동산경영론 /3/
Real Easte Management
기업이 어떻게 부동산을 활용하고 운영하는가에 대한 내용을 학습하며, 기업활동에 있어서 필요한 운영 · 취득기획·의사결정과정과 방법에 대한 기본지식과 실무사례를 학습하여 경영의 이해와 부동산자산의 연결방법을 습득함.

도시계획과부동산개발 /3/
Urban Planning and Real Estate Development
도시계획시스템과 부동산개발은 상호 밀접한 관계에 있다. 부동산개발에 필요한 토지의 용도와 도시기반시설은 도시계획으로 결정되기 때문이다.
부동산개발을 위한 인허가는 도시계획시스템에 가장 큰 영향을 받는다. 개발될 수 있는 토지와 개발이 불가능한 토지가 구분되고, 개발용도와 개발규모도 도시계획 틀 내에서 결정되기 때문이다.
본 교과목은 도시계획과 부동산개발과의 관계에 초점을 두고 부동산개발행위에서 결정적인 영향을 미치는 도시계획체제를 학습하도록 한다.

부동산사법 Ⅱ /3/
Private Law of Real Estate Ⅱ
물권법의 이론을 비롯하여 물권변동의 원리와 기본적인 물권인 점유권외에 제한 물권으로서 용익물권, 담보물권 등의 권리 단계등의 기초이론을 학습한다.

부동산중개론 Ⅱ /3/
Real Estate Brokerage
부동산중개는 법정중개대상물에 대한 거래당사자간의 권리득실 · 변경에 관한 행위로, 부동산중개업을 영위하기 위해서는 제법이론과 실무 등의 습득이 요구된다.
본 교과목은 부동산중개에 관한 이론과 실무교육을 통하여 부동산서비스업자의 자질을 갖추도록 교육한다.

부동산관리론 /3/
Management of Real Estate
부동산의 관리에 대한 기초이론과 이를 토대로 한 토지관리 및 건물관리에 관하여 체계적으로 그 이론을 탐구하는 분야이다.

부동산시장분석론 /3/
Real Estate Market Management
부동산을 파악하기 위한 기본과정으로 경제활동과 부동산 시장의 내용과 US화를 분석하여 기본 자료로 활용할 수 있도록 함.

부동산개발론 /3/
Real Estate Development Analysis
부동산개발은 개발자(Developer)의 기능과 역할을 이해하는데서 출발한다. 부동산개발의 각 단계와 여기에서 필요한 주요 분석 항목들을 알아본다. 타당성 분석은 시장분석과 경제성분석으로 이루어지는데 시장분석의 각 단계를 실습할 수 있도록 사례부지를 선정하여 개발계획안을 수립하고 그 타당성 여부를 비교 평가함으로써 실무능력을 배양하도록 한다. 또, 최근에 중요한 개발대안으로 부상하고 있는 공중권 개발과 지하개발에 관련되는 법적 · 제도적 장치와 개발사례를 분석한다.

부동산공법 Ⅰ /3/
Public Law of Real Estate Ⅰ
부동산공법의 총론부분인 그 의의 및 법원을 살펴보고

부동산공법과 토지 공개념의 불가분의 관계를 고찰함으로써 부동산의 소유, 이용, 거래 등에 관한 공법적 규제가 불가피함을 이해하고 그 외에 토지계획법, 공용부담법 등도 학습한다.

자본시장과 포트폴리오 /3/
Capital market & Potfolio
기업의 계속성장에 필요한 투자대상을 선택하고 필요로 하는 자금액을 결정하며 그 자금의 조달방법과 시기를 계획함과 동시에 도입된 자금을 유효적절하고 안전하게 분리 운용하는 방법이 필요하다. 자본시장에 대한 이해를 통해 기업의 투자대상에 대한 선택과 자금의 조달에 대해 학습하고 적절한 포트폴리오를 통해 위험이 최소화된 자산의 분배를 할 수 있도록 한다.

도시정비사업론 /3/
Urban Regeneration Project
최근 뉴타운, 재개발, 재건축 등 도시정비사업에서 민간기업들의 역할이 커지고 있다. 도시정비사업은 조합에 의한 시행방식, 공공기관 시행방식, SPC시행방식 등으로 구분되는데 사업절차와 사업구조 등이 일반 부동산 개발사업과는 다른 특성이 있다.
본 교과목에서는 도시정비사업의 유형과 유형별 사업내용을 살펴보고, 각 사업별 사업절차와 사업방식 등을 학습하도록 한다. 아울러 도시정비사업이 부동산시장에 미치는 파급효과에 대해서도 학습하도록 한다.

부동산공법 Ⅱ /3/
Public Law of Real Estate Ⅱ
부동산 관리활동에 관계된 각종행정법규, 건축법규를 중심으로 교과목이 편성되었다.

부동산감정평가론 /3/
Appraisal Theory of Real Estate
부동산가격의 결정과 변동에 관한 이론과 개별부동산 가격의 추계방법을 이해하게 한다.

부동산금융론 /3/
Real Estate Financing
부동산 보험과 금융을 나누어서 주로 부동산 금융상품의 측면에서 연구하는 분야이다.
부동산 유동화로 보험과 금융의 다양화, 다변화가 더욱 진전될 것으로 보이므로 이를 최신화 하는데 주력하여야 한다.

부동산마케팅론 /3/
Real Estate Marketing
부동산 개발 과정에서 부동산마케팅의 중요성이 증대됨에 따라 부동산마케팅에 대한 이론적·실무적 접근이 필요하다.

부동산실무 /3/
Real Estate Business Practice
사회진출에 앞서 그동안 습득한 이론과 지식을 바탕으로 현장학습과 실무자 워크샵 등을 통해 실무적응능력을 키우는데 목적이 있다.
부동산실무는 현업에 종사하는 실무자들을 초청한 워크샵과 관련 업체에서의 현장실습으로 진행하도록 한다.
관련 업체는 1) 부동산 개발 및 시행회사, 2) 부동산 투자자문 회사, 3) 중개법인, 평가법인, 등 부동산서비스회사, 4) 부동산 자산관리회사 등을 대상으로 한다
상반기는 이들 업체의 실무책임자들을 초청해서 특강형식의 워크숍을 진행하도록 하고, 후반기는 이들 업체를 대상으로 현장실습을 실시하여 학생들의 실무적응능력을 키우도록 한다.

부동산보상평가론 /3/
Compensation Appraisal Theory of Real Estate
공공의 이익을 위하여 수행되는 공공용지취득 및 손실보상에 관한 특례법을 비롯한 토지수용에 관계된 제반 법규 및 손실보상에 관하여 그 원리를 분석하고 실제 운용되는 보상제도의 고찰 및 취득절차, 보상에 관한 제반이론을 연구하는 분야이다.

부동산복지론 /3/

Welfare theory of Real Estate

부동산복지론은 사회복지의 개념, 사회복지와 부동산과의 관계를 중심으로 연구하는 분야로 사회복지의 발전과정과 방법을 토대로 하여 특히, 저소득빈곤계층을 위한 임대주택, 노인, 장애자, 요보호자주택 등을 중심으로 부동산활동 및 복지정책 등의 분야를 학습한다.

부동산공시법 /3/

Real Property Registration Law

토지와 건물의 물적인 기록과 그 권리의 기록에 관한 제도를 해석하고 이해하게 한다.

부동산정책론 /3/

Real Estate Policy Analysis

부동산정책은 부동산활동뿐만 아니라 사회경제적으로 지대한 영향을 미친다, 부동산정책은 토지, 주택, 상업, 업무, 산업 등 분야별로 소유, 거래, 임대 및 분양, 조세 등 다양하고 그 파급효과도 다양하게 나타난다. 본 교과목에서는 부동산정책의 내용과 유형, 형성배경 및 과정과 메커니즘, 사회경제적 파급효과 등에 관한 이해를 체계적으로 학습하도록 한다. 또한 각각의 부동산 관련 제도와 정책들이 부동산 시장에 어떠한 파급효과를 가져다주는지를 분석적으로 고찰하도록 한다.

부동산컨설팅 /3/

Real Estate Consulting

부동산이 가지는 종합적 측면을 연구하고 부동산에 관한 최유효이용방법을 도출하기 위한 여러 과학적 분석기법 및 제반이론을 바탕으로 하여 부동산전반에 대한 제반자문과 조언, 판단의 근거를 제공하는 의사결정에 관한 연구를 한다.

부동산투자론 /3/

Real Estate Investment

총론에서는 부동산 투자의 일반이론과 투자의 의사결정, 부동산시장, 지가변동과 인플레이션, 자본예산과 투자회수, 부동산경기 그리고 각론에서는 토지 및 주택의 투자, 상업용부동산, 공업용부동산, 오피스빌딩, 레저부동산, 그리고 투자의 행위제한 등에 역점을 둔다.

세무학과

▶ 교 육 목 적 ◀

조세법, 조세정책, 세무회계, 국제조세 등 다양한 관점에서 현실의 조세문제를 해결할 수 있는 경쟁력 있는 세무 전문인력을 배출함을 목적으로 한다.

▶ 교 육 목 표 ◀

1. 윤리의식과 균형감을 갖춘 전문 세무인력을 양성한다.
2. 문제의식과 합리적 의사결정능력을 갖춘 전문 세무인력을 양성한다.
3. 국제적 감각을 갖춘 전문 세무인력을 양성한다.
4. 지식을 스스로 학습하고 부단히 자기계발을 할 수 있는 전문 세무인력을 양성한다.

□ 교과과정표(전공과목)

학년	학기	교 과 목 명	학점	시간
1	1	세무학의이해	3	3
1	2	회계학원론	3	3
1	2	민법과세법	3	3
2	1	경제학의이해	3	3
2	1	조세법총론	3	3
2	1	상법과세법	3	3
2	1	중급회계 I	3	3
2	2	원가관리회계	3	3
2	2	부가가치세법	3	3
2	2	소득세법 I	3	3

2 - 2	중급회계 II	3	3
3 - 1	법인세법 I	3	3
3 - 1	조세론	3	3
3 - 1	지방세법	3	3
3 - 1	소득세법 II	3	3
3 - 1	진로지도상담 I	0	P
3 - 2	법인세법 II	3	3
3 - 2	재정학	3	3
3 - 2	회계학연습	3	3
3 - 2	국제조세법	3	3
3 - 2	진로지도상담 II	0	P
4 - 1	세무정보처리실습	3	3
4 - 1	세무조정실무	3	3
4 - 1	세무회계연습	3	3
4 - 1	재산제세법	3	3
4 - 1	세무학인턴쉽	3	3
4 - 1	진로지도상담 III	0	P
4 - 2	세무회계연습II	3	3
4 - 2	조세법연습	3	3
4 - 2	조세경제세미나	3	3
4 - 2	고급회계	3	3
4 - 2	세무학인턴쉽	3	3
4 - 2	진로지도상담 IV	0	P
4-1,2	졸업종합평가	0	P

□ 교과목 해설

세무학의이해 /3/

Introduction to Tax Science

조세법, 조세정책, 세무회계 등 다양한 측면에서 조세문제를 접근하고 있는 세무학을 처음 공부하고자 하는 학생들을 위한 기초입문과목이다.

회계학원론 /3/

Principal accounting

기업의 경제활동에 의해 발생하는 자산·부채 등의 증감변동에 관련되는 거래를 계정과목별로 분류하여 기록·계산·정리하고, 일정기간의 기업활동성과를 산정하는 과정인 기업회계에 대한 이해와 응용능력을 배양하는 과목이다.

민법과 세법 /3/

Civil Law and Tax Law

세법은 일반적으로 민사법상 일정한 법률행위가 있음을 전제로 하여 법률행위나 그에 따른 사법상의 법률효과를 다시 세법상의 법률요건으로 삼아 그곳에 세법상의 법률효과를 부여하는 방식으로 구성되어 있으므로 과세대상이 되는 민법상의 법률요건과 법률효과를 탐구하는 것을 학습목표로 한다.

경제학의 이해 /3/

Introduction to Economics

경제현상에 대한 기본원리를 탐구하고, 전공(조세론, 재정학, 조세정책론) 심화를 위한 기초를 다짐.

조세법총론 /3/

General Principle of Tax Low

조세법을 지배하는 법원리, 조세의 부과 및 징수에 관한 통칙이라고 할 수 있는 국세기본법과 국세징수법, 조세의 징수확보를 위한 조세범처벌법 및 조세구제절차를 탐구하는 것을 학습목표로 한다.

상법과 세법 /3/

Commercial Law & Tax Law

법인세법 및 소득세법의 원활한 이해와 학습을 위해 상법 중 상행위의 개념, 회사의 종류와 기관, 유가증권, 어음 및 수표법, 보험법 등에 대한 이해가 있어야 필요하여, 이에 대한 상법의 기본 개념 및 구조를 학습하는 것을 목적으로 함.

중급회계 I /3/

intermediate accounting I

회계원리에서 습득한 회계의 기본원리를 토대로 기업외부이해관계자의 의사결정에 유용하게 이용될 수 있는 재무정보를 이해하고, 재무회계 정보를 올바로 해석할

수 있는 능력을 배양한다.

부가가치세법 /3/
Value Added Tax Law
기업에 부과되는 부가가치세를 이해시키고자 부가가치세법의 일반이론을 검토함과 동시에 법령, 시행령, 시행규칙, 기본통칙 등의 법 해설을 중심으로 공부하는 과목이다.

원가관리회계 /3/
Cost Managwment Accounting
경영합리화와 생산성 향상으로 말미암아 조업의 대형화와 제조공업의 급속한 발전으로 원가회계의 전반에 걸친 이해와 연구의 필요성이 요청되고 있다. 이 요청에 대응하기 위하여 원가의 본질, 제품의 원가결정방법, 표준원가계산시스템, 경영의 분권화 등에 대하여 교수하려 한다.

소득세법 Ⅰ /3/
Income Tax Low Ⅰ
소득세법 중 종합소득세 과세대상, 과세물건, 과세표준 및 세율 등에 대한 내용을 학습하며 소득과세의 가장 기초적인 과목이다.

중급회계 Ⅱ /3/
intermediate accounting Ⅱ
회계원리에서 습득한 회계의 기본원리를 토대로 기업외부 이해 관계자의 의사 결정에 유용하게 이용될 수 있는 재무정보의 생산 및 이해하고, 재무회계 정보를 올바로 해석할 수 있는 능력을 배양한다.

법인세법 Ⅰ /3/
Corporation Income Tax Law Ⅰ
법인세법, 동 시행령 및 시행규칙에 관한 이론과 세법해설 및 과세표준액의 계산에 관한 종합적인 내용을 중점적으로 다룬다.

조세론 /3/
Tax Theory
조세에 관한 제반 이론을 습득하여 조세정책과 세법을 경제학적 및 재정학적으로 분석하고 이해하기 위한 기초를 확립한다.

지방세법 /3/
Local Tax Law
지방세에 관한 통칙법과 아울러 개별 세목 중 취득세, 등록세, 주민세, 종합토지세 및 재산세에 관한 법령을 중심으로 당해 세법의 해석을 중심으로 공부한다.

소득세법 Ⅱ /3/
Income Tax Law Ⅱ
소득세법 중 양도소득세의 과세대상, 과세물건, 과세표준 및 세율 등에 대한 학습소득세 신고절차 내용 숙지함.

진로지도상담 Ⅰ
Career Guide & Counselling Ⅰ
1, 2학년에 실시되는 “인성과 학문”을 보완하고 학생들의 사회진출을 돕기 위해서 취업 및 진로 지도와 관련된 상담을 위주로 운영되는 과목이다.

법인세법 Ⅱ /3/
Corporation Income Tax Law Ⅱ
법인 기업에 과세되는 법인세를 이해시키기 위해 법인세법, 동시행령 및 시행규칙에 관한 이론과 세법 해설 및 과세표준액의 계산에 관한 종합적인 내용을 중점적으로 다룬다.

재정학 /3/
Public Finance
경제적 시각에서 국가의 재정 및 법과 정치활동에 대한 탐구를 목적으로 한다.

회계학연습 /3/

Accounting Exercise
기업의 합리적 의사결정 수단인 재무회계 및 원가관리 회계에 대한 이해를 증진시키고 종합적 문제해결능력을 배양한다.

국제조세법 /3/
International Tax Low
글로벌 경제시대에 국제간 거래 증가 에 따른 세금 문제를 이해하는데 목적을 두고 있다.

진로지도상담 Ⅱ
Career Guide & Counselling Ⅱ
1, 2학년에 실시되는 "인성과 학문"을 보완하고 학생들의 사회진출을 돕기 위해서 취업 및 진로 지도와 관련된 상담을 위주로 운영되는 과목이다.

세무정보처리실습 /3/
Practical Treatment on Tax Information
선수과목인 회계원리, 중급회계, 소득세법 및 법인세법에 대한 이해를 바탕으로, 세무관련 정보의 전산처리과정을 이해하고 실습을 통해 숙달한다.

세무조정실무 /3/
Practice on Tax Adjustment
법인세, 소득세, 부가가치세의 과세표준 계산과 세무조정계산서를 놓고 사례연구를 하는 과목이다. 특히 국세와 지방세가 동시에 문제되는 사례와 세무정책과 도시재정수입 및 세무행정 전반에 걸친 주요 문제의 사례연구를 한다. 세무조정계산서 작성방법을 중점적으로 연습하는 과정이다.

세무회계연습 /3/
Tax Accounting Exercise
법인세, 소득세, 부가가치세 등에 대한 종합적 사례들을 풀어봄으로써 개별 세법에 대한 이해력을 증진시키고 종합적 문제해결능력을 배양한다.

재산제세법 /3/
Property Tax Law
재산의 보유와 관련한 종합부동산세, 경제적 가치가 있는 재산의 생전 및 사후의 무상이전을 과세물건으로 하여 부과되는 조세인 상속세 및 증여세와 같은 재산제세의 해석 및 그 적용에 관하여 탐구하는 것을 학습목표로 한다.

세무학인턴쉽 /3/
Tax Science Internship
졸업을 앞둔 4학년 2학기 학생들을 대상으로 현장실무 중심의 교육을 체험할 수 있도록 하기위하여 현장학습 과목을 운영한다.

진로지도상담 Ⅲ
Career Guide & Counselling Ⅲ
1, 2학년에 실시되는 "인성과 학문"을 보완하고 학생들의 사회진출을 돕기 위해서 취업 및 진로 지도와 관련된 상담을 위주로 운영되는 과목이다.

세무회계연습Ⅱ /3/
Theory of Tax Policy
소득세법과 재산제세법 등에서 배운 내용들을 실제 사례 및 계산문제 풀이를 위주로 학습함으로써 관련 법규에 대한 전반적 이해도를 높이고 실제 의사결정에 이용할 수 있는 능력을 배양한다.

조세법연습 /3/
Study On Tax Cases
조세사건에 관한 헌법재판소 결정, 대법원 판례 및 조세심판원 결정례 등을 검토함으로써 조세법의 해석 및 적용 능력을 함양시키는 것을 학습목표로 한다.

조세경제세미나 /3/
Seminar on Tax & Economy
세미나식 수업을 통해 저학년에서 공부한 조세와 경제원리를 바탕으로 시사 경제와 조세 문제를 탐구하고 그

해결책을 찾는 능력을 배양한다.

고급회계 /3/
Advanced Accounting
연결재무제표를 작성하는 회사 및 연결재무제표를 작성하지는 않지만 국내외에 관계기업들을 가진 회사 등의 재무보고에 관련된 사업결합에 대한 회계처리, 연결재무제표의 작성, 관계기업투자 등에 관련된 지분법 회계처리 등을 주로 학습한다.

세무학인턴쉽 /3/
Tax Science Internship
졸업을 앞둔 4학년 2학기 학생들을 대상으로 현장실무중심의 교육을 체험할 수 있도록 하기위하여 현장학습과목을 운영한다.

진로지도상담 Ⅳ
Career Guide & Counselling Ⅳ
1, 2학년에 실시되는 "인성과 학문"을 보완하고 학생들의 사회진출을 돕기 위해서 취업 및 진로 지도와 관련된 상담을 위주로 운영되는 과목이다.

경영대학

경영학부

▶ 교 육 목 적 ◀

경영학부는 강남대학교의 창학이념을 바탕으로 합리적이고 창조적인 사고를 지닌 경영분야의 전문인재를 양성하는데 목적을 두고 있다.

▶ 교 육 목 표 ◀

1. 세계화 추세에서 기업을 합리적으로 운영하는데 요구되는 최신 경영관리 이론과 기법을 습득한 경영관리자를 양성한다.
2. 정보화 추세에서 기업의 경쟁우위와 의사결정능력 제고를 위한 핵심 도구로서 정보기술을 활용할 수 있는 경영관리자를 양성한다.

□ 교과과정표

학년	학기	교 과 목 명	학점	시간
1	1	경영학의이해 1	3	3
1	1	기업회계입문 1	3	3
1	2	경영학의이해 2	3	3
1	2	기업회계입문 2	3	3
2	1	경영통계	3	3
2	1	기업경영과IT	3	3
2	1	중급회계 1	3	3
2	1	조직행동론	3	3
2	1	전자상거래관리	3	3
2	2	경영과학	3	3
2	2	중급회계 2	3	3
2	2	마케팅관리	3	3
2	2	경영정보의이해	3	3
2	2	인적자원관리	3	3
3	1	원가회계	3	3
3	1	재무관리	3	3
3	1	생산운영관리	3	3
3	1	국제경영학	3	3
3	1	마케팅조사론	3	3
3	1	e-경영혁신	3	3
3	1	진로지도상담 I	0	P
3	2	관리회계	3	3
3	2	경영전략	3	3
3	2	증권투자의실제	3	3
3	2	품질경영	3	3
3	2	경영의사결정게임	3	3
3	2	e-비즈니스	3	3
3	2	진로지도상담 II	0	P
4	1	서비스경영	3	3
4	1	소비자행동론	3	3
4	1	e-마케팅	3	3
4	1	기업가정신과창업	3	3
4	1	진로지도상담 III	0	P
4	2	금융시장과금융상품	3	3
4	2	노사관계론	3	3
4	2	글로벌상거래관리	3	3
4	2	현대기업과광고	3	3
4	2	진로지도상담 IV	0	P
4-1,2		졸업종합평가	0	P

□ 교과목 해설

경영학의이해 1 /3/
Introduction to Business Management 1
경영학에 관한 기초 개념과 현대 기업의 경영원리를 이해시키고 새로운 경영학에 관한 지식과 기법을 이해하도록 한다. 특히 현대적 경영의 특질, 경영자의 유형, 경영학의 본질 및 체계, 경영학의 발달과 기업형태, 관리과정 등에 대하여 집중적으로 연구한다.

기업회계입문 1 /3/
Accounting Principle 1

기업회계입문은 회계를 처음 학습하는 사람을 대상으로 하며, 그들에게 회계의 기본원리와 장부기록 및 재무제표작성 등 회계절차를 쉽게 습득할 수 있도록 이해시킨다.

경영학의이해 2 /3/
Introduction to Business Management 2
경영학에 관한 기초 개념과 현대 기업의 경영원리를 이해시키고 새로운 경영학에 관한 지식과 기법을 이해하도록 한다. 특히 현대적 경영의 특질, 경영자의 유형, 경영학의 본질 및 체계, 경영학의 발달과 기업형태, 관리과정 등에 대하여 집중적으로 연구한다.

기업회계입문 2 /3/
Accounting Principle 2
기업회계입문은 회계를 처음 학습하는 사람을 대상으로 하며, 그들에게 회계의 기본원리와 장부기록 및 재무제표작성 등 회계절차를 쉽게 습득할 수 있도록 이해시킨다.

경영통계 /3/
Business Statistics
통계학의 기초 개념과 기법(표본조사와 실험, 자료정리 및 측정, 확률과 분포, 통계적 추정, 가설검정방법 등)을 학습하는 동시에 SPSS, SAS, Excel 등의 통계분석용 소프트웨어를 이용하여 실습을 병행함으로써, 사회 및 경영의 다양한 현상들을 실증적으로 분석하고 이해할 수 있는 능력을 함양하는데 초점을 둔다.

기업경영과 IT /3/
Management and Information Technology
최근의 기업경영에서 핵심적 요소로 활용되고 있는 정보 및 정보기술을 통하여, 기업에서 정보 및 정보기술이 조직의 운영과 관리에 있어서 어떠한 관련성을 지니고 있는가, 어떤 유형의 정보기술이 활용되고 있는가, 정보기술의 역할과 영향은 무엇인가 등을 이해시킨다.

중급회계 1 /3/
Intermediate Financial Accounting 1
정보시스템으로서의 재무회계의 역할과 재무회계의 기업회계기준을 중심으로 한 재무제표의 본질과 내용을 이해하고, 재무회계정보의 이용자로서 재무제표에 포함된 주요요소들과 관련된 회계원칙과 회계처리방법들을 학습하여 이를 실무에 적용할 수 있는 능력을 배양한다.

조직행동론 /3/
Organizational Behavior
집단 및 조직에서의 인간의 행동을 설명하는 이론적, 실증적 배경에 대한 설명과 그 행동에 영향을 주는 요인을 분석한다.

전자상거래관리 /3/
Electronic Commerce Management
전자상거래 관련 전문 지식을 습득하기 위해 전자상거래의 개념과 정의, 사이버 경영전략, 인터넷 마케팅전략, 인터넷 쇼핑몰, 전자자금 결제, 전자상거래 기술적 구성, 전자상거래보안, 전자상거래 관련 법률에 관한 내용을 학습한다.

경영과학 /3/
Management Science
경영학의 제 문제를 해결하기 위한 계량적 기법들의 기본개념을 익히고 Software를 활용한 현대적 경영관리 방식을 학습한다.

중급회계 2 3/
Intermediate Financial Accounting 2
정보시스템으로서의 재무회계의 역할과 재무회계의 기업회계기준을 중심으로 한 재무제표의 본질과 내용을 이해하고, 재무회계정보의 이용자로서 재무제표에 포함된 주요요소들과 관련된 회계원칙과 회계처리방법들을 학습하여 이를 실무에 적용할 수 있는 능력을 배양한다.

마케팅관리 /3/
Marketing Management

기업이 당면하고 있는 마케팅 문제의 성격과 환경적 요인을 설명하고 마케팅 활동의 주요 영역인 제품계획, 가격결정광고 및 판매촉진, 시장조사 등에 대한 의사결정에 필요한 지식을 습득케 한다.

경영정보의 이해 /3/
Introduction to Management Information Systems
다양한 디지털 기술을 이용한 경영정보시스템을 통해 경영성과 향상에 필요한 제반이론을 제공한다. 디지털 기술이 기업경영에 폭넓게 그리고 전략적 수준에서 활용되고 있다는 점에서 본 강좌는 중요한 의미를 갖는다.

인적자원관리 /3/
Human Resource Management
조직 구성원들이 지닌 잠재력의 최대한 발휘와 개발을 돕고 이를 효과적으로 유지, 활용할 수 있는 인적자원의 관리방안을 체계적으로 연구한다. 인적자원의 자원적 특성으로부터 파생되는 제반문제를 규명하고 조직체 계획과 인력수용, 경력개발, 인적자원의 평가와 보상, 후생복리, 건강과 안전, 노사관계 등을 학습한다.

원가회계 /3/
Cost Accounting
원가회계의 이론적인 개념과 구조적 윤곽을 습득하고 나아가서 기업현장에서의 실제적인 업무와 활동들에 근접한 내용을 위주로 다룸으로서 이론에 머무르는 학습을 넘어서 실무에서의 현장감을 느낄 수 있도록 한다.

재무관리 /3/
Financial Management
기업의 계속성장에 필요한 투자대상을 선택하고, 필요로 하는 자금액을 결정하며 그 자금의 조달방법과 시기를 계획함과 동시에 도입된 자금을 유효적절하게 운용관리하고 분배하는 방법을 배운다.

생산운영관리 /3/
Production & Operations Management
초일류 생산시스템의 관리를 위한 현대적인 생산관리기법을 소개하고, 정보화 시대에 부응할 수 있도록 컴퓨터를 활용한 생산관리 기법의 적용 및 활용방안을 학습한다. 세부적으로는 초일류 생산시스템의 중요한 구성요소인 총체적 품질경영, 생산전략, 적시생산시스템, 제품 및 서비스의 설계, 컴퓨터통합 생산시스템, 서비스산업 운영관리 등에 관한 내용을 학습한다.

국제경영학 /3/
International Business
국제경영활동을 수행하는 기업들이 직면하는 제반문제를 확인하고 이의 관리에 대한 원리를 이해하도록 한다. 세부내용으로는 국제경영환경, 국제경영전략, 국제경영관리 들이 있다.

마케팅조사론 /3/
Marketing Research
마케팅 조사와 관련된 기본 개념 및 다양한 분석기법들을 이해하고, 이를 바탕으로 SPSS와 같은 컴퓨터 통계 패키지를 사용하여 실제 상황에서 마케팅 조사를 효과적으로 실시할 수 있는 능력을 배양한다.

e-경영혁신 /3/
IT - Enabled Business Transformation
디제털 기업환경 하에서 디지털 기술을 이용한 업무 프로세스 혁신을 중심으로 전반적인 기업 경영 혁신에 관한 이론을 제공한다는 점에서 현대 경영학을 전공하는 학생들에게 필수적인 컨텐츠가 될 것이다.

관리회계 /3/
Managerial Accounting
기업의 성공은 경영자의 경영능력에 의해 크게 좌우되는 바 본 강의는 미래의 유능한 경영자로서 경영계획과 통제기능을 효과적으로 수행하는데 필요한 기업내부적 회계정보의 기초개념과 활용기법을 배우고 회계자료의 처리, 분석 및 활용을 위주로 한 관리적 의사결정 능력을 배양한다.

경영전략 /3/
Strategic Management
글로벌 경쟁력을 갖추기 위한 경영전략의 중요성과 분석기법을 주요 내용으로 하여 목표 설정, 외부환경의 이해, 경영자원의 강점과 약점 등을 분석한다. 세부적으로는 경쟁우위와 경쟁전략, 경영자원과 핵심역량, 다각화 전략과 전략적 제휴, 조직구조와 기업문화, 경영혁신 등에 관한 내용을 학습한다.

증권투자의실제 /3/
Investments
증권시장의 제도적인 메카니즘과 증권분석에 필요한 여러 기법을 다룬다. 그리고 선물시장과 파생상품에 대한 내용을 포함하여 새로운 재무기법을 소개시킨다.

품질경영 /3/
Quality Management
소비자가 원하는 제품의 품질향상을 위한 여러 가지 기법 특히 통계적 원리와 기법을 응용하는 통계적 품질관리와 조직의 각 부분이 품질의 개발과 개선에 참여하는 종합적 품질관리의 내용을 학습한다.

경영의사결정게임 /3/
Businee decision making simulation game
기업을 경영하는데 필요한 요소 중 특히 경영분석 및 관리 능력에 관한 기법을 학습하고, 문제해결 능력 향상, IT활용 능력 향상 및 의사소통 능력 향상을 학습한다.

e-비즈니스 /3/
Introduction to e-Business
최근의 인터넷 기반의 비즈니스 환경에서 많은 각광을 받고 있는 경영정보시스템 이슈로서 e-business의 개념과 특성, e-business 애플리케이션 아키텍처, 다양한 e-business 애플리케이션 시스템들의 장단점과 활용방안 등에 대하여 소개한다.

서비스경영 /3/
Service Management
서비스경영은 금융, 광고, 컨설팅, 통신, 교통, 교육, 병원, 숙박 등과 같은 서비스산업의 특성을 파악하고, 서비스품질 및 서비스 전달과정, 서비스 프로세스의 설계 및 관리 등에 관한 내용을 분석하고 학습한다.

소비자행동론 /3/
Consumer Behavior
소비자의 구매 및 소비행동과 관련된 의사결정에 영향을 미치는 제 요인, 즉 지각, 학습, 동기, 태도, 준거집단, 사회계층, 문화 등을 연구하고 이들을 마케팅 전략에 활용하는 방안을 학습한다.

e-마케팅 /3/
e-Marketing
전통적 마케팅개념에 기초하여 e-마케팅의 개념을 포함하여 e-마케팅 시장환경분석방법, e-마케팅 전략수립 및 목표설정, e-마케팅 믹스관리, 그리고 e-마케팅과 관련한 이슈 등에 대하여 학습한다.

기업가정신과창업 /3/
Enterpreneurship
중소기업 창업을 위한 사업계획 및 절차와 적용에 관한 내용을 습득한다. 중소 / 벤처기업의 이해와 실제적인 창업과정을 검토하고 사업계획서 작성을 통한 Global Enterpreneurship의 경영마인드를 체험한다.

금융시장과금융상품 /3/
Financal Market & Finanacial Products
금융시장과 금융기관에 대한 체계적 이해는 기업경영과 경제정책 수행에 있어 필수적이다. 본 과목은 금융시장의 형성과 금리결정, 금융자산의 발전과 거래기구, 금융기관의 행위와 중개기능 등을 분석한다. 최근 개방경제체제 돌입과 함께 금융시장은 급속도록 변하고 금융기관들은 동태적 경영을 하고 있다. 이에 따라 본 과목은

금리위험, 선물/옵션/스왑 등 파생금융상품, 금융기관의 위험측정과 관리등도 심도 있게 다룬다.

노사관계론 /3/
Industrial Relations
노사관계론은 산업사회에서 필연적으로 발생하는 노·사 간의 갈등 원인과 그 해소방안을 연구하고, 궁극적으로 노사의 협력을 이끌어 낼 수 있는 대안을 개발하여 사업평화를 달성하는데 목적을 두고 학습한다.

글로벌상거래관리 /3/
Global Business Practices
글로벌 상거래관리는 다국적기업의 국제상거래와 관련하여 발생하는 실무사항들에 대한 지식과 이에 관한 관리기법을 학습하기 위한 교과목이다. 구체적으로 글로벌 상거래와 관련한 계약체결, 대금결제 및 위험, 해외투자 및 무역협상 등에 관해 학습한다.

현대기업과광고 /3/
Advertising Management
현대기업경영에서 빼놓을 수 없는 광고의 개념과 필요성에 대해 이해시키며, 광고의 궁극적 목표는 브랜드구축이므로 강력한 브랜드를 만들기 위한 여러 가지 방법들을 살펴본다.

사회복지대학

▶ 교 육 목 적 ◀

국내 최초로 사회복지 교육기관을 설립하여 지난 반세기 동안 대한민국의 사회복지 교육과 실천을 선도해 온 강남대학교는 2006년 사회복지대학을 설립함으로써 국제적인 수준의 복지거점 대학으로 도약하고자 한다. 강남대학교 사회복지대학은 민족이념인 '홍익인간'과 창학이념인 '경천애인'의 정신에 따라 인간의 존엄성을 최우선으로 하는 21세기 복지사회를 선도해 나가고자 한다. 따라서 본 대학은 사회문제의 예방, 해결, 그리고 사회정의를 구현할 수 있는 이론적 지식과 실천을 겸비한 사회복지 인재양성을 목적으로 한다.

▶ 교 육 목 표 ◀

1. 인간의 존엄성과 가치를 최우선으로 하고, 모든 사람이 동등하게 생활할 수 있도록 선도하는 정의로운 사회복지 인재를 양성한다.
2. 현대 사회문제에 대한 통찰력과 과학적인 조사분석 능력을 겸비하여 통합적이고, 적극적으로 대응하는 창의적인 사회복지 인재를 양성한다.
3. 체계적인 현장중심의 학습을 통하여 사회현상에 능동적으로 접근할 수 있는 통합적 실천역량을 갖춘 사회복지 인재를 양성한다.
4. 다양한 국제사회복지 실천영역에서 활동할 수 있도록 국제적 역량을 갖춘 사회복지 인재를 양성한다.

사회복지학부

▶ 교 육 목 적 ◀

강남대학교 사회복지학부는 민족이념인 홍익인간과 본교 창학이념인 경천애인의 정신에 따라 인간의 가치와 존엄성을 바탕으로 21세기 더불어 가는 복지사회를 선도해 나갈 사회복지 전문가를 양성한다.

▶ 교 육 목 표 ◀

1. 사회복지학부는 사회사업, 노인복지 등 2개의 전공을 통하여 다변화되는 현대사회의 전문적이고 적응력을 갖춘 복지 인력을 육성. 배출한다.
2. 사회복지학부는 현대 사회 휴먼, 서비스, 사회정책, 사회제도 및 사회복지문제 등에 대해 선진기술과 지식을 통하여 사회복지 현장에서 요구되는 사회복지 전문가를 양성한다.
3. 사회복지학부는 대학의 교양과정을 통해 대학 내 모든 전공의 학생들에게 인간의 욕구, 사회문제, 사회복지 이슈에 대한 지식 및 이해를 증진시키기 위해 다양한 문화적 경험의 기회를 제공한다.
4. 사회복지학부는 타 학부와의 학제 간 공동학위과정을 구축하여 학제 간 연계 기술과 지식을 교육하여 현대의 다양한 학문적 발전과 팀 접근을 추구한다.
5. 사회복지학부는 사회복지에 대한 학문적 관심을 가진 학생들에게 학부와 대학원 과정을 연계적으로 제공하고 대학원 교육의 활성화를 통해 고급사회복지 연구 및 전문 인력을 양성한다.

□ 교과과정표(학부기초)

◇ 주간

학년	학기	교과목명	학점	시간
1	1	사회복지개론	3	3
1	1	사회과학과사회복지	3	3
1	1	자원봉사론	3	3
1	1	사회복지발달사	3	3
1	2	인간행동과사회환경	3	3
1	2	다문화와사회복지	3	3
1	2	사회문제론	3	3
1	2	노인복지론	3	3

◇ 야간

학년	학기	교과목명	학점	시간

1-1	사회복지개론	3	3
1-2	인간행동과사회환경	3	3
1-2	사회과학과사회복지	3	3

□ 교과목 해설

사회복지개론 /3/

Introduction to Social Welfare

사회복지의 개념, 사회복지의 발전과정, 방법, 분야 등 사회복지 전반에 대한 개괄적인 연구를 통해 현대사회에 있어서 사회복지의 위치와 역할을 연구한다.

사회과학과 사회복지 /3/

Social Science & Social Welfare

급속히 변화하는 사회에 있어 복지에 대한 이해의 재해석이 필요하다. 특히 사회과학적인 관점에서 복지에 대한 새로운 조명은 현대사회문제점 해결에 중요한 역할을 함으로써 이에 대한 기본적 이해를 돕는다.

자원봉사론 /3/

Voluntarism

자원봉사(복지)의 기본 철학과 개념, 그리고 그 필요성을 실천을 통해 체득케 함과 동시에 이론과 실천 프로그램을 체계적으로 연구개발하고, 효과적인 사회복지실천과 복지사회구현을 위한 구체적 실천방법으로써의 자원복지의 활성화 방법을 터득케 한다.

사회복지발달사 /3/

History of Social Welfare

현대의 사회복지가 제도적으로 어떻게 발전되어 왔는가를 살펴보기 위하여 사회복지역사의 고찰방법, 주요이론, 그리고 서구를 중심으로 한 구빈법의 변천, 사회개량운동의 영향, 현대사회복지제도의 등장, 복지국가의 위기, 대응, 그리고 한국사회복지제도의 발전과정과 시대별 특성을 학습한다.

인간행동과 사회환경 /3/

Human Behavior & Social Environment

인간의 신체적, 심리적, 사회적 발달과정에 대한 이론과 사회환경의 상호역동관계를 이해하는데 필요한 이론을 학습하고 사회사업분야에의 적용방법을 모색한다.

다문화와 사회복지 /3/

Social Welfare in a Multicultural Context

다문화 사회복지에 관한 지식을 개괄적으로 소개하는데 목적이 있다. 이를 위해 다문화 사회와 다문화 가족의 개념 및 정의에 대한 이해, 다문화 가족의 문화적응 이론, 다문화복지의 개념 및 접근방법, 그리고 미국, 일본, 한국에서의 다문화 복지제도에 대하여 살펴본다.

사회문제론 /3/

Social Problems

사회문제에 관한 기초이론을 5가지 시각(사회병리적 시각, 사회해체론적 시각, 가치갈등론적 시각, 일탈론적시각, 낙인론적 시각)에서 연구하고, 그것을 토대로 한국사회의 다양한 사회문제들을 분석하여 사회복지적 시각에서 그 해결 및 예방책을 개발케 한다.

노인복지론 /3/

Social Work with the Aged

현대사회에 있어서 노인문제의 원인, 노인인구의 인구사회학적 배경 그리고 노화에 관한 유전적, 생리학적, 심리학적 이론을 고찰한다. 그리고 노후의 소득보장, 의료보장, 은퇴 및 취업, 주택 등의 노후 관련 사회보장 및 제도를 살펴본다.

□ 교과과정표(전공선택)

◇ 주간

학년	학기	교과목명	학점	시간
2	1	사회복지실천론	3	3
2	1	사회복지윤리와철학	3	3
2	1	사회복지조사론	3	3
2	1	아동복지론	3	3

2-1	정신건강론	3	3
2-1	노인케어복지론	3	3
2-1	노인생리학	3	3
2-2	사회복지실천기술론	3	3
2-2	사회복지자료분석론	3	3
2-2	집단지도론	3	3
2-2	사회복지행정론	3	3
2-2	장애인복지론	3	3
2-2	산업복지론	3	3
2-2	사례관리론	3	3
2-2	사회보장론	3	3
2-2	프로그램개발과평가	3	3

◇ 야간

학년	학기	교과목명	학점	시간
2-1		사회복지윤리와철학	3	3
2-1		사회복지발달사	3	3
2-1		사회복지실천론	3	3
2-2		사회복지실천기술론	3	3
2-2		사회복지조사론	3	3
2-2		사회복지행정론	3	3
2-2		프로그램개발과평가	3	3

□ 교과목 해설

사회복지실천론 /3/
Social Work Practice
이 과목에서는 사회복지실천 전반에 대한 기초 지식과 개인과 가족, 집단을 대상으로 한 사회복지 실천모델에 관한 기초 지식을 통합적인 시각에서 살펴본다. 구체적으로 사회복지 실천의 기초 철학과 가치, 통합적인 시각, 사회복지실천관계론 및 과정론, 사회복지실천 대상별 실천모델, 사례관리 등을 검토한다.

사회복지윤리와 철학 /3/
Philosophy and Ethics in Social Work
사회복지실천의 기본원리인 가치와 윤리, 그리고 철학에 대한 이론적 이해를 높이고, 전문가로서 갖추어야 할 가치관, 윤리관 등을 습득하도록 돕는다. 사회복지실천에서 직·간접적으로 제기되는 자기결정권, 비밀보장, 알권리, 자원분배의 적절성 등에 대한 윤리적인 관점 등에 대해 논의한다.

사회복지법제론 /3/
Social Welfare & Law
사회복지법의 기본시각으로서 사회복지법의 개념, 생존권, 사회복지의 가치와 목적 및 일반 원리를 고찰하고 사회복지법제의 생성과정과 범위 및 구조를 파악한 후, 우리나라 사회복지법의 분야별 법 내용들을 학습하여 사회복지 프로그램이 어떠한 법제 아래서 수행되어지는가를 이해함으로서 사회복지실천에 있어서 법 내용을 응용하는 능력을 향상 시킨다.

사회복지조사론 /3/
Social Welfare Research
사회과학의 기초적인 조사방법을 학습하고, 이를 토대로 하여 사회현상에 대한 실제 조사를 실습한다.

아동복지론 /3/
Child Welfare
아동과 아동복지에 대한 이해를 높일 수 있는 이론적 배경과 실천방법을 학습하여 아동복지 분야에서 활동할 사회복지사의 능력을 배양한다. 이를 위하여 아동복지의 개념과 가치에 대한 이해, 아동복지의 역사, 정책과 제도, 실천대상과 관련서비스, 실천방법과 기술 등의 이해를 도모한다.

정신건강론 /3/
Mental Health
현대인의 환경적 스트레스와 정신건강의 관계, 생애주기에 따른 다양한 정신건강의 문제를 이해하고, 정신건강 관련 사회복지실천방법을 학습함으로써 정신건강을 증진할 수 있는 지식과 실천능력의 습득을 도모한다.

노인케어복지론 /3/
Care Work for the Elderly
심신이 허약한 노인들을 위한 간병·수발에 필요한 이론적인 지식과 실용적인 기술을 습득하는데 있다.

노인생리학 /3/
Physiology of Aging
노인신체건강 및 재가노인복지론, 시설관리론의 선수과목으로 운영되며, 노인생활의 의존성과 사회활동 기능저하를 유발하는 원인인 노인의 생리기능 문제를 보완하고 기능강화를 지원하기 위하여 노인생리를 이해하여 현장의 기능강화 사회활동 프로그램 개발에 적용할 수 있도록 관련 사회복지기술과 이론을 습득하도록 한다.

사회복지실천기술론 /3/
Skill & Techniques for Social Work Practice
개인과 가족, 집단의 사회 기능을 향상시키기 위해 사회복지사가 숙지해야 하는 다양한 실천기술, 기법, 지침 등에 초점을 맞춘다. 특히 사례연구와 역할연습을 통해 실천기술, 기법, 지침을 실천 대상에게 적용하며, 실제에 개입하고 평가하는 연습을 강조한다.

사회복지자료분석론 /3/
Data Analysis for Social Welfare
사회복지 자료분석론에서는 양적자료의 기본적 특성, 관리, 분석기법을 학습하는데 일차적인 목적이 있다. 강의에서는 구체적인 연구질문에 답하거나 가설을 검증하는데 요구되는 통계분석의 기법들을 소개, 학습하도록 하고 전산 실습을 통해 컴퓨터 통계 프로그램을 이용하여 자료분석을 실습하는 기회를 갖는다.

집단지도론 /3/
Group Work
집단을 통한 사회사업의 실천방법과 그 기술을 배우고 익히게 함으로써 우선 학생 개개인의 사회적 기능을 향상시켜 일반적인 사회조직의 집단 활용을 용이하게 하며, 나아가서 학생들로 하여금 전문적인 문제 해결 능력을 함양시켜 집단사회사업 실제에서 요구되는 사회복지

사회복지행정론 /3/
Social Welfare Administration
사회복지행정의 개념과 역사적 발전과정을 이해하고 체계이론 등 행정조직이론을 학습한다. 그리고 사회복지조직의 효과성을 검토하고, 사회복지기관의 프로그램 진단, 기획, 관리 및 평가하는 방법을 학습한다. 그 외 인사관리, 재무관리, 복지전달체계와 사회복지전문요원제도를 검토하고 정책적 대응방안과 과제를 모색 해 본다.

장애인복지론 /3/
Social Welfare for People with Disabilities
신체적, 심리적 여러 가지 장애문제와 거기에 수반된 특성들을 연구하고 심신장애를 위한 제도 정책과의 관련됨을 찾고 장애자복지를 위한 교육복지, 재활, 사회복지, 예방책 등을 과학적으로 분석·검토하게 한다.

산업복지론 /3/
Industrial Social Work
산업현장에서 사회복지의 필요성을 인식하고, 이에 대해 이론적 및 실천적으로 탐구하여 근로자와 그 가족들을 위해 제공될 수 있는 정책 및 서비스에 대해 파악한다.

노인레크레이션 /3/
Recreation for Older Adults
현대 사회 특히 고령화 사회에 있어 노인에게 알맞은 여가와 레크레이션의 개발 및 이론과 실제에 대해 습득한다.

노인신체건강 /3/
Physical Health of Older Adults
노인의 건강과 질병치료를 위한 사회복지사의 역할과 기술을 익히며 노인건강증진을 위한 신체적 기능강화와 포괄적 노인신체관리 기법을 익히게 된다. 본 과목을 통하여 사회복지사의 노인질환자 관리를 위한 프로그램

개발 및 수행을 위한 실질적 지식과 기술을 습득한다.

사회사업학전공

▶ 교 육 목 적 ◀

경천애인의 창학이념을 토대로 인간의 존엄성 및 사회정의에 대한 가치관을 형성하고 현대사회의 다양한 문제를 해결하기 위해 전문적인 개입을 할 수 있는 사회복지실천가를 양성한다.

▶ 교 육 목 표 ◀

1. 사회복지사로서 갖추어야 할 가치, 지식 및 실천기술을 갖춘 전문 인력을 양성한다.
2. 국제화 시대에 부응하는 리더십을 강화한다.
3. 지식정보화 시대에 부응하는 사회복지 실천기술을 함양한다.
4. 사회복지의 다양한 실천분야에서 전문성과 창의력을 발휘할 수 있는 인재를 양성한다.
5. 현장중심의 맞춤형 실용 교육과정 운영을 통한 실천가를 양성한다.

□ 교과과정표(전공과목)

◇ 주간

학년	학기	교과목명	학점	시간
3-1		진로지도상담 Ⅰ	P	-
3-1		지역사회복지론	3	3
3-1		가족치료	3	3
3-1		청소년복지론	3	3
3-1		진로지도상담 Ⅱ	P	-
3-2		사회복지현장실습	3	3
3-2		비영리조직론	3	3
3-2		의료사회복지론	3	3
3-2		가족복지	3	3
3-2		진로지도상담 Ⅲ	P	-
4-1		사회사업현장실습	3	3
4-1		학교사회복지	3	3
4-1		복지국가론	3	3
4-1		사회복지법제론	3	3
4-1		진로지도상담 Ⅳ	P	-
4-2		사회복지지도감독론	3	3
4-2		국제사회복지	3	3
4-2		교회와 사회복지	3	3
4-1,2		졸업종합평가	P	-

◇ 야간

학년	학기	교과목명	학점	시간
3-1		진로지도상담Ⅰ	P	-
3-1		지역사회복지론	3	3
3-1		청소년복지론	3	3
3-1		정신보건사회복지론	3	3
3-1		아동복지론	3	3
3-2		진로지도상담 Ⅱ	P	-
3-2		사회복지현장실습	3	3
3-2		의료사회복지론	3	3
3-2		장애인복지론	3	3
3-2		사회보장론	3	3
4-1		진로지도상담 Ⅲ	P	-
4-1		사회사업현장실습	3	3
4-1		사회복지법제론	3	3
4-1		학교사회복지	3	3
4-1		산업복지론	3	3
4-2		진로지도상담 Ⅳ	P	-
4-2		사회복지지도감독론	3	3
4-2		비영리조직론	3	3
4-2		사회복지연습	3	3
4-1,2		졸업종합평가	P	-

□ 교과목 해설

사회복지정책론 /3/

Social Welfare Policy

사회복지 정책의 개념, 역사적 배경, 가치 및 철학에 관

한 제반이론과 사회복지정책 형성과정, 집행 및 평가에 관한 방법들을 교수하며 우리나라 사회복지 정책 이슈를 분야별로 토의함으로써 사회복지 정책에 관한 포괄적인 이해를 도모한다.

지역사회복지론 /3/
Community Welfare and Practice
지역복지의 역사, 개념, 실천모델, 실천방법 및 기술에 대한 이론적 지식을 습득하고, 지역사회 사정과 조사를 통하여 현대 지역사회가 당면한 문제와 실천과제를 파악함으로써 사회복지 중범위 영역에서 전문사회복지사로서의 지식과 기술, 자질과 역량을 함양한다.

가족복지론 /3/
Social Work with Families
사회변화가 가족에 미치는 영향, 이에 따른 한국 가족의 구조적 및 기능적 변화, 가족정책의 개념 및 이슈를 살펴본다. 이와 같은 이론적 토대 위에서 아동학대, 아내학대문제, 이혼 및 재혼가족, 미혼모가족, 성폭력피해자 및 가족, 알코올 및 약물중독자 가족, 치매노인가족 등의 문제와 이들 가족을 도울 수 있는 접근법을 학습한다.

청소년복지론 /3/
Youth Welfare
청소년 개념을 비롯하여 청소년 문제의 본질을 검토한 후 청소년복지실천의 구체적 방법을 검토하고자 한다. 청소년에 초점을 둔 연구, 정책 및 실천적 사례들을 비교하고 청소년 복지의 최근 쟁점과 이슈들을 확인한다. 본 과목은 청소년에 대한 다양한 개념을 정의하고, 청소년의 발달과정을 살펴볼 것이며, 청소년의 주요 이슈에 대한 프로그램 및 개입방법을 다룰 것이다. 그 결과 청소년 문제에 대한 정책 및 프로그램을 이해·개발하는 능력을 갖추게 될 것이다.

사회복지현장실습 /3/
Social Welfare Practicum
사회복지현장 실습을 통해 사회복지실천의 가치 및 윤리 , 이론적 지식, 사회복지 실천과정 및 실천기술을 실제로 적용함으로써 사회복지사로서의 전문적 자질과 실천능력을 훈련한다.

비영리조직론 /3/
Studies on Nonprofit Organizations
사회복지기관을 포함하는 민간비영리조직의 기능과 역할 및 특성을 연구하며, 국가부문과 민간부분 사이의 역할분담 및 파트너십에 대한 이론적 논의를 탐구한다.

의료사회복지론 /3/
Social work in Health Care
의료사회사업론에서는 의료사회복지사의 역할과 기능 및 의의, 질병의 심리 사회적인 의미, 질병 제반 영역, 즉 내과 외과 소아과 재활의학과 정신과에서의 사회복지사의 역할을 익히고 특수질병, 장기이식, 골수이식, 혈액분석분야에서의 사회복지사의 특수 역할을 익힌다. 또한 전 분야에 따른 전체적인 사회사업의 과정에 대해서 배우며, 장기질환자의 퇴원계획과 위기개입이 필요한 응급실에서의 역할을 배움으로써 장래에 의료사회복지사로써 일할 수 있는 기틀을 마련한다.

가족치료/3/
Family Therapy
가족구성원의 개인적 성장과 전체 가족으로서 문제발생의 예상과 해결능력 및 기능을 향상시킬 수 있도록 돕는 전문적 실천기술인 가족치료의 과정 및 기법을 훈련한다.

사회사업현장실습 /3/
Social Work Field Practice
사회복지기관 현지 실습을 통하여 이미 배운 사회사업 방법의 개념, 윤리, 이론을 현장에 적용할 기회를 제공하고, 전문적인 방법과 기술을 활용하도록 하며, 전문사회복지사로서의 성장과 사회문제에 대한 통찰력을 개발하고 문제해결의 창조적 책임을 익히게 한다.

프로그램개발과 평가 /3/
Program Development & Evaluation
사회복지전공 학생들이 거시적 관점에서 사회문제를 분석하고 욕구를 파악하여 효과적이고 효율적인 사회복지 프로그램을 계획하고 관리하며 평가 할 수 있는 지식과 기술을 습득케 하는데 있다.

학교사회복지 /3/
School Social Work
학교교육과 학교현장, 학생에 대한 이해를 토대로 학생의 인권을 보호하고 복지를 향상시키기 위한 학교사회복지의 전문적인 가치, 실천기술, 이론과 모델들, 학교사회복지사의 역할을 습득케 한다.

복지국가론 /3/
Theory of the Welfare State
20세기를 거쳐 발전해 온 서구 복지국가들이 변화를 맞이하고, 한국에서도 복지국가에 대한 논쟁이 치열해진 시점에서, '복지국가'란 무엇이며, 변화되는 세계에서 어떤 복지국가를 지향할 것인가에 대한 고민과 주요 쟁점 및 사회적 과제를 학습함으로써 거시적 관점에 대한 이해를 함양하고자 한다.

정신보건사회복지론 /3/
Social Work in Mental Health Settings
정신의료분야에서의 다양한 사회사업적 접근을 습득함으로써 정신장애자에게 개입할 수 있는 정신의료사회복지사로서의 역량을 기른다. 정신의료사회사업의 개념 및 발달, 정신질환이 미치는 육체적, 심리적, 사회적, 경제적 영향, 사회사업 활동업무, 사회복지사의 개입 및 평가, 정신 질환자를 위한 다양한 접근법(개인, 가족, 집단 등)을 습득케 한다.

사회복지지도감독론 /3/
Social Work Supervision
사회복지현장에서의 슈퍼비전의 개념을 이해하고 슈퍼비전의 기능, 이론 및 기법을 연마하도록 한다. 객관적 자기평가의 기회를 통하여 자기인식 및 사명감을 가진 사회복지 전문가로서 성숙할 수 있도록 한다.

국제사회복지 /3/
International Social Welfare
국제사회복지 개념에 대해 이해하고 지구촌의 빈곤, 재난, 긴급구호, 인권, 환경, 전쟁등과 같은 문제를 검토하고 이러한 문제를 해결 및 예방하기 위한 한국 및 선진국들의 조직과 단체의 활동을 파악하고 국제사회복지사의 역할에 대해 학습한다.

교회와 사회복지 /3/
Church & Social Welfare
기독교가 사회복지에 끼친 역사적 배경과 기독교 사회복지 사상 및 사회개혁 운동을 조명하여 우리나라 기독교 사회복지사업 실천에 관한 과제들을 연구한다.

장애인복지론 /3/
Social Welfare for People with Disabilities
신체적, 심리적 여러 가지 장애문제와 거기에 수반된 특성들을 연구하고 심신장애를 위한 제도 정책과의 관련됨을 찾고 장애자복지를 위한 교육복지, 재활, 사회복지, 예방책 등을 과학적으로 분석·검토하게 한다.

사회보장론 /3/
Social Security
복지국가의 가장 핵심적인 개념이자 제도인 사회보장의 이해를 도모한다. 복지국가에서의 사회보장의 위치, 개념과 형태, 변화과정을 이해하고, 다양한 사회보장제도의 현황 및 내용을 파악하는 한편, 한국 사회보장제도 개혁의 흐름을 분석하도록 한다.

아동복지론 /3/
Child Welfare
아동과 아동복지에 대한 이해를 높일 수 있는 이론적 배경과 실천방법을 학습하여 아동복지 분야에서 활동할

사회복지사의 능력을 배양한다. 이를 위하여 아동복지의 개념과 가치에 대한 이해, 아동복지의 역사, 정책과 제도, 실천대상과 관련서비스, 실천방법과 기술 등의 이해를 도모한다.

사회복지연습 /3/
Social Welfare Basics
사회복지학의 총괄적인 이해를 높일 수 있도록 개인과 환경 사이의 다양한 문제에 기초하여 사회사업전문직의 윤리와 가치, 사회사업적 개입방법론, 사회복지정책 및 행정과 법제, 사회보장, 사회복지학 역사 그리고 사회복지조사론 등과 같은 사회복지학의 필수 내용에 대해 전반적으로 학습한다.

노인복지학전공

▶ 교 육 목 적 ◀

사회복지의 기본적인 가치와 이론을 기반으로 노인복지에 관한 전문지식과 실천기술을 습득할 기회를 제공함으로써 고령화 사회가 요구하는 전문 인력을 양성하는데 목적을 둔다.

▶ 교 육 목 표 ◀

1. 인간의 존엄성을 유지하고, 삶의 질을 향상시키기 위한 노인복지의 이념과 가치를 충실히 실천할 노인복지 전문가를 양성한다.
2. 현대사회에서 점차 증가하고 있는 노인문제를 예방하고, 노인의 욕구를 충족시키는데 필요한 지식과 기술을 함양시킨다.
3. 노인을 위해 헌신하는 사회복지사로서의 사명감과 봉사정신을 함양하여 국민의 복지향상에 이바지할 수 있는 인재를 양성한다.

□ 교과과정표(전공과목)

학년	학기	교과목명	학점	시간
3	1	진로지도상담 Ⅰ	P	-
3	1	지역사회복지론	3	3
3	1	노인정신건강	3	3
3	1	노인재활	3	3
3	1	노인여가사회복지론	3	3
3	2	진로지도상담 Ⅱ	P	-
3	2	노후설계	3	3
3	2	노인신체건강	3	3
3	2	재가노인복지론	3	3
3	2	사회복지동향과이슈	3	3
4	1	진로지도상담 Ⅲ	P	-
4	1	사회복지법제론	3	3
4	1	사회복지시설관리론	3	3
4	1	노인상담론	3	3
4	1	노인복지현장실습	3	3
4	2	진로지도상담 Ⅳ	P	-
4	2	사회복지연습	3	3
4	2	실버창업	3	3
4	2	죽음학	3	3
4	1,2	졸업종합평가	P	-

□ 교과목 해설

노인정신건강 /3/
Mental Health for Older Adults
인간의 정신구조와 욕구, 심리적 양상 등을 익히고 인격성장 과제와 갈등의 발생적 요소, 그리고 방어기제 등을 학습하여 노인의 정신 및 심리적 특성에 적용시킬 수 있도록 학습한다. 특히 노인의 정신 및 심리적 이상상태를 사정하고 관리하여 노인정신건강증진을 위한 사회활동프로그램을 개발하고 노인정신질환 치료 및 건강관리 작업팀 요원으로써의 기능을 갖출 수 있도록 학습한다.

노인재활 /3/
Rehabilitation for the Aged
노인재활의 개념에서부터 목적, 체계, 상담 그리고 노인재활의 기본적인 이념과 재활의 제 영역 및 방법을 개괄적으로 살펴본다. 이를 통해 노인을 대상으로 하는 재활 실무 소양을 갖춘 전문가를 양성한다.

노후설계 /3/
Planning for the Aged
생애주기적 관점에서 노년기를 이해하고, 노후생활의 주요영역인 사회, 경제, 복지와 법제, 심리, 주거, 건강관련 다양한 이슈와 분석 및 대응 방안을 학습, 훈련함으로써 통합적 노후설계 능력을 함양하는 데 그 목적이 있다.

재가노인복지론 /3/
Home Care for the Elderly
재가노인의 건강하고 안전한 노후생활 지원을 이수한 가정봉사원 파견사업, 주간보호사업, 단기보호사업, 지역사회 이용시설의 활용방법 등에 관한 지식과 기술을 학습한다. 특히 본 과목은 지역노인의 조기시설 입소를 예방하고 가정 생활기간을 연장하기 위한 지역사회 서비스 개발 및 운영 관리에 역점을 둔다.

사회복지정보화론 /3/
Information System of Social Welfare
정보이론의 일반적 이해와 다양한 정보네트워크와 관련한 사회복지프로그램에 대한 이해를 높이도록 한다. 또한 사회복지실천과 관련한 정보운용실태 및 외국사례 등에 대한 자료 탐색 및 조사를 실시하여 실무에 적용 가능한 복지정보운용체계 등을 학습한다.

노인시설관리론 /3/
Institutional Care for the Elderly
노인복지지설 관리와 실무에 필요한 정보, 지식, 기술을 배운다. 특히 심신장애로 시설에 입소되어 있는 장기요양환자를 위한 서비스 개발, 관리 및 운영에 관한 규정과 효율적인 행정기술 등을 습득하도록 한다.

노인상담론 /3/
Counseling Services for Older Adults
노인의 생계비 문제, 심신건강 및 주택문제, 여가활동 및 고독감 문제 등 노후생활에서 경험하는 노인문제를 분석하고 종합하여 적절한 상담을 제공하는 지식과 기술을 배운다. 구체적으로 노인상담의 이론과 기법을 습득하도록 한다.

노인복지현장실습 /3/
Social Work Field Practice
노인복지 전공학생을 실습기관에 파견하여 한 학기당 16일 동안 실습을 받도록 하며 실습기관의 조직, 목적, 기능, 운영을 파악하고, 서비스 전달에 필요한 제반 업무규정을 익힌 후, 클라이언트와 원조관계를 형성하고, 클라이언트를 위한 활동목표를 설정하여 효과적이고 효율적인 방법으로 서비스를 제공하는 지식과 기술을 습득하는 과정이다.

사회복지동향과 이슈 /3/
Contemporary Issues in Social Welfare
급속도로 변화하는 사회상을 반영, 현시대의 사회복지의 쟁점에 대한 이해와 이에 대한 대응방안을 모색하고자 한다.

실버창업 /3/
Business Start Up in Aging Society
경제적 여유가 있는 노인이 급증하는데 따른 노인의 새로운 욕구 충족을 위한 Business Sector에 대한 현황과 금후의 전망에 대해 살펴본다.

사례관리론 /3/
Case management
사례관리는 지역사회 안에서 비교적 장기적이고, 다양한 욕구를 가진 사람들의 복지를 최대한 보장하는데 목적을 두고 공식적, 비공식적 서비스망을 연계, 조정, 유지

하는 전문실천방법이다. 최근 장기요양보험 실시, 탈시설화, 재정분권화, 다영역 서비스망 구축 등으로 일상생활에 어려움을 겪는 서비스이용자를 돕는 효율적인 사회복지실천방법으로 부각되는 사례관리의 개념과 역사, 다양한 모형과 과정, 평가에 대한 이해를 도모한다.

죽음학 /3/

Death with Dignity and Funeral Rites

현대 장수사회에서 인간이 어떻게 하면 신체적으로나 정신적인 고통이 없이 죽음에 대한 불안이나 두려움 없이 편안하게 죽어갈 수 있는가와 이를 사회복지와 관련하여 어떻게 대응해야할 것인가에 대하여 연구한다. 전문적인 교육을 통해 엄숙하고 검소하며 위생적인 장례문화가 정착될 수 있도록 추구한다.

공과대학

▶ 교 육 목 적 ◀

"공과대학은 21세기를 맞이하여 첨단과학을 연구하고 교육하는 대학으로서 직업적·도덕적 책임의식 및 경제·경영·환경·문화 분야의 시사적 논점들에 대한 기본지식과 리더십을 함양하기 위한 공학소양 교육, 수학 및 과학 이론의 활용능력을 제고하기 위한 공학기초 교육, 자료분석 및 시스템 설계능력을 제고하기 위한 공학전공 교육, 산업체의 다양한 요구에 대응할 수 있는 공학실무 교육의 강화를 통하여 창의력과 첨단기술을 겸비한 미래지향적인 전문기술인력을 양성하는 것을 교육목표로 한다."

▶ 교 육 목 표 ◀

1. 올바른 윤리관과 판단력을 가진 인재양성
2. 탁월한 독창성을 발휘할 수 있는 인재양성
3. 세계화 소양을 갖춘 인재양성
4. 폭넓은 교양을 겸비한 실무능력을 갖춘 선구적 인재양성

컴퓨터미디어정보공학부

▶ 교 육 목 적 ◀

첨단과학기술 분야 중에서 컴퓨터 및 멀티미디어 관련 공학에 대한 심층적인 이해를 바탕으로 컴퓨터 소프트웨어개발 및 하드웨어 설계 및 구현, 디지털 멀티미디어 처리, 정보통신, 정보보호, 임베디드 시스템, 멀티미디어 컨텐츠 분야 등을 두루 교육하여, 정보기술 산업분야에서 기술 혁신과 산업 발전에 기여하고, 21세기 지식기반 사회를 이끌어갈 창조적이고 실용적인 전문기술 인력양성을 목적으로 한다.

▶ 교 육 목 표 ◀

1. 창의성 있는 전문 기술 인력의 양성
2. 컴퓨터, 정보통신 및 디지털미디어 기술 발전을 선도하는 기술인 양성
3. 컴퓨터, 정보통신 분야 전반에 대한 시스템 분석 및 개발 능력을 배양
4. 방송 및 통신 분야의 융합을 이끌어갈 디지털 미디어 및 정보통신 분야의 전문 인력을 양성

□ 교과과정표(학부기초)

학년	학기	교과목명	학점	시간
1	1	C프로그래밍 Ⅰ	3	3
1	1	컴퓨터미디어공학개론	3	3
1	2	C프로그래밍 Ⅱ	3	4
1	2	이산수학	3	3

□ 교과과정표(전공과목)

학년	학기	교과목명	학점	시간
2	1	자료구조및실습	3	4
2	1	자바프로그래밍	3	3
2	1	멀티미디어및실습	3	4
2	1	정보통신공학개론	3	3
2	1	디지털회로	3	3
2	1	정보보호개론	3	3
2	2	객체지향프로그래밍	3	3
2	2	디지털컨텐츠기획및제작	3	3
2	2	임베디드하드웨어	3	3
2	2	컴퓨터그래픽스	3	3
2	2	윈도우즈프로그래밍	3	3
2	2	전산응용통계	3	3

□ 교과목 해설

C프로그래밍 Ⅰ /3(4)/
C Programming Ⅰ

본 교과목은 C언어의 기본적인 문법을 습득하고, 이를 이용한 전산 프로그램 개발 능력을 기르기 위한 과목이다. C언어는 컴퓨터공학에서 가장 기본적인 프로그래밍 언어로써 다른 전공 교과목들을 학습하기 위해 필요한 가장 기초가 되는 프로그래밍 언어이다. 본 교과목을 이수한 후 이어서 C프로그래밍Ⅱ 교과목을 이수함으로써 고급 프로그래밍 기법을 습득할 수 있게 된다.

컴퓨터미디어공학개론 /3/
Introduction to Computer and Media Information Engineering

정보통신 발달 및 사용자 편의성 위주로 정보시스템 환경이 변해감에 따라 시스템을 효과적으로 분석, 설계, 개발, 응용할 수 있는 새로운 정보기술 전문가들이 요구되고 있다. 21세기 지식정보 사회에서 컴퓨터 하드웨어, 소프트웨어, 정보통신 분야와 엔터테인먼트와 결합한 멀티미디어, 컴퓨터비전, 정보보호 등의 분야는 미래 고부가가치 산업으로 각광받고 있다. 이 과목에서는 컴퓨터공학 전공과 미디어정보공학전공의 주요 전공 분야들에 대한 전반적인 이해를 제공한다.

C프로그래밍 II /3(4)/
C Programming II

본 과목은 C프로그래밍Ⅰ에 이어지는 강의로써, 포인터와 구조체를 포함한 고급 자료구조, 파일 입출력과 파일처리, 표준 라이브러리 함수 등 C언어의 고급 기능을 학습하고 프로그래밍 능력을 기른다. 선수과목으로 반드시 C프로그래밍Ⅰ을 이수하여야 한다.

이산수학 /3/
Discrete Mathematics

이산수학은 연속적 성질을 갖는 대상과는 달리 이산적인 양 또는 이산구조를 갖는 대상에 대하여 수학적으로 분류하고 정리하며, 논리적으로 사고하여 문제를 해결하는 여러 이론을 통틀어 다루는 학문을 말한다. 본 교과에서는 이산수학의 여러 이론 중에서 전통적 조합론의 영역인 선택과 배열의 다양한 이론, Fibonacci 수열과 관련한 여러 이론, 여러 가지 recursion에 관한 이론, 그래프이론, 알고리즘, 암호이론, 최적화문제 등을 학습함으로써 현대수학의 새로운 영역으로 여러 가지 중요한 응용을 갖고 있는 이산수학과 조합 론의 기초를 다룬다.

자료구조및실습 /3(4)/
Data Structures & Practice

자료구조의 개념과 구현 능력을 향상할 수 있도록 자료구조에 대한 추상적인 정의를 이해하고, 자료구조와 알고리즘의 추상적 정의 능력을 높이고, 정확한 알고리즘 작성 및 평가 능력을 기르고, 자료구조의 연산자와 표현 능력을 고취하고, 연산자의 사용 및 응용 능력을 배양하도록 한다.

자바프로그래밍 /3/
Java Programming

자바(Java) 언어는 최근 웹 응용과 관련하여 주목을 받고 있는 중요한 웹프로그래밍 언어인 동시에 대표적인 객체지향 언어이다. 본 교과목에서는 자바 언어의 문법을 학습하고 자바 프로그램의 작성을 실습하는 과정을 통해, 객체지향 프로그래밍의 개념을 이해하고, 자바에 기반을 둔 객체지향적 프로그램 설계와 구현 능력을 배양한다.

멀티미디어및실습 /3(4)/
Multimedia and Practice

본 강좌에서는 멀티미디어에 대한 전반적인 개념을 이해하고 이를 응용할 수 있는 실습을 병행하여 진행한다. 먼저 멀티미디어에 대한 기본적인 개념과 원리를 이해한 후 멀티미디어의 구성 요소들인 이미지, 사운드, 애니메이션, 비디오 등의 특징과 처리 방법에 대해 이론적인 학습을 한 후, 이를 Photo Shop, Audition, Flash, Premier 등을 이용하여 실습한다.

정보통신공학개론 /3/
Information Telecommunication Engineering

정보통신공학은 21세기 지식기반사회의 근간이 되는 기술이며, 양질의 삶을 위한 핵심적인 수단으로 자리 잡고

있다. 정보통신은 컴퓨터와 네트워크의 결합에서 출발하여, 인터넷의 확산에 힘입어 음성/데이터/영상의 통합 서비스를 가능케 하며, 유선과 무선의 결합, 통신과 방송의 융합, 그리고 유비쿼터스 컴퓨팅과 통신의 시대에 접어들었다. 본 교과목은 다양한 정보 통신공학 기술에 대한 기본적인 이해를 통한 입문 과정으로써, 상위 교과목의 고급지식과 실무능력 습득을 위한 밑거름을 제공한다.

디지털회로 /3/
Digital Logic Circuits

컴퓨터를 기반으로 구성되는 시스템을 이해하기 위한 기본 지식으로서 2진 시스템, 부울 대수, 그리고 다양한 논리회로 등을 학습함으로서 디지털 논리회로를 효율적으로 이해하고 더욱 발전된 시스템을 설계할 수 있는 능력을 배양한다.

정보보호개론 /3/
Introduction to Information Security

정보보호 영역의 개괄로서 정보보호의 필요성과 정보보호 이론 즉, 관용키 암호 방식과 공개키 암호시스템 등을 습득하고, 실제 생활에서 적용하고 있는 암호 프로토콜을 다루며, 정보보호 영역에 대한 흐름을 제시한다.

객체지향프로그래밍 /3/
Object-Oriented Programming(C++)

활용성이 넓은 C 언어와 호환성이 있으면서 객체지향 특징을 가진 C++ 언어의 기본 문법, 클래스, 상속, 다형성 등 주요 객체지향 개념에 대해 학습한 후, 객체지향 프로그래밍 방법론에 입각하여 소리, 그래픽, 애니메이션, 비디오 등과 같은 멀티미디어 정보들을 처리하는 프로그래밍 능력을 배양한다.

디지털컨텐츠기획및제작 /3/
Digital Contents Planning and Producing

디지털 컨텐츠의 필요성과 응용 분야에 대해 이해하고, 디지털 컨텐츠를 개발하기 위한 일반적인 과정에 대해 학습한다. 디지털 컨텐츠를 기획하고 제작하는 전 과정을 실습을 통해 학습함으로써 디지털 컨텐츠 제작 전문가가 되기 위한 초석을 다진다.

임베디드하드웨어 /3/
Embedded Hardware

임베디드 소프트웨어 및 하드웨어 구성 요소 등에 대한 개념을 소개하고, 임베디드 시스템 개발을 위한 리눅스 환경 설정에 대해 학습한다. 또한 리눅스의 모듈 개념과 그 개발 방법 및 적재와 제거 방법, 그리고 모듈 개념을 통한 디바이스 드라이버 설계 및 응용 등을 학습한다.

컴퓨터그래픽스 /3/
Computer Graphics

컴퓨터그래픽스는 컴퓨터를 이용하여 데이터를 도형 형태로 변환하여 그림으로 출력하는 일련의 기술을 총칭하는 학문을 말한다. 이는 웹 컨텐츠 제작, 디지털 영상 그래픽 및 영화 제작, 3D 애니메이션, 3D 시뮬레이션 전자출판 제작, 게임, 영화, 광고 등 다양한 분야에서 활용되고 있어, 모든 컴퓨터공학의 교과과정에서 필수적으로 개설하고 있다.

윈도우즈프로그래밍 /3/
Windows Programming

VC++는 GUI 와 같은 비주얼 윈도우 기반 응용프로그램 개발을 위한 프로그래밍 도구로써, 프로그래밍 언어인 C++ 이해와 함께 윈도우즈 프로그래밍을 시작하는데 매우 효과적인 개발 툴이 되고 있다. 본 교과목은 VC++MFC 프로그래밍의 기본에서 응용까지 학습하여 윈도우즈 프로그래밍 개발자로써 요구되는 기초실력을 배양한다.

전산응용통계 /3/
Computational Applied Statistics

전산응용통계는 통계학의 기본적인 원리를 이해하고 컴퓨터미디어공학 분야에서의 통계학의 응용 사례를 소개하는 것을 목적으로 한다. 현대 정보통신 및 멀티미디어 응용분야에서 통계학 및 수학이론의 이해는 각종 고급

시스템 설계 및 구현에 있어서 필수적이다. 본 교과에서는 확률모형, 가설검정, 추정 등 기본적인 통계학 개념을 숙지하고 공학 분야에서 등장하는 통계학 문제를 이해하고 통계적 모델링을 연습한다.

자바응용프로그래밍 /3/
Advanced Java Programming

쓰레드, GUI, 네트워크와 데이터베이스 프로그래밍 등 자바의 고급 기능을 학습하고 이러한 기능을 이용하는 자바 프로그램의 작성 능력을 기른다. 선수과목으로 자바프로그래밍을 반드시 이수하여야 한다.

컴퓨터공학전공

▶ 교 육 목 적 ◀

21세기 지식기반 사회에서 요구되는 컴퓨터 소프트웨어 및 하드웨어 분석/설계 및 구현, 인터넷과 정보통신, 데이터베이스, 임베디드 시스템, 웹 정보시스템 분야 등을 두루 교육하여, 정보기술 산업분야에서 우리나라의 기술혁신과 산업 발전을 이끌어갈 창조적인 전문 기술인력의 양성을 목적으로 한다.

▶ 교 육 목 표 ◀

1. 미래 지식기반 사회를 이끌어갈 컴퓨터 공학 분야의 전문 인력 양성
2. 시스템 분석, 프로그래밍 설계 및 구현, 프로젝트 수행 능력 함양
3. 정보통신 및 인터넷 관련 분야의 이해 및 적용 능력 배양
4. 임베디드 시스템 관련 기술 및 다양한 응용 능력 배양
5. 웹 응용 등 정보시스템 분석, 설계 및 구현, 컨설팅 능력 배양

□ 교과과정표(전공과목)

학년	학기	교과목명	학점	시간
3	1	시스템프로그래밍	3	3
3	1	프로그래밍언어구조론	3	3
3	1	인공지능	3	3
3	1	컴퓨터구조	3	3
3	1	컴퓨터알고리즘	3	3
3	1	정보컴퓨터교과교육론	3	3
3	1	진로지도상담 I	0	P
3	2	운영체제및실습	3	4
3	2	모바일컴퓨팅	3	3
3	2	웹프로그래밍	3	3
3	2	데이터베이스및실습	3	4
3	2	데이터통신	3	3
3	2	정보컴퓨터교과교재연구및지도법	3	3
3	2	진로지도상담 II	0	P
4	1	컴퓨터네트워크	3	3
4	1	하이퍼미디어론	3	3
4	1	임베디드시스템	3	3
4	1	컴파일러구성론	3	3
4	1	캡스톤디자인 I	3	4
4	1	현장실습 I	3	P
4	1	정보컴퓨터교과논리및논술	2	2
4	1	진로지도상담III	0	P
4	2	정보검색	3	3
4	2	데이터베이스프로젝트	3	3
4	2	소프트웨어공학	3	3
4	2	캡스톤디자인 II	3	4
4	2	현장실습 II	3	P
4	2	진로지도상담 IV	0	P
4-1,2		졸업종합평가	0	P

□ 교과목 해설

시스템프로그래밍 /3/
System Programming

본 과목에서는 임베디드 시스템이나 실시간 시스템 분야와 같이 직접적인 하드웨어 제어나 성능이 중요시되는 분야에서 활용되는 어셈블리 언어를 실습과 병행하여 학습한다. ARM CPU를 사용하는 마이컴에서 기계어 프로그램이 실행되는 과정을 배우고, 어셈블리 언어로

하드웨어들을 제어해 본다. 강의 후반에는 보다 복잡한 하드웨어의 제어를 위해 C 언어를 사용하여 학습한다.

프로그래밍언어구조론 /3/
Principles of Programming Language
컴퓨터 소프트웨어 분야의 기초를 이루는 프로그래밍 언어에 대한 원리적인 이해를 목표로, 프로그래밍언어의 일반적인 구성요소를 그 특성 및 설계원리와 구현방법 등의 측면에서 비교 검토하여, 컴퓨터프로그래밍 전반에 대한 심도 깊은 이해와 비판적 평가능력을 배양한다. 또한 객체지향프로그래밍을 중심으로 하는 현대 프로그래밍 패러다임을 학습하여 이를 실제로 소프트웨어 구현에 적용할 수 있도록 훈련한다.

인공지능 /3/
Artificial Intelligence
인공지능이란 인간의 지능을 모방하여 인간과 유사하게 생각하고, 인간이 문제해결을 위해 사용하는 기법을 컴퓨터로 구현하고자 하는 학문이다. 인공지능의 다양한 응용분야에서 인간의 문제해결기법은 인간의 삶의 질(Quality of Life)을 향상시키는데 기여해오고 있다. 본 교과목에서는 인공지능 시스템의 핵심적인 이론과 적용 및 개발방법을 학습한다.

컴퓨터구조 /3/
Computer System Architecture
컴퓨터의 기본적인 구성과 구조를 이해하고, 컴퓨터 하드웨어 구성요소인 CPU, 기억장치, 입출력장치 및 기타 주변장치 등의 동작원리를 학습하여 컴퓨터 하드웨어 설계능력을 배양한다.

컴퓨터알고리즘 /3/
Computer Algorithm
컴퓨터응용에서 자주 발생하는 문제를 효과적으로 분석하고, 이를 토대로 하여 효율적인 알고리즘을 작성하는 기법을 익힌다. 또한, 주어진 알고리즘의 효율성 평가기법, sorting 알고리즘, 그래프 알고리즘, String Matching 알고리즘 등을 분석하고, NP문제에 대해서도 학습하고, 위와 관련한 내용을 실습을 통하여 여러 기법을 익힌다.

정보 · 컴퓨터교과교육론 /2/
Teaching the Subject for Information & Computer
교과의 개념 및 본질, 변천사에 대한 탐구를 통해서 교육의 핵심적인 요소 중의 하나인 교과의 의의를 올바르게 학습하고, 각 교과교육에 대한 일반적인 이해와 자신의 담당교과에 대한 깊이 있는 이해를 추구한다. 또한 교과교육과 밀접하게 관련되어 있는 학교현장의 현안들에 대한 이해를 통해서 실제 교육현장에서의 교과적응에 따른 문제점을 검토하고 개선책을 모색한다.

운영체제및실습 /3(4)/
Operating System & Practices
컴퓨터 시스템의 하드웨어를 제어하고 시스템 전체를 관리하는데 핵심적인 역할을 수행하는 운영 체제의 개념, 동작 원리, 주요 구성 시스템, 실제 운용 사례 등을 학습함으로써, 시스템 개발자가 갖추어야 할 컴퓨터 하드웨어와 소프트웨어간의 상호 작용 원리에 대한 지식과 서버 관리자가 갖추어야 할 서버 관리 및 운용 기술들에 대하여 배운다.

모바일컴퓨팅 /3/
Mobile Computing
정보통신의 환경이 급격히 모바일 네트워크로 진화되고 있으며, 인터넷도 모바일 멀티미디어 통신으로 변화하고 있다. 국내통신산업은 무선 네트워크에서 유비쿼터스 네트워크로 이동과정에서, 차세대 컴퓨팅이라 할 수 있는 모바일 및 유비쿼터스 컴퓨팅 분야에서 상당한 기술적 비약을 보여주고 있다. 본 교과목은 모바일 컴퓨팅 기술을 학습함으로써 모바일 관련 차세대 성장분야의 현장 엔지니어에게 요구되는 실무능력을 배양한다.

웹프로그래밍 /3/
Web Programming

최근의 웹어플리케이션은, JSP와 서블릿(Servlet)으로 대표되는 자바에 기반한 웹프로그래밍 기법에 의한 구현이 대세를 이루고 있다. 본 교과목에서는 선수 과목인 자바프로그래밍 과목에서 얻은 자바 프로그래밍 능력을 기반으로, JSP와 서블릿 등의 핵심 웹프로그래밍 기술을 이해하고 웹어플리케이션의 설계 및 구현능력을 습득한다.

데이터베이스및실습 /3(4)/
Databases & Practice
데이터베이스시스템의 성격과 운영에 관한 일반적인 개념을 이해하고, 관계형 데이터 모델을 이용하여 데이터를 표현하고 구축하여 운영하는데 요구되는 전반적인 지식을 비롯하여 제약조건과 정규화 과정을 통하여 관계형 데이터베이스를 설계하는 데 있다.

데이터통신 /3/
Data Communication
데이터통신 시스템을 이해하고, 데이터 전송, 전송매체, 데이터 인코딩, 그리고 데이터통신 관련기법 등을 학습하여 광역의 정보 처리를 효율적으로 수행할 수 있는 데이터통신 시스템을 구축할 수 있는 능력을 배양한다.

정보 · 컴퓨터교과교재연구및지도법 /2/
A Study of Teaching Materials
for Information & Computer
중등학교 정보컴퓨터 교과의 내용을 전공 교과의 내용면에서 심도 있게 이해하고, 교육학적 측면에서 교과 내용 구성의 원리를 학습한다. 또한 정보컴퓨터 교과에 적합한 교수-학습 원리를 학습하고, 정보컴퓨터 교과의 다양한 교수 방법에 대한 이론적 논의를 학생 각자가 실제 수업에 맞게 재현해 봄으로써, 정보컴퓨터 교과의 수업 이론에 대한 깊이 있는 이해와 이를 자신의 언어와 구체적인 행동으로 표현하는 훈련을 한다.

컴퓨터네트워크 /3/
Computer Network
컴퓨터 네트워크의 구성 방식, 계층별 구성 요소, 각종 프로토콜 등을 이해하고, 네트워크 구성 시 필요한 네트워크 장비 및 이들 장비와 관련된 소프트웨어 기능을 학습함으로서 컴퓨터 네트워크를 설계할 수 있는 능력을 배양한다.

하이퍼미디어론 /3/
Hypermedia
XML은 XML 도큐먼트라고 불리는 데이터 객체들의 클래스를 학습하고, 일부 이 XML 도큐먼트들을 처리하는 컴퓨터 프로그램들의 행동을 학습한다. XML 도큐먼트의 물리적 저장소의 배치도 및 논리적 구조에 대한 메커니즘을 학습한다. XML 프로세서가 XML 데이터와 응용프로그램에 제공되어야 하는 정보의 처리와 행동에 대해서 학습한다.

임베디드시스템 /3/
Embedded System
본 과목에서는 미리 정해진 특정 기능들을 반복적으로 수행하기 위하여 하드웨어와 소프트웨어를 결합한 고기능 전자 제품인 임베디드 기기들을 주 대상으로 학습한다. 임베디드 시스템의 정의 및 특징, 교차개발환경, 임베디드 Linux 커널 부팅 및 포팅, 디바이스 드라이버 등에 대해 실험 장비를 통한 실습과 병행하여 임베디드 시스템 분야에서 요구되는 현장 실무 능력을 배양한다.

컴파일러구성론 /3/
Compilers
컴파일러는 고수준의 컴퓨터 언어로 작성된 프로그램을 컴퓨터가 직접 실행할 수 있도록 번역해 주는 시스템 소프트웨어의 일종으로, 다양한 기술과 여러 단계가 적용되는 복잡한 소프트웨어이다. 본 교과목에서는 컴파일러 각 단계의 역할과 거기에 사용되는 기법에 대한 이해를 통해 컴파일러의 핵심 기술을 학습한다.

캡스톤디자인 I /3(4)/
Capstone Design I

컴퓨터공학 전공 학생들이 스스로 졸업 작품을 기획, 설계, 제작, 자체 평가하는 일련의 과정을 수행하고 체험하게 함으로써 학생들에게 공학적 창의성에 대한 중요성을 인식시키고 향후 산업계에서 요구하는 핵심기술역량을 가진 창의적 엔지니어를 양성화하는 특성화된 프로그램이다. 교과과정에서 배운 전공이론을 바탕으로 팀별로 하나의 작품을 기획, 설계, 제작하는 전체과정을 경험할 수 있으며 이를 통해 전공이론에 대한 이해를 넓히고, 특정 관심분야에 대한 지식을 심화시키며, 팀워크, 문제해결능력, 실무능력을 배양할 수 있다.

현장실습 I /3(P)/
Internship Program I
현장실습이라 함은 국내·외 산업현장 또는 관련 기관과의 소정의 협약에 의한 프로그램에 따라 현장 교육 및 실습을 실시하는 것을 말한다. 전공 관련 현장 경험은 대학에서 배운 전공 내용을 산업현장에서 활용, 보충할 수 있는 좋은 기회이다. 이는 정공에 대한 이해 증진과 졸업 후 취업에 큰 도움을 줄 것이다. 본 과목은 학생들의 현장 경험을 제고하고자 한다.

정보컴퓨터교과논리및논술 /2/
Logical Thinking & Writing for Teaching Information Computer Engineering
예비 정보 교사들이 정보기술 변화에 따른 정보 교육의 개념과 핵심 컴퓨터 과학 이론에 대해서 이해하고, 정보교과 논리 및 논술을 지도할 수 있는 능력을 배양하는 것을 가장 큰 목적으로 한다.

정보검색 /3/
Information Retrieval
정보검색은 최근 인터넷과 모바일의 보급 확대와 더불어 획기적으로 발전하고 있다. 초기에는 문자열을 검색하는 수준에서 출발하여 데이터베이스를 이용한 검색을 거쳐서 웹 검색 엔진으로 발전하였고, 이제는 멀티미디어검색과 시맨틱 웹으로 진화하고 있다. 유비쿼터스 환경의 출현과 함께 정보검색의 분야와 대상도 스마트폰과 모바일 검색으로 계속 진화하고 있다. 본 교과목은 정보의 표현, 저장, 조직, 접근과 관련한 다양한 분야에서 정보검색론의 기능과 방법을 학습한다.

데이터베이스프로젝트 /3/
Databases Project
데이터베이스의 기초 개념에서부터 데이터 모델, 질의어인 SQL들을 바탕으로 이들을 전반적으로 응용하는 데이터베이스 프로젝트를 진행하다. 팀별로 다양한 프로젝트를 선정하여 이를 현실적으로 완성하는 과정에서 발생하는 여러 문제들을 효과적으로 해결함으로써 데이터베이스에 대한 업무수행 능력을 배양한다.

소프트웨어공학 /3/
Software Engineering
실제상황에서 효율적이고 신뢰할만한 소프트웨어를 경제적으로 개발하기 위한 공학적 원리를 만들어 사용하는 것이 소프트웨어 공학이다. 본 교과목에서는 점점 더 복잡해지고 대형화되는 응용 소프트웨어를 어떻게 효과적으로 제작하고 유지보수하며, 특히 고전적 패러다임과 객체지향 패러다임을 비교, 분석하여 체계적으로 학습한다.

캡스톤디자인 II /3(4)/
Capstone Design II
컴퓨터공학 전공 학생들이 스스로 졸업 작품을 기획, 설계, 제작, 자체 평가하는 일련의 과정을 수행하고 체험하게 함으로써 학생들에게 공학적 창의성에 대한 중요성을 인식시키고 향후 산업계에서 요구하는 핵심기술역량을 가진 창의적 엔지니어를 양성화하는 특성화된 프로그램이다. 교과과정에서 배운 전공이론을 바탕으로 팀별로 하나의 작품을 기획, 설계, 제작하는 전체과정을 경험할 수 있으며 이를 통해 전공이론에 대한 이해를 넓히고, 특정 관심분야에 대한 지식을 심화시키며, 팀워크, 문제해결능력, 실무능력을 배양할 수 있다.

현장실습 II /3(P)/

Internship Program II

현장실습이라 함은 국내·외 산업현장 또는 관련 기관과의 소정의 협약에 의한 프로그램에 따라 현장 교육 및 실습을 실시하는 것을 말한다. 전공 관련 현장 경험은 대학에서 배운 전공 내용을 산업현장에서 활용, 보충할 수 있는 좋은 기회이다. 이는 정공에 대한 이해 증진과 졸업 후 취업에 큰 도움을 줄 것이다. 본 과목은 학생들의 현장 경험을 제고하고자 한다.

미디어정보공학전공

▶ 교 육 목 적 ◀

미디어정보 공학의 인프라 분야인 멀티미디어, 정보보호, 게임 등에 대한 기술을 폭넓게 습득함으로써 멀티미디어정보처리, 멀티미디어 컨텐츠, 게임, 정보 보호 분야의 핵심 기술기반과 멀티미디어 응용 서비스 개발에 필요한 이론과 실무를 겸비한 창의력 있는 전문가로서 새로운 미디어 분야를 개척해 나갈 수 있는 인재 양성을 교육목적으로 한다. 또한 정보 기술 산업 분야에서 기술 혁신과 산업 발전에 기여하고 21세기 지식기반 사회를 선도할 창조적이고 실용적인 전문 기술 인력 양성을 목적으로 한다.

▶ 교 육 목 표 ◀

1. 지식기반 사회를 선도할 컴퓨터 분야의 전문 인력 양성
2. 정보보호 기술 습득 및 정보보호 시스템 설계 및 구현 능력 함양
3. 멀티미디어 정보처리 기반 기술 및 다양한 응용 기술 배양
4. 게임 기술 함양 및 게임 설계 및 제작 수행 능력 함양
5. 이론과 실무 겸비한 창의력 있는 미디어정보 전문인 양성

□ 교과과정표(전공과목)

학년	학기	교과목명	학점	시간
3	1	디지털영상처리	3	3
3	1	게임공학개론	3	3
3	1	컴퓨터그래픽스	3	3
3	1	컴퓨터구조론	3	3
3	1	알고리즘	3	3
3	1	진로지도상담 I	0	P
3	2	UNIX시스템및실습	3	4
3	2	정보보호시스템	3	3
3	2	멀티미디어신호처리	3	3
3	2	미디어데이터베이스및실습	3	4
3	2	멀티미디어통신	3	3
3	2	진로지도상담 II	0	P
4	1	게임기획및제작	3	4
4	1	전자상거래	3	3
4	1	컴퓨터비전	3	3
4	1	지능형시스템및실습	3	4
4	1	캡스톤디자인 I	3	4
4	1	현장실습 I	3	P
4	1	진로지도상담 III	0	P
4	2	멀티미디어응용	3	3
4	2	정보보호시스템설계	3	3
4	2	가상현실	3	3
4	2	캡스톤디자인 II	3	4
4	2	현장실습 II	3	P
4	2	진로지도상담 IV	0	P
4-1,2		졸업종합평가	0	P

□ 교과목 해설

디지털영상처리 /3/

Digital Image Processing

디지털 영상처리의 개념과 디지털 영상처리의 여러 가지 기법들을 습득한 후 C/C++ 프로그래밍 언어를 이용하여 구현하는 방법을 실습한다. 디지털 이미지의 픽셀 단위 처리, 히스토그램을 이용한 영상 분석과 향상, 기하학적 변환, 윤곽선 검출, 모폴로지 기법, 주파수 공간으로의 변환 등에 대해 학습하고, 이를 디지털 영상처

리에 응용할 수 있는 프로젝트를 수행한다.

게임공학개론 /3/
Introduction to Game Engineering
게임공학개론은 영상과 소프트웨어를 이용하여 인간의 지성뿐만 아니라 감성을 표현할 수 있는 게임 제작시 필요한 게임 기획, 그래픽 디자인, 프로그램 제작, 게임 기구 등에 대하여 배우고 게임과 관련된 윈도우 환경의 GDI 사용, 비트맵 그래픽, DirectX, 2D 변환, 입력 및 사운드 제어 등을 학습하는 과목이다. 컴퓨터의 성능이 높아짐에 따라 게임 산업과 시장이 크게 성장하고 있다. 이에 이 과목의 개설은 매우 의미가 있다.

컴퓨터그래픽스 /3/
Computer Graphics
컴퓨터그래픽스는 컴퓨터를 이용하여 데이터를 도형 형태로 변화하여 그림으로 출력하는 일련의 기술을 총칭하는 학문을 말한다. 이는 웹 컨텐츠 제작, 디지털 영상 그래픽 및 영화 제작, 3D 애니메이션, 3D 시뮬레이션 전자출판 제작, 게임, 영화, 광고 등 다양한 분야에서 활용되고 있어, 모든 컴퓨터공학의 교과과정에서 필수적으로 개설하고 있다.

컴퓨터구조론 /3/
Computer System Architecture
컴퓨터의 기본적인 구성과 구조를 이해하고, 컴퓨터 하드웨어 구성요소인 CPU, 기억장치, 입출력장치 및 기타 주변장치 등의 동작원리를 학습하여 컴퓨터 하드웨어 설계능력을 배양한다.

알고리즘 /3/
Operating System for Multimedia
컴퓨터응용에서 자주 발생하는 문제를 효과적으로 분석하고, 이를 토대로 하여 효율적인 알고리즘을 작성하는 기법을 익힌다. 또한, 주어진 알고리즘의 효율성 평가기법, sorting 알고리즘, 그래프 알고리즘, String Matching 알고리즘 등을 분석하고, NP문제에 대해서도 학습하고, 위와 관련한 내용을 실습을 통하여 여러 기법을 익힌다.

UNIX시스템및실습 /3(4)/
UNIX System and Practices
오늘날 서버용 운영체제로서 대표적인 UNIX를 중심으로 프로세스 제어 및 시그널, 디렉토리/파일 시스템 및 특수 파일, 프로세스간 통신, 단말기, 소켓 등을 학습함으로써, 범용적인 서버 관리자 및 시스템 개발자가 갖추어야 할 UNIX 관련 시스템 호출들에 대하여 배운다. Windows 2000 서버의 API나 Linux 등에도 UNIX의 시스템 호출과 유사한 개념들이 적용된다.

정보보호시스템 /3/
Information Security System
신분 확인, 키 분배, 영 지식 상호 증명, 인증, 비밀 분산 등의 다양한 정보보호 프로토콜에 대해서 학습하고, 정보보호기술이 적용되고 있는 응용서비스 기술들에 대한 학습을 통해 실제 시스템에 적용 가능한 보안기술과 정보보호 관련 국내외 정책에 대하여 습득한다. 또한 워터마킹, 핑거프린팅 및 인터넷 상에서의 지적 재산권을 보호하기 위한 다양한 보안 기술을 공부하고, 컨텐츠의 유통과정 중에 발생할 수 있는 보안 문제와 그에 대한 대응방안에 대하여 공부하고, 관련 법규에 대해 학습한다.

멀티미디어신호처리 /3/
Digital Signal Processing
멀티미디어 응용 분야에서 널리 이용되고 있는 디지털 신호 처리 기법에 대해 학습함으로써 영상 신호, 음성 신호, 오디오 신호 등 각종 신호 처리에 대한 응용 능력을 기른다. 특히 정보 압축의 기본 원리 및 이론을 학습하고 정지영상과 동영상 압축 표준 알고리즘 학습을 통해 응용 능력을 기른다.

미디어데이터베이스및실습 /3(4)/
Media Databases & Practice

데이터베이스시스템의 성격과 운영에 관한 일반적인 개념을 이해하고, 관계형 데이터 모델을 이용하여 데이터를 표현하고 구축하여 운영하는데 요구되는 전반적인 지식을 비롯하여 제약조건과 정규화 과정을 통하여 관계형 데이터베이스를 설계하는 데 있다.

멀티미디어통신 /3/
Data Communications
데이터통신 시스템을 이해하고, 데이터 전송, 전송매체, 데이터 인코딩, 그리고 데이터통신 관련기법 등을 학습하여 광역의 정보 처리를 효율적으로 수행할 수 있는 데이터통신 시스템을 구축할 수 있는 능력을 배양한다.

게임기획및제작 /3(4)/
Game Design & Production
게임기획 및 제작은 학생들로 하여금 게임의 제작에 필요한 전반적인 기술을 익히게 하고 실제 제작해 보게 함으로써 게임제작에 대한 이해를 높이기 위한 실습위주의 과목이다. 미래 지식기반의 산업분야중의 하나인 게임의 제작에 관련된 기획, 프로그래밍, 디자인에 관련된 전반적인 부분을 모두 학생들이 경험하게 함으로써, 이론과 함께 실무에도 적합한 교육을 지향한다.

전자상거래 /3/
Electronic Commerce
인터넷을 매개로 한 재화 및 서비스의 상거래가 전자상거래라 할 수 있으며 인터넷의 확장과 함께 급속히 성장하고 있는 e-비지니스 분야가 되고 있다. 본 교과목에서는 웹 프로그래밍을 바탕으로 사이버 쇼핑몰의 기획/설계를 비롯하여 구축 및 운영하는 일련의 개발 프로세스를 실습함으로써, 전자상거래의 주요 시스템과 업무 프로시저를 파악하고, 실무 프로젝트 구현을 위한 능력을 배양한다.

컴퓨터비전 /3/
Computer Vision
컴퓨터 비전은 실제 영상의 내용이나 특징들을 이해하고 분석해 내는 인공지능의 한 분야로 다른 말로 영상인식이라 말할 수 있다. 영상에서 물체의 검출, 분리, 추적 및 2차원 영상의 3차원화를 통한 다양한 상황 및 행동인식 등을 목표로 한다. 미국과 유럽 선진국에서는 오래 전부터 군사적인 목적을 비롯해 다양한 목적으로 컴퓨터 비전 분야에 대한 많은 연구가 이루어졌는데, 지금은 그 연구 결과들의 실용화가 매우 활발히 진행되고 있다.

지능형시스템및실습 /3(4)/
Intelligent Systems with Practice
컴퓨터, 통신 및 방송이 결합된 고도의 멀티미디어 시대인 지금, 지능형 시스템의 핵심기술인 패턴인식기술은 생체인식을 포함한 영상, 음성, 텍스트, 동영상, 위성영상 등 각종 미디어 데이터에 대한 분류, 식별, 검색, 변환 등에 이르기까지 다양하게 적용되고 있다. 본 강의는 전자, 정보통신, 컴퓨터 분야를 공부하는 학생들에게 패턴인식에 대한 전반적인 이론을 학습하고 프로그래밍 실습을 통해 얼굴인식 시스템을 구현함을 목적으로 한다.

캡스톤디자인 I /3(4)/
Capstone Design I
미디어정보공학 전공 학생들이 스스로 졸업 작품을 기획, 설계, 제작, 자체 평가하는 일련의 과정을 수행하고 체험하게 함으로써 학생들에게 공학적 창의성에 대한 중요성을 인식시키고 향후 산업계에서 요구하는 핵심기술역량을 가진 창의적 엔지니어를 양성화하는 특성화된 프로그램이다. 교과과정에서 배운 전공이론을 바탕으로 팀별로 하나의 작품을 기획, 설계, 제작하는 전체과정을 경험할 수 있으며 이를 통해 전공이론에 대한 이해를 넓히고, 특정 관심분야에 대한 지식을 심화시키며, 팀워크, 문제해결능력, 실무능력을 배양할 수 있다.

현장실습 I /3(P)/
Internship Program I
현장실습이라 함은 국내·외 산업현장 또는 관련 기관과

의 소정의 협약에 의한 프로그램에 따라 현장 교육 및 실습을 실시하는 것을 말한다. 전공 관련 현장 경험은 대학에서 배운 전공 내용을 산업현장에서 활용, 보충할 수 있는 좋은 기회이다. 이는 정공에 대한 이해 증진과 졸업 후 취업에 큰 도움을 줄 것이다. 본 과목은 학생들의 현장 경험을 제고하고자 한다.

멀티미디어응용 /3/
Special Issues on Multimedia Application
급변하는 멀티미디어 산업 환경에서 최신 기술의 동향을 파악하고 관련 기술을 습득한다. 또한 산업 현장과 밀접하게 관련된 실습을 통해 산업 현장 적응 능력을 기른다.

정보보호시스템설계 /3/
Information Security Systems Design
TCP/IP 각 계층별로 유무선 네트워크 보안 프로토콜의 동작 원리와 동작 과정을 단계별로 상세히 학습한다. 학습할 보안 프로토콜은 S/MIME, PGP, IPsec, VPN, SSL/TLS, IDS, Firewall, L2TP, PPTP, 무선 보안 프로토콜 등이며, 이와 관련한 실습을 수행한다. 그리고 해킹과 관련하여 네트워크 모니터링과 스니핑, 소켓 프로그램과 스푸핑/플러딩, 서비스 거부 공격, 침입차단시스템(Firewall), 침입탐지시스템(IDS)을 습득하고, 대응 실습(장비 활용 실습)을 통하여 정보보호 전문가를 육성한다.

가상현실 /3/
Virtual Reality
가상현실이란 컴퓨터 모형화와 모의실험을 통해 사용자로 하여금 인공적인 3차원 시각적 및 그 밖의 감각적 환경과 상호반응하게 하는 기술을 말한다. 가상현실기술은 최첨단 컴퓨터 멀티미디어기술로 증강현실기술과 융합되어 제조 공정 시뮬레이션, 문화유산이나 지리정보의 3D 모델링, 가상 의료 환경 등에서 다양한 방법으로 실세계에 적용되고 있다. 이에 대한 체계적 학습을 통해 학생들의 경쟁력 제고를 기대할 수 있다.

캡스톤디자인 II /3(4)/
Capstone Design II
미디어정보공학 전공 학생들이 스스로 졸업 작품을 기획, 설계, 제작, 자체 평가하는 일련의 과정을 수행하고 체험하게 함으로써 학생들에게 공학적 창의성에 대한 중요성을 인식시키고 향후 산업계에서 요구하는 핵심기술역량을 가진 창의적 엔지니어를 양성화하는 특성화된 프로그램이다. 교과과정에서 배운 전공이론을 바탕으로 팀별로 하나의 작품을 기획, 설계, 제작하는 전체과정을 경험할 수 있으며 이를 통해 전공이론에 대한 이해를 넓히고, 특정 관심분야에 대한 지식을 심화시키며, 팀워크, 문제해결능력, 실무능력을 배양할 수 있다.

현장실습 II /3(P)/
Internship Program II
현장실습이라 함은 국내·외 산업현장 또는 관련 기관과의 소정의 협약에 의한 프로그램에 따라 현장 교육 및 실습을 실시하는 것을 말한다. 전공 관련 현장 경험은 대학에서 배운 전공 내용을 산업현장에서 활용, 보충할 수 있는 좋은 기회이다. 이는 정공에 대한 이해 증진과 졸업 후 취업에 큰 도움을 줄 것이다. 본 과목은 학생들의 현장 경험을 제고하고자 한다.

전자공학과

▶ 교 육 목 적 ◀

전자공학과는 고도 전자문명사회에서 요구하는 전자공학 관련 이론 및 응용의 체계적인 교육과 산학연 협동의 실천적 구현을 통해 전자공학 분야의 최첨단 과학·산업 기술을 주도하고 미래 지식기반 사회의 주역이 될 진취적이고 창의적인 고급 연구개발 전문인력을 양성하는 데 그 목적이 있다.

▶ 교 육 목 표 ◀

1. 학문과 직업의 발달에 따른 변화를 수용하여 교과과정을 운영함으로써 과학산업 사회가 요구하는 연구개발 전문인력을 양성한다.
2. 산학협동을 통한 현장교육을 강화함으로써 현장 중심의 연구개발 전문인력을 양성한다.
3. 학술연구회 중심의 비교과 활동을 강화함으로써 알고리즘 개발 및 시스템 구현 능력을 함양한 연구개발 전문인력을 양성한다.
4. 교육 및 연구 환경을 지속적으로 개선하여 미래 최첨단 기술을 주도할 연구개발 전문 인력을 양성한다.

□ 교과과정표(전공과목)

학년	학기	교과목명	학점	시간
1	1	과학기술문서작성및발표	3	3
1	2	프로그래밍언어	3	4
1	2	공업수학	3	3
2	1	디지털공학	3	3
2	1	반도체공학입문	3	3
2	1	전자기학 I	3	3
2	1	회로이론 I	3	3
2	2	디지털시스템설계	3	4
2	2	반도체전자공학	3	3
2	2	기초전자실험	3	4
2	2	회로이론 II	3	3
3	1	영상통신시스템	3	4
3	1	전자회로및실험 I	3	4
3	1	전자기학 II	3	3
3	1	자동제어 I	3	3
3	1	전기전자통신교과교육론	3	3
3	1	진로지도상담I	0	P
3	2	정보통신시스템	3	3
3	2	전자회로및실험 II	3	4
3	2	마이크로파공학	3	3
3	2	자동제어 II	3	3
3	2	전기전자통신교과교재연구및지도법	3	3
3	2	진로지도상담 II	0	P
4	1	디지털통신시스템	3	3
4	1	전자정보소자공학	3	4
4	1	마이크로파시스템설계	3	4
4	1	마이크로프로세서응용	3	4
4	1	전기전자통신교과논리및논술	2	2
4	1	진로지도상담 III	0	P
4	2	디지털신호처리응용	3	3
4	2	집적회로공학	3	3
4	2	이동통신공학	3	3
4	2	시스템설계및실험	3	4
4	2	산업체현장실습	0	P
4	2	진로지도상담 IV	0	P
4-1,2		졸업종합평가	0	P

□ 교과목 해설

과학기술 문서작성 및 발표/3/
Strategies for Enginnering Communication
과학기술 분야의 여러 가지 활동들을 창의적이고 효율적으로 수행하기 위한 다양한 커뮤니케이션(문서작성, 발표, e-communication) 전략과 기술을 다루며, 자연과학과 공학 분야의 기초가 되는 과목임

프로그래밍언어/3(4)/
Programming Language
C 프로그래밍언어를 학습하여 알고리즘 구현, 소프트웨어 시스템의 해석 및 설계, 펌웨어 시스템의 해석 및 설계, 하드웨어 설계언어의 해석 및 활용 능력을 향상시킨다.

공업수학/3/
Engineering Mathematics
공학을 전공하는 학생들에게 필요한 기초적 수학지식을 학습하여 이해시키는 것을 목적으로 한다.

디지털공학/3/
Digital Engineering
컴퓨터 및 디지털시스템의 해석과 설계에 관련된 기초과목으로 디지털논리를 학습하여, 하드웨어 및 소프트웨어와 펌웨어 등의 혼합구성에 관련된 디지털시스템의 해석 및 설계능력을 향상시킨다.

반도체공학입문/3/
Introduction to Semiconductor
반도체에 기반을 둔 고체물리전자공학의 개요와 특성을 이해하고, 다이오드, 쌍극성 접합 트랜지스터, 전계효과 트랜지스터, 집적회로, 레이저 등 주요 반도체들의 원리를 학습한다.

전자기학 I /3/
Electromagnetics I
전자장론, 마이크로파공학, 광전자공학, 안테나공학 등에 기초가 되는 전자계의 이론과 그 물리적 해석을 위한 벡터, Coulomb 법칙, Faraday 법칙, Ampere 법칙, Laplace 및 Maxwell 방정식 등을 학습한다.

회로이론 I /3/
Circuit Theory I
전자공학의 기초소자 (R, L, C)들의 전기적 특성을 고찰하고, 그 소자들의 조합회로의 해석방법을 이해하고 그를 이용하여 전자/통신/computer 회로설계의 능력을 배양하는데 그 필요성이 있다.

디지털시스템설계 /3(4)/
Digital System Design
디지털시스템의 설계에 관련된 과목으로 디지털공학에서 학습한 디지털논리를 기초로 하드웨어 설계 언어인 Verilog HDL과 Verilog HDL 기반 디지털시스템 설계소자인 FPGA 및 CPLD를 학습하여, 프로그램 가능 소자를 이용한 디지털시스템 설계 능력을 향상시킨다.

반도체전자공학/3/
Semiconductor Electronics
반도체에 기반을 둔 고체물리전자공학의 개요와 특성을 이해하고, 다이오드, 쌍극성 접합 트랜지스터, 전계효과 트랜지스터, 집적회로, 레이저 등 주요 반도체들의 원리를 학습한다.

기초전자실험/3(4)/
Basic Electronics Experiment
회로에 관련된 이론(Ohm, Thevenin, Norton, Kirchhoff 등) 들을 실험및 실습을 통해 확인 및 검증하는 교과목으로 계측기 사용법,저항회로, RLC 직병렬회로, 필터회로 등을 학습하여 아날로그 시스템의 해석 및 설계능력을 배양함.

회로이론 II /3/
Circuit Theory II
전자공학의 기초소자 (R, L, C)들의 전기적 특성을 고찰하고, 그 소자들의 조합회로의 해석방법을 이해하고 그를 이용하여 전자/통신/computer 회로설계의 능력을 배양하는데 그 필요성이 있다.

영상통신시스템/3(4)/
Image Communicstion System
영상정보의 특징, 영상정보의 표현 방법, 영상처리 알고리즘, 영상처리 시스템, 영상정보 기기, 영상처리 응용분야, 영상처리 시스템 개발 등에 관련된 전문지식을 학습하여 영상처리 시스템의 해석 및 설계 능력을 제고시키고, 그 응용능력을 향상시킨다.

전자회로및실험 I /3(4)/
Electronic Circuit and Experiment I
전자회로의 기본개념인 다이오드, 바이폴라 트랜지스터(BJT), 표면효과 트랜지스터(JFET,MOSFET)의 전기적 특성과 구조를 이해하고, 이들 회로의 증폭 특성을 이론과 실험을 통하여 분석 학습한다.

전자기학 II /3/
Electromagnetism II
전자장론, 마이크로파공학, 광전자공학, 안테나공학 등의 기초가 되는 전자계의 이론과 물리적인 해석을 위한 벡터, Coulomb 법칙, Faraday 법칙, Ampere 법칙 및 Maxwell 방정식 등을 학습한다.

자동제어 I /3/
Automatic Control Systems I

제어공학의 기초의 이해를 위해 기본적인 제어계의 해석방법을 소개하고 이를 기초로 고급제어이론을 이해하는데 그 필요성이 있다.

전기 · 전자 · 통신 교과교육론 /3/
Theory & Practice in Teaching Electrical & Electronic & Communication Engineering
전기·전자·통신교육에 관련되는 기초적인 이론과 전기·전자·통신교육을 위하여 적용될 수 있는 다양한 교수 방법과 평가 방법에 대하여 학습한다.

정보통신시스템 /3/
Data Communication System
신호와 시스템, 아날로그 변조, 확률변수와 랜덤 프로세스, 펄스부호 변조, 기저대역 전송 등에 관련된 이론 및 설계방식을 학습하여 아날로그 통신시스템의 해석 및 설계 능력을 제고한다.

전자회로및실험Ⅱ/3(4)/
Electronic Circuit and Experiment Ⅱ
전자회로의 기본개념인 다이오드, 바이폴라 트랜지스터(BJT), 표면효과 트랜지스터(JFET,MOSFET)의 전기적 특성과 구조를 이해하고, 이들 회로의 증폭 특성을 이론과 실험을 통하여 분석 학습한다.

마이크로파공학/3/
Microwave Engineering
전자기학과 전자장론에서 학습한 이론들을 기본으로 전송선 이론, 전자파의 전파, 도파관, 마이크로파 선로, 마이크로파 능동/수동 소자 설계 및 측정, 안테나 특성 등을 학습하여 마이크로파 해석 및 응용 능력을 향상시킨다.

자동제어Ⅱ/3/
Automatic Control Systems Ⅱ
제어공학 Ⅰ에서 배운 기초를 기반으로 여러 종류의 제어계의 해석 및 설계방법을 소개하고 이를 기초로 고급제어이론의 이해와 자동화 시스템의 설계능력 배양에 그 필요성이 있다.

전기· 전자· 통신교과교재연구및지도법 /3/
Studies of Subject Material & Instructional Method in Electrical & Electronic & Communication Engineering
전기전자통신교과 교육의 성격, 중고등학교 교재의 분석, 교수방법 등을 탐색하고 이를 교육현장에 적용하는 방법을 체득하여 예비교원으로서의 기본적인 자질과 능력을 함양하는 것을 목적으로 한다.

디지털통신시스템/3/
Digital Communication System
정보통신에 응용되는 디지털통신 방식의 원리를 시스템 해석의 측면에서 학습하여 디지털통신에 대한 이해력을 증진시키고 응용력을 향상시킨다.

전자정보소자공학/3/
Electronic Device Engineering
현대사회의 첨단전자산업은 기존의 트랜지스터소자에서 MEMS(3차원미세 광전자기계소자), 나노소자, 바이오소자 등으로 다변화되고 있다. 본 강의에서는 이러한 추세에 맞추어 다양한 형태의 첨단 광-전자-바이오 소자들의 원리에 대하여 학습하고 이해한다.

마이크로파시스템설계/3(4)/
고정 및 이동 무선통신 시스템의 근간이 되는 RF 및 M/W 대역의 수동 및 능동 소자에 대한 이론 강의를 하며, 또한 실제 M/W 실험 및 안테나 실험 세트를 이용한 실측 과정을 병행함으로써 무선통신 분야의 응용능력을 배양함.

마이크로프로세서응용/3(4)/
Microprocessor Aplication
computer공학 및 전자공학의 기초인 digital공학을 기초로 하여 computer의 운영체계 및 알고리즘 기초를 이해하는데 그 필요성이 있다. 또한 마이크로프로세서의 응용(예 : embedded system)에 대해 이해하는데 그 필요성이 있다.

전기,전자,통신교과논리및논술/2/
Logical Thinking & Writing for Teaching Electrical & Electronic & Communica-tion Engineering
공업교육에 필요한 논리적 서술에 관한 이론을 이해하고, 이를 교육현장의 논술교육에 어떻게 활용할 것인지에 대한 방법을 탐구한다. 또한 공업교육 연구의 토대가 되는 교육연구의 전체적인 원리와 방법, 절차 등을 학습하고, 공업교육 연구자로서 실제 연구계획서를 작성하여 수행할 수 있다.

디지털신호처리응용/3/
Digital Signal Processing
본 교과목은 음성합성, 음석인식, 영상처리, 가상현실, 증강현실, 혼합현실 등에 관련된 첨단 이론을 연구하고 새로운 알고리즘을 개발하는 과목으로 디지털신호처리 시스템의 해석 및 설계 능력 함양을 목표로 개설한다.

집적회로공학/3/
Integrated Circuits
다이오드, 쌍극성 접합 트랜지스터와 전계효과 트랜지스터로 구성된 집적회로의 설계에 필요한 주요 이론을 학습한다.

이동통신공학/3/
Mobile Communication Engineering
오늘날 디지털 이동통신 및 무선통신 분야에 요구되는 디지털 변복조 및 채널 코딩, 자기 상관함수와 전력스펙트럼 밀도, 확산통신 시스템, PN 코드 획득과 추적, 무선채널의 전파특성, 이동통신 시스템의 구조 등에 대해 학습한다.

시스템설계및실험/3(4)/
Computer Systems Design and Laboratory
Hardware를 기본으로 software 및 기초가 되는 운영체계를 보다 체계적이고 hardware와 연관되어 강의함으로서 전체적인 전자 및 computer system을 이해하여 설계 가능한 지식을 습득함을 그 목표로 한다.

산업체현장실습/P(4주)/
실제 산업 현장에서 체험을 통해 실무 능력을 배양한다.

산업시스템공학과

▶ 교 육 목 적 ◀

지식기반산업사회에 있어서 제품 및 서비스와 관련한 사람 · 돈 · 자원 · 장비 · 설비 · 정보 등의 유기적 복합체(시스템)를 최적으로 조율하는 과학적 기법을 다루는 학문으로 상품 및 서비스의 라이프 사이클에 관련된 제반 시스템의 분석 · 설계 · 운영 · 관리 · 개선 · 혁신 기법(최적화 기법)을 습득케 하고, 생산성 향상을 위한 제 기술 분야를 통합 · 응용할 수 있는 공학적 사고와 방법을 교육하는 것을 그 목적으로 한다.

▶ 교 육 목 표 ◀

1. 시스템적 사고능력을 갖춘 인재양성
2. 기획 · 설계 · 생산 · 유통분야에서 계획 · 실행 · 평가할 수 있는 인재양성
3. 기계 및 제품의 인간공학적 설계 및 운영의 전문가 양성
4. 컴퓨터 응용 및 정보분야 전문가 양성

□ 교과과정표(전공과목)

학년	학기	교과목명	학점	시간
1	1	산업공학입문	3	3
1	2	기계공학개론	3	3
1	2	확률통계	3	3
2	1	공학통계	3	3
2	1	경제성공학	3	3
2	1	제조공학	3	3
2	1	생산관리론	3	3

2 - 2	작업시스템설계	3	3
2 - 2	선형계획법	3	3
2 - 2	품질관리	3	3
2 - 2	물류시스템	3	3
3 - 1	품질관리및실습	3	3
3 - 1	인간공학	3	3
3 - 1	경영과학및실습 I	3	3
3 - 1	정보시스템분석및설계	3	3
3 - 1	진로지도상담 I	0	P
3 - 2	실험계획법	3	3
3 - 2	HCI	3	3
3 - 2	경영과학및실습 II	3	3
3 - 2	시스템시뮬레이션및실습	3	4
3 - 2	진로지도상담 II	0	P
4 - 1	품질공학	3	3
4 - 1	인간공학실험	3	4
4 - 1	의사결정론	3	3
4 - 1	생산시스템운영관리	3	3
4 - 1	진로지도상담 III	0	P
4 - 2	기술경영	3	3
4 - 2	생산자동화실험실습	3	3
4 - 2	공학설계	3	3
4 - 2	통합프로젝트	3	3
4 - 2	진로지도상담 IV	0	P
4-1,2	졸업종합평가	0	P

□ 교과목 해설

산업공학입문 /3/

Introduction to Industrial & Systems Engineering

산업 및 시스템공학의 개념을 이해하고, 산업계에서 직무분야들에 대한 전반적인 사항을 그 해법절차들과 함께 해설함으로써, 향후 산업시스템공학을 전공하는 학생들의 전공분야에 대한 개괄적인 이해를 위한 기초과목이다.

기계공학개론 /3/

Introduction to Mechanical Engineering

모든 공학의 기초가 되는 기계공학의 기본적인 지식을 습득하고 기계제작의 기본적인 요소를 이해한다. 이를 위하여 기계의 기초 개념부터 역학, 구성, 재료, 계측과 자동제어까지 기본 이론을 다룬다.

확률통계 /3/

Probability and Statistics

본 과목은 확률적 개념과 통계적 사고를 익히는 과목으로 산업시스템정보공학 전공에서 배울게 될 전공과목들에서 배우게 될 다양한 내용들의 이해에 필수적인 기초과목이다.

공학통계 /3/

Engineering Statistics

제조업, 서비스업, 공공부문 등 사회에서 일어나는 모든 일들은 일반적으로 통계적인 특성을 갖고 있다. 본 교과목을 통하여 산업시스템공학 전공과목들을 충실히 배울 수 있도록 기본적인 통계 개념과 기법을 배우게 된다.

경제성공학 /3/

Engineering Economy

공학의 전공자에게 현금의 흐름, 투자대안의 경제성 비교 및 분석, 기술개발에 따른 경제성모형 및 의사결정 과정의 과학적인 기법들을 습득함으로써 공학의 경제성을 평가하고 문제해결의 능력을 배양한다.

제조공학 /3/

Manufacturing Engineering

본 과목은 자동화의 발달 과정과 자동화에 대한 기본 개념과 요소 기술에 대해 익힘으로써 생산자동화 전문 인력으로서의 기초를 함양케 하고자 한다.

생산관리론 /3/

Production System Planning

경쟁력을 좌우하는 핵심역량으로서 제조업이나 서비스업의 핵심적인 가치 창출 과정인 생산부문에 대한 이해

와 분석을 배운다.

작업시스템설계 /3/
Work System Pesign
산업 생산성을 향상하기 위한 시간연구 및 방법연구에 대한 제반 기법을 다룸으로써 현장근무를 하는 엔지니어에게 현장관리의 필수적인 지식을 습득토록 한다.

선형계획법 /3/
Linear Programing
본 교과목은 수리적 모형을 통한 의사결정 방법을 배우고 실습함으로써 제조 및 경영 현장에서 만나게 되는 문제들에 대한 해결 방법의 기초를 제공한다. 특히 다음 학년에서 이어지는 경영과학의 다양한 방법들을 배우기 위해 필수적인 과목이다.

품질관리 /3/
Statistical Quality Control
조직이 국제화 사회에서 경쟁력을 확보하기 위해서는 조직에서 생산 혹은 제공하는 제품 및 서비스의 품질이 매우 중요하다. 따라서 품질을 향상시키고 나아가 혁신시킬 수 있는 기법을 산업시스템공학 전공자가 배우는 것은 대단히 중요하다.

물류시스템 /3/
Logistics and Distribution System
물적 유통과 관련된 제반 업무를 물류의 대상으로 삼고 있으며 산업이 거대화/세계화됨에 따라 물류의 중요성이 국가 및 산업의 핵심 관심사가 되었다. 이에 본 과목에서는 물류 및 유통 혁신에 필요한 기본적인 이론을 소개하며, 물류관리의 변천과정, 물류의 구성 및 영역, 국내외 물류현황 및 발전방향 물류업무별 관리기법, 전략 및 정책 등에 관한 내용을 습득한다.

품질경영 /3/
Quality Management System
현재와 같은 국제화 및 정보화 사회에서 조직이 경쟁력을 확보하기 위해서는 조직을 효율적이고 합리적으로 운영하는 것이 대단히 중요하다. 따라서 본 과목에서는 조직의 품질경쟁력을 향상시키고 나아가 혁신시킬 수 있는 품질혁신기법을 배운다.

인간공학 /3/
Human Factors Engineering
인간의 한계와 능력을 산업에 활용하기 위하여 심리적, 육체적 인간의 특성을 실험적 방법을 통하여 이해하고 그 응용방법을 취득한다. 또한 이를 활용함으로써 제품의 가치와 생산성을 향상시키고 인간의 가치를 높이는 제반 공학적인 방법을 익힌다.

경영과학및실습 I /3/
Management Science And Practice I
본 과목은 선형계획을 기초로 공학 및 자연계열 학생들에게 경영 기법과 최적화 기법을 익히게 한다. 특히, 경영 및 제조 현장에서 직면하는 다양한 형태의 문제들을 해결하기 위한 일련의 의사결정과정-현황파악, 문제의 인식, 문제의 모형화, 해의 도출 및 분석 등-을 위한 과학적이고 체계적으로 접근하여 가장 바람직한 대안을 찾아가는 방법을 다룬다.

정보시스템분석및설계 /3/
Design of Information System
산업, 경영환경에 있어서 IT 기술은 전체의 최적화를 도모하기 위한 필수적인 Tool로 인식되고 있다. 다양하게 습득한 최적화 기법 및 모델링 능력을 바탕으로 실제 업무에 적용할 수 있는 지식/정보 시스템의 구축 기법을 습득케 한다.

실험계획법 /3/
Design of Experiments
실험계획의 기본 개념과 통계적인 이론을 배우고, 실험계획 방법인 일원배치, 다원배치, 분할법, 상관과 회귀분석, 라틴 방격법, 요인배치법, 직교배열법 등 방법론을 배운다.

HCI /3/
Human Computer Interaction
인간의 정보처리 과정을 이해하여 이를 시각, 청각, 촉각, 후각적인 표시장치를 설계하는데 응용하고, 음성통신 및 컴퓨터 소프트웨어에 활용하는 방법을 사례 중심으로 다루어 이에 대한 기본지식을 취득한다.

경영과학및실습 Ⅱ /3/
Management Science And PracticeⅡ
경영과학및실습Ⅱ는 경영과학및실습Ⅱ의 견학과목으로써 학생들로 하여금 제조 및 경영현장에서 발생하는 문제들을 해결할 수 있는 과학적인 방법들을 습득케 하며, 이의 응용 능력을 배양케 하고자 한다. 특히 다양한 경우의 문제들을 다루어 봄으로써 현실 응용 능력을 키우게 하며 컴퓨터를 활용할 수 있게 하고자 한다.

시스템시뮬레이션및실습 /3/
System Simulation and Practice
시뮬레이션 모델링 기법, 통계적 분석방법, 입력데이타 분석, 출력 데이터 분석, 모델링 및 validation기법 등에 주안점을 둔다.

품질공학 /3/
Quality Engineering
기업의 경쟁력을 강화시키기 위해서는 최근 신제품 개발 연구, 공정기술 개발 연구, 품질경영 등이 매우 중요하다. 이 목적을 달성하기 위해서는 품질관리, 실험계획법, 신뢰성공학 등의 통계적 수법이 필요하다. 이러한 방법론을 품질공학적인 차원에서 접근하여 다루는 교과목이 필요하다.

인간공학실험 /3/
Experimental of Human of Human Facters Engineering
인간의 특성과 능력의 한계를 활용하기 위한 인간공학의 기본적인 측정방법을 익힘으로써 향후 이를 제품이나 시스템의 설계에 반영할 수 있는 능력을 키운다.

의사결정론 /3/
Decision Making Theory
본 과목은 기업의 다양한 의사결정 과정에 내재하고 있는 불확실한 상황들을 고려하여 가장 합리적인 의사결정을 내릴 수 있는 이론적이고 과학적인 기법들을 소개하고 익히게 하는데 그 목적이 있다.

생산시스템운영관리 /3/
Production System Control
고도화된 산업사회의 기술의 발전에 따른 제품과 서비스의 창출에 있어서 효율성과 부가가치의 제고를 기본으로 하는 프로세스의 설계 및 그 운영에 관한 기법을 배운다.

기술경영 /3/
Technology Management
세계는 정보화 및 국제화가 되면서 국가경쟁력은 보유기업들의 기술 능력에 절대적으로 좌우된다. 산업시스템공학 전공자로서 기술경영에 대한 폭넓은 이해를 바탕으로 미래의 관리자로서 필요한 기술경영의 기본 지식과 전략적 사고를 배우는 것이 필요하다.

생산자동화 실험 실습 /3/
Practice for Automated Production System
산업 시스템의 최적화 및 생산성 향상을 도모하기 위한 각종 자동화 기술은 경쟁력 향상에 있어서 필수적이 요소이다, 본 강의에서는 각종 자동화 시스템의 설계 및 운영에 관한 제반 이론을 배우고, 실습을 통행 자동화 기계에 대한 운영기술을 습득케 한다.

공학설계 /3/
Engineering Design
제품이나 시스템의 기획단계에서 개발에 이르기까지 진행되는 각 단계에서 제시되는 각종 설계도면의 이해를 통하여 그 기능과 구조를 파악한다. 또한 제품이나 시스

템의 구성요소의 분석을 통한 원가의 분석과 프로세스의 개선을 위한 방안을 모색하는 지식을 습득하는 능력을 배양한다.

통합프로젝트 /3/
Integration Project in IE
산업시스템공학 전공자는 업무에 대한 통합적이고 시스템적인 사고가 필요하다. 또한 이를 해결하기 위해서는 팀을 구성하고 프로젝트를 수행하는 것이 매우 중요하다. 이에 4학년 2학기에 본 수업을 통하여 학생들이 다양한 창의적 사고와 기업체 내에서의 팀 활동 경험을 습득하도록 한다.

응용수학과

▶ 교 육 목 적 ◀

수학의 기본 개념과 체계를 이해함으로써 논리적 사고를 익힌다. 현대는 지식정보화사회로서 이를 바탕으로 과학기술의 발전과 시대적 학문변화 요구에 부응하기 위하여 수학의 기초 실력을 이용한 통계, 컴퓨터 등을 통하여 현대사회에 필요한 인재를 기르는데 그 목적을 둔다.

▶ 교 육 목 표 ◀

사회에서 요구하는 실용적 수학의 능력을 갖춘 인재를 육성 배출
1. 정보보호 능력 배양
2. 통계처리 능력 배양
3. 기초수학 능력 배양
4. 컴퓨터 응용 능력 배양
   (수치해석의 programming 능력)

□ 교과과정표(전공과목)

학 년	학 기	교 과 목 명	학 점	시 간
1	1	미분적분학 I	3	3
1	2	미분적분학 II	3	3
1	2	집합론	3	3
2	1	미분방정식	3	3
2	1	현대기하학	3	3
2	1	고급선형대수학	3	3
2	1	기초통계학	3	3
2	2	해석학 I	3	3
2	2	위상수학 I	3	3
2	2	정수론	3	3
2	2	수리통계학	3	3
3	1	해석학 II	3	3
3	1	수치해석학및실습 I	3	4
3	1	수와암호	3	3
3	1	통계조사방법론	3	3
3	1	진로지도상담 I	0	P
3	2	복소해석학	3	3
3	2	확률론	3	3
3	2	현대대수학 I	3	3
3	2	수치해석학및실습 II	3	4
3	2	진로지도상담 II	0	P
4	1	실해석학	3	3
4	1	위상수학	3	3
4	1	현대대수학 II	3	3
4	1	금융수학	3	3
4	1	진로지도상담 III	0	P
4	2	미분기하학	3	3
4	2	보험수학	3	3
4	2	암호학	3	3
4	2	회귀분석	3	3
4	2	진로지도상담 IV	0	P
4-1,2		졸업종합평가	0	P

□ 교과목 해설

미분적분학 I /3/
Calculus I

수학의 기본적인 개념으로부터 미분 및 적분법을 학습함으로써, 자연계학생들의 전공학습에 필요한 기초지식의 습득에 목표를 둔다.

미분적분학 II /3/
Calculus II
미분과 적분을 n차원공간의 편미분법 중적분으로 확장하고 입체해석기하와 벡터해석 및 급수의 학습에 목표를 둔다.

집합과 논리학 /3/
Set and Logics
현대수학의 대상을 집합론적으로 구축된 구조로 환원될 수 있으므로 수학의 언어라고 불리우는 집합론과 논리학을 이해하는데 기본적인 내용

미분방정식 /3/
Differential Equation
과학의 모든 분야에 실제 응용되는 중요한 교과목으로 공학, 자연과학등 전공 학생들의 전공 학습을 위한 기초지식을 배양함에 그목적을 둔다.

현대기하학 /3/
Modern Geometry
현대기하학을 이해하기 위한 고전기하학의 변천과정을 비교분석 할 필요.

고급선형 대수학 /3/
Advanced Linear Algebra
선형대수학이란 행렬의 여러 성질을 활용하여 문제를 해결하는 학문으로 공학이나 자연과학뿐만이 아니라 사회과학에서도 필요로 하는 학문이다.

수리통계학 /3/
Mathematical Statistics
확률의 기본 개념,연속 및 이산형확률변수의 확률분포와 그 성질, 확률분포의 개념과 분포, 통계량의 극한분포, 추정·검정의 개념을 다룬다.

해석학 I /3/
Analysis I
수체계, ε-δ 개념을 통한 극한, 수열, 미분과 적분의 기본적인 정리를 학습함으로서 해석학의 기본 소양을 배양한다.

위상수학 I /3/
Topology I
현대수학의 전반에 걸쳐서 큰 영향을 주는 위상수학은 공간의 구조를 새롭게 계량화하여 과학학문의 향상에 매우 필요함.

정수론 /3/
Number Theory
대수학의 연구의 주요 분야로 가장 오래된 학문이며 가장 많은 미해결 과제를 갖고 있다. 컴퓨터의 발전과 함께 암호론, 코딩이론 등 이산수학의 연구에 많은 기여를 하고 있다.

편미분 방정식 /3/
Partical Differential Equation
미분방정식을 학습한 학생들에게 편미분에 의하여 생성된 방정식을 학습함으로서 실제적인 다변량의 문제를 해결할수 있는 능력을 배양함에 그 목적이 있다.

해석학 II /3/
Analysis II
해석학 I 의 연속된 강의로서 극한과 연속성의 개념을 함수로 확장하고 정의역 또한 공간으로 확대하며 노름의 개념과 다양한 급수들을 학습한다.

위상수학II /3/
Topology II
현대수학의 전반에 걸쳐 큰 영향을 주는 위상수학은 공간의 구조를 새로운 방법으로 계량화 하여 과학분야의 향상에 매우 필요함.

수와 암호 /3/

Number Theory and Cryptology

컴퓨터의 발전과 함께 암호론, 코딩이론 등 이산수학의 연구에 많은 기여를 하고 있다.

확률론 /3/

Probability

최근들어 확률론은 자연과학은 물론 사회과학, 경영학에 이르기까지 기본원리를 제공해주는 기초과학 분야로 자리잡아가고 있다. 본 과정에서는 확률론의 기본개념과 응용에 대한 내용을 학생들에게 전달하고 더 나아가 여러 전공 분야에서 확률론의 역할을 설명하고자 한다.

복소해석학 /3/

Complex Analysis

해석학의 개념과 정리들을 복소수 공간상으로 확대 전개한 것으로 적분과 급수 및 변환을 학습한다.

미분기하학Ⅰ /3/

Differential Geometry Ⅰ

현대기하학은 고전기하학을 뛰어넘는 다양체상에서의 기하학이므로 기본적인 미분적 기하학의 내용이 필요

현대 대수학Ⅰ /3/

Abstract Algebras Ⅰ

수의 기본 체계를 공부하여 수학의 여러 분야를 공부하는 기초를 확립한다.

수치해석학 및 실습 /3/

Numerical Analysis and Practice

수학적 결과를 Computer Program을 이용하여 해결한다. 알고리즘을 통하여 여러 가지 수치계산에 있어서 편리성, 고속성, 정밀성을 높인다.

실해석학 /3/

Real Analysis

실수상의 미분을 Lebesque 측도상에 확장하여 Lebesque 적분 L^p공간, Hibert 공간, 쌍대 공간에서의 적분을 학습한다

미분기하학Ⅱ /3/

Differential Geometry Ⅱ

현대기하학은 다양체상에서 기하학이므로 기본인 미분적기하학 접근이 필요

현대 대수학 Ⅱ /3/

Abstract Algebras Ⅱ

수의 기본 체계를 공부하여 수학의 여러 분야를 공부하는 기초를 확립한다.

금융수학 /3/

Financial Mathematics

수학적 지식을 토대로 경제학, 경영학을 추가하여 보험, 스톡옵션등 금융 시장 전반에 수학적 지식을 활용하여 주가, 금리,연금등을 학습하여 금융산업을 발전시킨다.

이산수학 /3/

Discrete Mathematics

이산수학은 이산적인 수학 구조에 대해 연구하는 학문으로 이산수학에서 나온 개념과 기호는 컴퓨터 알고리즘과 프로그래밍 언어의 문제나 대상들을 연구하는데 유용하다.

수학사 /3/

History of Mathematics

인류문화속에 수학의 발자취를 문화적 현상과 배경에 관련시켜 발달과정을 고찰할 필요성

암호학 /3/

Cryptology

정보보호의 바탕이 되는 암호학에 관하여 알아본다.

회귀분석 /3/

Regression Analysis

통계학은 전 학문 분야에서 널리 응용될수 있도록 발전되고 있는데 특히 회귀분석 기법은 경제, 경영과학, 사회과학등 모든 분야에서 폭넓게 이용되고 있는 통계적 방법이다.

도시공학과

▶ 교 육 목 적 ◀

현대사회 도시민들의 풍요롭고 편리한 삶의 추구를 위한 지속가능한 도시공간의 개발과 쾌적한 도시환경의 조성, 그리고 수준 높은 도시 거주문화의 발전을 위해 도시계획 및 설계, 도시교통 및 경제, 도시관리 및 환경에 대한 전문지식을 배우고, 그 응용기법을 습득함으로써 우리사회의 경제발전과 사회환경의 변화를 이해하는 능력을 배양하고, 미래지향적인 도시계획을 위한 학문발전을 추구하며 나아가 우리대학의 건학이념을 구현하기 위한 도시사회의 복지를 실현하기 위해 종합적인 사고와 추진능력을 갖춘 전문인력을 배출하여 세계적인 거대도시화, 친환경 녹색도시화, 압축도시화, 유비쿼터스 도시화, 네트워크 도시화 시대를 선도하는 도시계획가를 배출하는 것을 본 학과의 교육목적으로 한다.

▶ 교 육 목 표 ◀

1. 우리사회의 시대성과 도시의 변화를 도시계획에 반영하는 전문인력 양성
2. 친환경 녹색성장 정신을 바탕으로 도시기반시설 관리에 유능한 인재 육성
3. 함께 사는 공동사회 인본주의를 중시하는 도시문제의 능동적 활동가 육성
4. 도시개발 현장을 중시하고, 개발과 보존의 조화를 추구하는 실천인력 양성
5. 세계적인 도시화의 흐름과 한국의 전통을 이해하는 국제적 도시전문가 육성

□ 교과과정표(전공과목)

학년	학기	교과목명	학점	시간
1	1	도시와환경	3	3
1	1	도시만들기	3	4
1	2	제도및CAD	3	4
1	2	도시의이해	3	3
2	1	지구단위설계 I	3	6
2	1	도시관리론	3	3
2	1	도시공간조형론	3	3
2	1	도시계획론	3	3
2	2	지구단위설계 II	3	6
2	2	도시법규	3	3
2	2	단지계획	3	3
2	2	도시정보분석	3	4
3	1	토지이용계획	3	3
3	1	도시경제	3	3
3	1	도시설계 I	3	6
3	1	도시GIS분석	3	4
3	1	건설교과교육론	3	3
3	1	진로지도상담 I	0	P
3	2	국토및지역계획	3	3
3	2	도시개발론	3	3
3	2	도시설계 II	3	6
3	2	교통계획및실습	3	4
3	2	건설교과교재연구및지도법	3	3
3	2	진로지도상담 II	0	P
4	1	도시재생론	3	3
4	1	도시개발및금융	3	3
4	1	종합설계	3	6
4	1	교통공학및실습	3	4
4	1	건설교과논리및논술	2	2
4	1	진로지도상담 III	0	P
4	2	도시계획실무	3	3
4	2	도시생태와환경공학	3	3
4	2	도시방재	3	3
4	2	계획이론	3	3
4	2	산업체현장실습	0	P
4	2	진로지도상담 IV	0	P
4	1,2	졸업종합평가	0	P

□ 교과목 해설

도시와 환경 /3/
City and Environment
환경에 대한 전반적인 이해도를 넓힘으로서 교양인의 자질을 고양시키는 동시에 생태계와 오염에 대한 전문적인 지식을 습득함으로써 지속가능한 도시계획을 수립하는 배경지식을 함양시켜 새로운 관점에서 도시계획을 바라보게 하여 친환경적인 도시·지역 및 국토계획을 수립하는 것을 목적으로 한다.

도시만들기 /3(4)/
Building A City
도시공학을 전공하기 위해 입학한 신입생들을 대상으로 도시민이 도시에서 일상생활을 영위하기 위해 도시에 기초적으로 필요한 공간과 시설은 어떤 것들이 있는지 각각의 공간·시설에 대해 강의하고, 직접 보고 경험하도록 현장을 방문하며 도시의 생활을 표현할 수 있도록 일러스트레이션과 발표기법을 교육하여 도시계획가의 삶에 대한 이해를 높이는 것을 목적으로 한다.

제도 및 CAD /3(4)/
Drawing Methodology and CAD
도시공학의 기초과목으로서 도면표현기법의 능력향상과 도학을 통한 제도의 기초학습, CAD기법을 활용한 도면작업의 능력을 배양하고자 한다.

도시의 이해 /3/
Urbanology
도시의 발달과정과 도시의 구조변화 등을 도지사 및 도시계획사적 견지에서 살펴보고, 특히 현대 도시의 발달과 특징, 구조와 형태, 교통과 환경 그리고 발전방향 등을 이론적·경험적 측면에서 조명하여 거의 모든 인간들의 삶의 공간인 도시를 보다 폭넓게 이해하는데 강의의 목적을 두고자 한다.

지구단위설계 Ⅰ /3(6)/
Urban detail design Ⅰ
도시내 일정구역을 대상으로 인간과 자연이 공존하는 환경 친화적 도시환경을 조성하고 지속 가능한 도시개발 또는 도시관리가 가능하도록 하기 위한 계획 과정으로 도시와 건축사이의 연결고리로서 지구단위설계를 할 수 있는 능력을 배양하고자 한다.

도시 관리론 /3/
Urban Management
현대 도시계획의 실천을 담당하고 있는 도시관리에 관한 이론과 실제를 살펴보고 부분별 연구를 통해 한국 도시관리의 당면과제를 이해시킴으로써 학생들에게 도시계획가로서의 기초적 지식을 제공하고자 한다.

도시공간조형론 /3/
Urbanspace Design-Theory
도시공간의 구조를 예술적인 관점에서 조성하는 기본적인 원리와 법칙을 교육하는 과목으로 미적인 도시공간을 창출하는 토대를 습득하고자 한다.

도시계획론 /3/
Introduction to Urban Planning
도시라는 물리적 공간에서 발생하는 다양한 문제들을 이해하고, 해결하기 위하여 도시계획 이론과 토지이용, 교통, 도시시설, 공원·녹지, 도시관리 등 여러 전공분야에 대한 기초지식을 공부함으로써 도시계획의 학문적 성격을 파악하고, 도시에 대한 이해를 넓혀 장래 도시계획가로 성장하는데 기반이 되도록 한다.

지구단위설계 Ⅱ /3(6)/
Urban detail design Ⅱ
삶의 질을 높이기 위한 물리적 도시환경을 만들기 위하여 설계란 과정을 통해 구성해가는 과정연구, 설계 내용을 현실적으로 실현 가능토록 하는 기법과 시스템 등에 관한 연구를 하고자 한다.

도시법규 /3/

Urban Law
도시 및 국토계획을 실질적으로 규정하고 있는 관련법규의 입법취지·기본개념과 주요 내용 및 현실적 문제점을 중심으로 강의함으로써 실제 공간계획을 효율적으로 입안할 수 있는 능력을 배양하도록 한다.

단지계획 /3/
Site Planning
계획대상지의 자연적, 사회 · 문화적인 요소들에 대한 자료를 수집하고 분석하여 계획의 착안점을 뽑아 내고, 계획목표설정, 대안구상, 계획수립 등 택지개발에 필요한 기술적 기초사항에 대한 강의를 통해 단지계획의 전 과정에 대한 이해 및 응용능력을 배양한다.

도시정보분석 /3(4)/
Urban Information Analysis
정보분석에 대한 사회적 수요에 대응하여 정보관리와 통계학에 대한 기초지식을 강의하고, 다양한 통계분석기법들을 공부하며 SAS, SPSS등 실무 통계소프트웨어를 실습함으로써 정보를 관리하고 분석하는 정보 분석 전문가를 양성하는 것을 목적으로 한다.

토지이용계획 /3/
Land Use Planning
도시 및 지역, 단지범위의 토지이용계획수립과 관련하여 도시 내에서 일어나고 있는 여러 가지 이용분포패턴과 이용변화과정의 인과관계를 분석함으로써 바람직한 인간환경을 형성하는데 필요한 기초자료분석을 행한다. 즉 토지이용의 방향, 규제, 제어 등에 관한 계획과 설계기준의 작성방법, 기법 등을 이론적으로 체계화하고 실지 대상지를 선정하여 적용해 본다.

도시경제 /3/
Urban Economics
도시의 경제흐름에 영향을 미치는 도시경제시스템을 체계적으로 파악할 수 있도록 도시경제에 대한 기초지식으로서 미시경제학을 중점 강의한다. 이러한 미시경제론에 의거하여 도시경제를 분석하고, 이를 바탕으로 공간경제를 분석하는 다양한 기법을 소개하여 도시 실물경제를 이해하도록 한다.

도시설계 Ⅰ/3(6)/
Urban design Ⅰ
도시공학의 실습과목으로서 대상지의 크기는 소규모의 도시를 택하여 도시기본계획의 수립을 위하여 조사 및 분석을 실시하고, 이에 따라 기본계획을 수립한다. 실습을 통하여 실제적인 계획 규모 감각과 도시의 모든 이용과 기능의 연관성을 가지고 발전해 나갈 수 있는 계획의 수법과 능력을 함양하고자 한다.

도시 GIS분석 /3(4)/
Urban GIS Analysis
지리정보시스템은 우리사회 전 분야에서 빠르게 성장하고 있는 지식정보사회의 핵심기술로 본 강좌는 도시분석에 사용되는 지리정보시스템의 개념과 이론을 설명하고, Mapinfo, Arcview, Arcinfo 등 소프트웨어를 사용하여 적용사례를 실습함으로써 수강생이 GIS분야의 실무전문가로 성장할 수 있도록 한다.

건설교과교육론 /3/
Research and Theories for Subject Materials
교과와 교과교육에 관한 이론을 심도 있게 이해하여 도시공학을 전공하고 있는 교과영역에서 보다 의미 있는 교육을 실현할 수 있는 소양을 지니게 한다.

국토 및 지역계획 /3/
National and Regional Planning
지역주민의 삶의 질을 높이기 위해 필요한 지역개발의 이론과 전략에 초점을 두고, 사례조사 등을 통해 도시계획과의 연계성을 모색하고자 한다.

도시 개발론 /3/
Urban Development
현재 우리나라에서 추진 중인 행정복합도시를 비롯한

혁신도시, 기업도시, 뉴타운 등의 의의와 목적, 문제점 등을 살펴본다. 그리고 전통적인 공영개발과 토지구획정리사업, 성장거점이론과 균형개발이론, 도시개발과 시민의식, 개발이익의 사회적 환원 및 환경 친화적 지속 가능한 개발, 난개발 등을 강의한다.

도시설계 Ⅱ /3(6)/
Urban Design Ⅱ
도시설계실습 Ⅰ과 연속되는 과목으로 도시기능이 보다 확대된 도시계획 및 설계의 종합성에 대한 내용의 설계방법을 숙지시키며, 신도시 또는 신시가지, 재 개발지를 대상으로 하여 공간 기능적인 관점과 공간요소들인 자연적, 사회적, 문화적인 연관관계들을 물리적 측면뿐만 아니라 사회 · 경제적인 측면까지 고려하여 계획·설계를 수립하도록 한다.

교통 계획 및 실습 /3(4)/
Transportation Planning and Practice
대도시의 교통시스템을 종합적으로 이해할 수 있도록 교통계획, 교통정책, 교통경제, 대중교통 등을 강의하며 정보통신기술의 발전과 관련된 첨단교통시스템, 신교통수단, 물류교통을 소개함으로써 교통에 대한 기초지식을 습득할 수 있도록 한다.

건설교과교재연구및지도법 /3/
Subject Related Teaching Method
and Theories for Subject Research
도시와 관련된 원리에 대해 정확히 이해하고 학습방법/교재 · 교구를 연구하여 이를 활용함으로서 학생지도에 적합하고 창의적인 교사를 양성할 수 있도록 한다.

도시재생론 /3/
Urban Renewal
쇠퇴하는 도시공간의 원인 규명과 더불어 도시의 일부 또는 전부를 대상으로 사회, 경제적으로 기능을 회복시키기 위한 물리적 차원에서 필요한 여러 가지 기법을 연구한다.

도시개발 및 금융 /3/
Development and Project Finance
프로젝트 파이낸스의 의의와 관련당사자, 구조를 살펴보고, 프로젝트의 사업성평가와 위험분석, 프로젝트 파이낸스의 개발사업의 자금조달방법과 채권 보전방식을 강의한다. 프로젝트 파이낸스의 각종문서와 심사 등를 강의하고, 해외사례와 국내사례를 살펴보고 나아가 프로젝트 파이낸스의 미래를 예측하고자 한다.

종합설계 /3(6)/
Complete Planning/Design
3학년까지에 습득한 모든 과목들의 이론 및 기법들을 총동원하여 실제에 연습하는 설계과목으로 이를 통하여 졸업 작품 및 졸업논문을 작성할 수 있는 토대를 만든다.

교통 공학 및 실습 /3(4)
Transportation Engineering and Practice
사람과 화물의 이동으로 발생하는 교통요소 상호간의 관계를 이해하여 교통시스템을 합리적으로 계획, 운영, 통제할 수 있도록 교통시스템의 기본원리와 방법을 강의하고, 실습함으로써 교통전문가로 성장할 수 있도록 한다.

도시계획 실무 /3/
Urban Field Works
도시 전반적인 상황의 이해와 이론적인 지식을 토대로 여러 사례지역을 답사하고, 관련업체와 상호 연계하여 도시계획 및 설계과정에 직접 참여하여 경험함으로써 학생들이 졸업에 앞서 실무에 대한 이해 능력을 높인다.

도시 생태와 환경공학 /3/
Eco-City & Environmental-Technology
산업사회의 주 활동 공간인 도시를 친환경적으로 만들어 나갈 수 있는 계획기법을 교육하여 미래 도시의 나아갈 길을 제시하고 또한 생태도시계획을 위한 기법을

습득한다.

도시방재 /3/
Urban Disaster Management
도시에서 발생하는 자연적·인적·사회적 요인에 의한 각종 재난으로부터 도시가 안전할 수 있도록 방재계획과 방재업무활동에 대해 강의하며 특히 도시방재와 도시계획간의 연관관계에 대해 교육하여 지구온난화, 대형 안전사고, 사회갈등, 테러 등으로 인하여 지속적으로 성장하고 있는 도시방재분야에 대해 도시계획가가 도시 및 지역계획을 통해 기여할 수 있도록 한다.

계획이론 /3/
Planning Theory
도시계획을 주어진 목표를 달성하기 위한 최선의 수단을 발견하는 과정, 즉 합리작 의사결정과정으로 이해한 계획이론을 중점적으로 살펴보고 이를 비판적인 관점에서 보고 있는 다양한 새로운 이론을 강의하여 전체적인 도시계획과정이론을 이해시키고자 한다.

산업체현장실습 /P(4주)/
Practical Training at Job-site
실제 산업 현장에서 체험을 통해 실무 능력을 배양한다.

건축공학과

▶ 교 육 목 적 ◀

경쟁력 있는 한국 건축을 이끌어갈 미래의 선도적 소명을 가진 인력 배출을 위해 인간 교육 실현과 건축의 세계화 수준 향상을 겨냥하고 건강한 삶을 효과적으로 영위하도록 한다. 따라서, 사회적 정의에 입각한 인류와 국민의 재산과 생명을 소중히 하는 건축 디자인 교육과 건축공학 교육을 동시에 실현하는데 목적을 두고 있다.

▶ 교 육 목 표 ◀

1. 건축공간의 최적화 설계 능력배양
2. 건축구조의 역학적 원리이해, 구조설계, 시공 및 진단기술 함양
3. 건축환경의 최적화를 추구하는 건축설비기술 함양
4. 건축물의 건설원리 이해 공사관리 및 시공업무의 현장 수행능력 갖춘 전문인 양성

□ 교과과정표(학부기초)

학년	학기	교과목명	학점	시간
1	1	건축공학개론	3	3
1	1	서양건축사	3	3
1	2	건축제도및표현	3	6
1	2	건축학개론	3	3
2	1	건축설계 I	3	6
2	1	건축환경디자인	3	3
2	1	건축재료학	3	3
2	1	건축구조시스템 I	3	3
2	2	건축조형	3	3
2	2	건축설계 II	3	6
2	2	건축시공학	3	3
2	2	건축구조시스템II	3	3
3	1	건축계획 I	3	3
3	1	건축설계 III	3	6
3	1	건축환경공학	3	3
3	1	건축법규	3	3
3	1	건설교과교육론	3	3
3	1	진로지도상담 I	0	P
3	2	건축계획 II	3	3
3	2	건축설계 IV	3	6
3	2	건축적산학	3	3
3	2	철근콘크리트구조	3	3
3	2	건설교과교재연구및지도법	3	3
3	2	진로지도상담 II	0	P
4	1	건축설계 V	3	6
4	1	건축설비 I	3	3

4 - 1	건설사업관리	3	3
4 - 1	철골구조	3	3
4 - 1	건설교과논리및논술	2	2
4 - 1	진로지도상담 III	0	P
4 - 2	졸업설계	3	6
4 - 2	현대건축론	3	3
4 - 2	건축설비 II	3	3
4 - 2	산업체현장실습	0	P
4 - 2	진로지도상담 IV	0	P
4-1,2	졸업종합평가	0	P

□ 교과목 해설

건축공학개론

Introduction to Architectural Engineering

건축공학에 대하여 가장 기초가 되는 내용과, 건축공학의 전체적인 내용을 기본 개념적으로 공부하는 건축공학의 전공기초 과정이다.

서양건축사/3/

History of Western Architecture

서양건축사는 원시시대에서 근대건축에 이르는 전(全)시대의 건축양식의 흐름을 살펴봄으로써 학생들이 건축사 흐름의 계통을 이해할 수 있도록 하며, 또한 시청각에 의한 교수학습방법을 통하여 실질적으로 건축물의 형성에 지역적인 인문사회적 · 문화적 요인들이 미친 영향을 파악하도록 한다.

건축제도 및 표현 /3(6)/

Architecture Draft & Representation

건축설계를 위한 기본적인 기초기술을 습득하는 과목으로서 도면작성과 관련된 제도를 실습 위주로 진행한다. 본 과목은 저학년을 위주로 개설되는 강좌로서 건축전반에 대한 내용을 최종적으로는 도면에 표현하기 위한 건축설계의 각 분야를 학생들이 원만히 표현하기 위한 기초공통과목이다.

건축학개론 /3/

건축분야에 입문하는 1학년 학생들에게 건축을 이해시키고 건축 각 분야별 기초지식을 전달함.

건축설계 I /3(6)/

Design Methodology & Design I

건축설계 도면을 처음으로 접하는 학생들을 대상으로, 기본설계제도 및 주택설계의 연습을 통하여, 건축공간을 기본설계도면(평면도, 입면도, 단면도) 및 모형 등으로 다양하게 표현할 수 있도록 한다.

건축환경디자인 /3/

Environment Design of Architectural Engineering

환경디자인이란, 건축물의 여러 기능 중에서 환경조절에 대한 것으로서 쾌적한 온도, 습도, 기류조건 등의 물리적 조건을 재실자가 쾌적한 실내활동을 영위 할 수 있도록 공간성, 시각성, 안정성 나아가 프라이버시를 충족시키는 실내공간을 제공함에 있다. 본 강좌는 이러한 인간의 기본적, 사회적 요구를 충족시켜줄 수 있는 환경공간을 쾌적하게 생활할 수 있도록 제공하기 위한 환경디자인 요소를 가미한 패시브적인 설계테크닉을 연마하는 과목이다.

건축구조시스템 I /3/

System of Building Construction

건축구조역학에 대하여 가장 기초가 되는 내용과, 건축구조역학의 전체적인 내용을 기본 개념적으로 공부하는 건축공학의 전공 과정이다.

건축조형 /3/

Architecture Form & Design

건축물은 기본적으로 3차원적인 형태를 지니고 있을 뿐만 아니라 이 형태는 건축가의
컨셉에 의하여 도출된다. 따라서 본 강좌는 주어진 컨셉에 따른 건축형태 도출의 조형감을 습득할 뿐만 아니라 실제적인 적용 능력의 배양하는데 있다.

건축구조시스템 II/3/

System of Building Construction
건축구조역학에 대하여 가장 기초가 되는 내용과, 건축구조역학의 전체적인 내용을 기본 개념적으로 공부하는 건축공학의 전공 과정이다.
교과과정의 분량이 한 학기에는 부족하므로 두 학기에 걸쳐서 교육을 실시함.

건축적산학 /3/
System of Building Construction
견적 및 적산개요, 견적 및 적산 업무체계, 견적 및 적산이론-기술-수법 등 견적 및 적산의 이론적인 내용을 학습한다.

건설사업관리 /3/
Construction Management
Construction Management(건설사업관리)의 약자로서 건설공사에 대한 기획, 타당성조사, 분석, 설계를 비롯해 조달, 계약, 시공관리, 감리, 평가, 사후관리 등의 업무를 도맡아 하는 과정을 학습한다.

건축설계 Ⅱ /3(6)/
Design Methodology & Design Ⅱ
건축설계 PROJET에 대한 수행 능력 및 제문문제의 파악능력을 함양시키고, 건축설계에 필요한 배치도, 평면도, 입면도, 단면도 등의 기본도면을 완벽하게 이해시켜 학생들이 PROJET DESIGN에 반영할 수 있도록 한다.

건축재료학 /3/
Architectural Materials
건축재료의 성질과 특성 그리고 용어에 대해 공부하여 건축재료의 이해를 도모함.

건축계획 Ⅰ /3/
Architecture Planning Ⅰ
건축행위를 조직적으로 체계화하는데 가장 중추적인 역할을 하는 기술을 습득시키는데 그 목적이 있다.

건축설계 Ⅲ /3(6)/
Design Methodology & Design Ⅲ
현대건축은 단일 기능을 지닌 시설물보다 다양한 기능이 복합적으로 내재된 시설로 나아가고 있는 실정이다. 그러므로 본 교과목 또한 단일기능이 아닌 복합적인 기능을 지닌 건축물을 계획함으로써 이질적인 기능을 한 개의 건축물로써 조합할 수 있는 능력을 기르고 모형작업을 통하여 건축물을 2차원이 아닌 3차원인 MASS개념으로 해석할 수 있는 능력을 지니도록 진행된다.

철근콘크리트구조 /3/
Reinforced Concrete Engineering
철근콘크리트구조에 대하여 가장 기초가 되는 내용과, 철근콘크리트구조의 전체적인 내용을 기본 개념적으로 공부하는 건축공학의 전공 과정이다.

건축환경공학 /3/
Environment of Architectural Engineering
건축환경공학은, 환경성능의 기본이 되는 열환경, 빛환경, 음 환경에 대한 인간의 감각적 반응 및 행동과 상호작용을 파악하여 이와 같은 제반 환경으로부터 재실자에게 열적, 시각적 나아가 심리적인 쾌적한 영역을 제공하는 환경조절 방법론에 대하여 강의한다.

건축계획 Ⅱ /3/
Architecture Planning Ⅱ
건축계획Ⅰ을 수강한 학생을 대상으로 건축계획에 필요한 보다 심도 있는 지식을 습득시키는데 그 목적이 있다.

건축설계 Ⅳ /3(6)/
Design Methodology & Design Ⅳ
본 교과목에서 다룰 테마는 집합시설로 공연장, 전시장, 집회장 등의 대규모 공간을 건축물을 대상으로 학생들이 공간 내에서 필요한 다양한 기능을 음향, 조명, 동선 등에 대하여 집중적으로 파악하고 이러한 기능을 충족시킬 수 있는 공간으로 설계함과 아울러 실제 내부

추고모형을 만들어 그 결과물을 검토함으로써 3차원적인 공간이 지니고 있는 기능을 인식할 수 있도록 한다.

철골구조 /3/
Steel Structure
철골구조에 대하여 가장 기초가 되는 내용과, 철골구조의 전체적인 내용을 기본 개념적으로 공부하는 건축공학의 전공 과정이다.

건축설비 Ⅰ /3/
Equipment of Architectural Engineering Ⅰ
21세기의 건축물은 대형화, 초고층화, 인텔리젠트화가 급속히 진행되면서 쾌적한 실내거주환경의 유지를 위한 건물환경 제어시스템(Environmental Control System in Building)의 중요성이 대두되고 있다.
따라서 이상적인 실내환경을 제공하기 위해서는 건축 초기의 기획단계에서부터 실내외 환경조건을 건축적인 방법(Passive)과 설비적인 방법(Active)을 동시에 고려하여 건축물의 생애주기 뿐만 아니라 시스템의 생애주기를 고려한 설계기법의 도입이 필요하다. 왜냐하면, 이와 같은 방법이 가장 친환경적이며 효율적인 환경제어 시스템이기 때문이다.

건축시공학 /3/
Architectural Construction & Estimation
건축시공분야를 전체적으로 파악하고, 건축시공기술 각론과 건축 생산관리 기술을 효과적으로 전달한다.

구조 실험 및 해석 /3/
Construction Experiment & Interpretation
1. 정정구조물의 처짐, 처짐각을 여러가지 해법을 이용하여 풀이할 수 있다.
2. 철근과 콘크리트의 재료적 물성을 이해한다.
3. 구조부재(보, 기둥, 슬래브등)를 설계할 수 있다.
4. 마이더스 해석 프로그램을 통해 구조물을 해석할 수 있다.

건축설비 Ⅱ /3/
Equipment of Architectural Engineering Ⅱ
21세기의 건축물은 대형화, 초고층화, 인텔리젠트화가 급속히 진행되면서 쾌적한 실내거주환경의 유지를 위한 건물환경 제어시스템(Environmental Control System in Building)의 중요성이 대두되고 있다.
따라서 이상적인 실내환경을 제공하기 위해서는 건축 초기의 기획단계에서부터 실내외 환경조건을 건축적인 방법(Passive)과 설비적인 방법(Active)을 동시에 고려하여 건축물의 생애주기 뿐만 아니라 시스템의 생애주기를 고려한 설계기법의 도입이 필요하다. 왜냐하면, 이와 같은 방법이 가장 친환경적이며 효율적인 환경제어 시스템이기 때문이다.

졸업설계 /3(6)/
Design Methodology & Design
1~3인에 의한 team 작업을 통하여 지금까지 습득한 계획설계 Process를 적용하고 이를 총체적으로 표현할 수 있는 능력을 고양하여, 학생들이 사회적인 관점에서 지니고 있는 다양한 문제점을 Project에 제한을 두지 않고 자유롭게 주제를 선정하고 이를 해결하도록 한다. 본 교과목은 졸업을 위한 필수적인 과목으로 IDEA와 표현기법에 주안점이 두어져서 진행된다.

건축법규 /3/
Building Code
건축학 및 건축공학과 관련된 각종 법규를 공부하는 과목이며, 건축설계와 건축시공 시에 반드시 지켜야 할 내용에 대하여 공부함.

산업체 현장실습 /P(4주)/
Practical Training at Job-site
본 학과내에서 졸업예정자로 선발된 학생들을 대상으로 직장/직무상 견습을 통하여 현장으로부터 경험과 고도의 기술 및 전문성, 정밀성을 습득받는다.

예체능대학

회화디자인학부

▶ 교 육 목 적 ◀

본 회화·디자인학부에서는 이 시대의 건강한 삶과 쾌적한 문화생활의 사회적인 요구의 증가는 음악과 미술의 순수예술과 응용예술의 다양한 장르와 사회체육분야의 문화산업 발전에 기여할 수 있는 전문적인 양성을 교육목적으로 한다.

▶ 교 육 목 표 ◀

1. 순수예술과 산업예술의 독창적 창조력 배양
2. 현대적 기법의 접목으로 미래문화 창출 능력 배양
3. 국제학술 · 학생교류를 통한 폭넓은 창작과 연주력 배양
4. 한국적 문화예술의 세계화 기여하는 전문인 양성
5. 건전하고 건강한 문화생활을 창출하는 지도자 양성

회화전공

▶ 교 육 목 적 ◀

조형전반의 전통성과 현대성에 대한 이해와
동.서 미술을 역사적으로 고찰, 비교분석, 표현함으로써 미술전반에 대한 이해력을 증진시키고 독창적이고 창조적인 표현능력을 배양한다. 이러한 과정을 통하여 조형예술 전반에 걸쳐 창조적이고도 개성있는 전문인으로서 국제화 시대에 부응하는 조화로운 예술인을 육성함을 목적으로 한다.

▶ 교 육 목 표 ◀

1. 독창적이고 창조적인 예술인 양성
2. 예술문화발전에 기여할 수 있는 역량 갖춘 예술인 양성
3. 실험정신과 다양한 재료구사 능력개발
4. 국제화 시대에 적응할 수 있는 능력 배양

□ 교과과정표(학부기초)

학년	학기	교 과 목 명	학점	시간
1	1	유화표현연구	3	3
1	1	드로잉	3	3
1	2	공간드로잉	3	3
1	2	모필화	3	3

□ 교과목 해설

유화표현연구/3(3)/
Research of Expression oil Painting

유화의 표현수단을 통해서 회화적 표현의 제반 방법을 다룬다. 특히 근대 서양회화사를 통해 전개되어 온 표현의 기법을 분석하여 독자적인 표현력을 기르며 고전회화에서 현대에 이르는 유화의 발전과정을 연구한다. 또한 한국의 유화도입 과정을 통해 한국 유화의 발전상을 고찰하도록 한다.

드로잉/3(3)/
Drawing

조형(造形)을 시각적 정보로 이해하기 위한 1학년 강좌로서 동·서양 공통인 '선' 의 다양한 표현을 통해 인체를 학습한다. 인체의 골격과 근육구조의 학습은 이미지의 비례와 구조를 익히고 예술의 주체인 '인간'을 사고할 수 있는 기반을 다진다.

공간드로잉/3(3)/
Space Drawing

공간의 다채로운 시점들과 개성적 표현들을 익힌다. 인간의 구조와 비례를 인간이 있는 공간으로 확장하여 섬세하게 관찰하고 회화를 인간과 공간의 관계 속에서 이

해할 수 있는 기반을 다진다.

모필화/3(3)/
Awash Drawing
지 필 묵 그중에서도 특히 모필의 다양한 필법의 기본 과정을 습득하고, 표현력을 함양하여 미래 작가로서의 전문적인 소양을 함양하도록 한다.

회화전공(한국화)

▶ 교 육 목 적 ◀

급변하는 시대의 다양한 가능성과 변화를 탐색하고 한국화의 특성과 기법을 연마하도록 하여 한국화의 정신을 이해시키고 전통적인 표현기법을 충분히 분석하며 전반적인 기초과정의 체계 있는 창의적 지도를 통하여 현대감각에 적합한 표현능력과 안목을 높임으로 전통회화와 현대적조형감각도 익히고 외국의 회화기법을 비교 연구하며 다양한 조형체험을 통해 독창적인 자기 세계를 구축하는 예술인의 양성을 교육목적으로 한다.

▶ 교 육 목 표 ◀

1. 전통적, 실험적 작가정신 배양
2. 인성과 역량 갖춘 지도자 양성
3. 국제화시대에 적응할 수 있는 능력배양

□ 교과과정표(전공과목)

학년	학기	교과목명	학점	시간
2	1	동양미술사	3	3
2	1	수묵화기초 I	2	3
2	1	채색화기초 I	2	3
2	1	선묘기법	2	3
2	2	한국미술사	3	3
2	2	수묵화기초 II	2	3
2	2	채색화기초 II	2	3
2	2	전각	2	3
3	1	동양화론	3	3
3	1	수묵화전공실기 I	2	3
3	1	채색화전공실기 I	2	3
3	1	한국화재료와실습 I	2	3
3	1	진로지도상담 I	0	P
3	2	수묵화전공실기 II	2	3
3	2	채색화전공실기 II	2	3
3	2	채묵화연구	2	3
3	2	진로지도상담 II	0	P
4	1	작품론연구와토론	3	3
4	1	수묵화연구 I	2	3
4	1	채색화연구 I	2	3
4	1	한국화창작실기 I	2	3
4	1	진로지도상담 III	0	P
4	2	수묵화연구 II	2	3
4	2	채색화연구 II	2	3
4	2	한국화창작실기 II	2	3
4	2	진로지도상담 IV	0	P
4-1,2		졸업종합평가	0	P

□ 교과목 해설

동양미술사 /3(3)/
Oriental Art of History
동양미술의 흐름과 사조 역대 화가의 작품 분석과 이해, 한국미술에 끼친 영향에 대해 모색한다.

수묵화기초 I /2(3)/
Basic on Oriental Ink Painting
한국화의 기본적인 이해 및 재료와 용구의 효율적인 활용, 매, 난, 국, 죽, 석, 목 등 기본적인 소재를 그리면서 한국화 창작의 기초과정을 학습한다.

수묵화기초 II /2(3)/
Basic on Oriental Ink Painting

수묵화기초Ⅰ 과정의 지속적인 심화연구를 한다.

채색화기초Ⅰ/2(3)/
Basic of Painting in Color
채색화 기초실습을 통해 직관적인 표현과 심상세계를 자유롭게 표현할 수 있도록 각종재료의 특징을 잘 파악하도록 연마하여 그 표현능력을 넓혀주는 학습이다.

채색화기초 Ⅱ /2(3)/
Basic of Painting in Color
채색화기초 Ⅰ 과정의 지속적인 심화연구를 한다.

선묘기법 /2(3)/
Research of Line Drawing
모든 조형물에 기본적인 각종 소재의 특성을 파악, 분석할 수 있는 능력과 선묘의 자유롭고 독창적인 기법을 표현할 수 있는 능력을 배양한다.

한국미술사 /3(3)/
Art History of The Korea
한국미술전반에 걸친 이해와 조상들의 우수했던 조형능력을 파악하여 시대적 감지력을 키워 한국적 정서의 근본을 연구한다.

한국화재료와실습 /2(3)/
Study in Materials for Korean Painting
한국화에 사용되는 각종 모필의 종류와 사용 방법, 생명력 있는 묵색의 표현 기법, 채색의 다양한 설채법, 한지의 종류와 사용법 등을 이론과 실습을 통하여 터득한다.

전 각 /2(3)/
Seal Engraving
전각의 역사에 대한 이해와 전통문화의 정신을 체험하고, 전각예술의 새로운 세계의 가능성을 연구한다.

동양화론 /3(3)/
Study on Oriental Painting
동양회화의 독특한 이론을 정립하여 한국화 실기의 정신세계의 체계를 논리적으로 정리하여 반영한다.

수묵화전공실기 Ⅰ /2(3)/
Practice Research of Oriental Ink Painting Ⅰ
수묵화 기초의 연수과정으로 재료 및 용구의 심도있는 연구와 현대적 기법을 활용하여 작품을 제작함으로써 창의력을 배양하고 한국화의 새로운 방향을 모색한다.

수묵화전공실기 Ⅱ /2(3)/
Practice Reoserch of Oriental Ink Painting Ⅱ
수묵화 전공실기Ⅰ의 심화과정으로 다양한 수묵화의 세계를 이해하고 시대에 부응하는 창의적인 작품세계를 펼쳐나간다.

채색화전공실기 Ⅰ /2(3)/
Practice Research of Painting in Color Ⅰ
채색화의 개념을 바르게 이해시키며 수간채색, 석채, 분채의 사용방법을 익히고 한국적 정서 표현을 위한 연구를 한다.

채색화전공실기 Ⅱ /2(3)/
Practice Research of Painting in Color Ⅱ
채색화전공실기Ⅰ에 이어서 심화연구를 한다.

한국화창작실기 Ⅰ /2(3)/
Creation of Korea Painting Ⅰ
수묵화를 중심으로 하며 이에 대한 이해를 높이고 각종 유파나 고유양식을 파악함을 물론 새로운 소재발견과 활용을 통해 작품을 제작하는데 도움이 되도록 한다.

한국화창작실기 Ⅱ /2(3)/
Creation of Korea Painting Ⅱ
한국화 창작실기Ⅰ 심화과정으로 새로운 소재의 활용과 한국화의 다양한 기법을 배우며 이를 기초로 심도있는 작품제작능력을 배양한다.

한국화창작실기 Ⅲ /2(3)/
Creation of Korea Painting Ⅲ
채색화 중심으로 하며 이에 대한 이해를 높이고 각종 유파나 고유양식을 파악함을 물론 소재발견과 활용을 통해 작품을 제작하는데 도움이 되도록 하며 지속적인 심화학습을 한다.

채묵화연구 /2(3)/
Study in Color & Oriental Ink Painting
채묵화 기법 및 동양회화 양식의 이해, 표현기법의 다양성 등을 배우고 이를 바탕으로 한국적이며 세계화로 가는 현대적 감각의 작품을 제작하여 화단 진출의 기회를 마련한다.

수묵화연구 Ⅰ /2(3)/
Basic on Oriental Ink Painting
백묘법 등을 바탕으로 선 중심의 표현을 연마하며 선염, 발묵, 파묵 등의 기법활용과 자기 자신만의 독창적 기법이 내포된 창의적인 표현으로 새로운 방향을 모색한다.

수묵화연구 Ⅱ /2(3)/
Basic on Oriental Ink Painting
수묵화연구Ⅰ에 이어서 심화연구를 한다.

채색화연구 Ⅰ /2(3)/
Technique Research of Painting in Color Ⅰ
채색화의 기법을 통하여 미적요소의 다양한 이해와 활용을 통하여 작품제작에 폭넓은 미적감각과 능력을 갖도록 지도한다.

채색화연구 Ⅱ /2(3)/
Technique Research of Painting in Color Ⅱ
채색화연구Ⅰ 과정의 지속적인 심화연구를 한다.

작품론연구 /3/
Studies on Works
졸업작품에 따라 개개인이 자신의 작품론을 전개하며 그에 따른 史的자료 및 영향관계에 관한 자료를 개별 연구하게 한다.

회화전공(서양화)

▶ 교 육 목 적 ◀

학생들의 높은 창작욕구와 교수들의 특성 있는 지도 방법, 작가로서의 독특한 표현방법능력을 개발시켜 작품에 대한 올바른 시각과 판단력을 길러 의욕적인 작품활동을 전개하도록 하며 세계미술의 흐름에 맞는 작품활동을 하는데 주력 하므로 각 개인의 개성발굴을 중시하여 스스로 느끼고 생각하는 것을 자유롭게 표현할 수 있는 작가양성에 그 목적을 둔다.

▶ 교 육 목 표 ◀

1. 사물의 관찰 및 이해 능력과 창조력 배양
2. 현대적인 창작 조형사고 및 심미적 능력 배양
3. 미의 창출을 위한 실험정신 배양
4. 국제화 시대의 적응할 수 있는 능력배양

□ 교과과정표(전공과목)

학년	학기	교과목명	학점	시간
2	1	서양미술고전사	3	3
2	1	색채연구와실습	2	3
2	1	표현방법연구 Ⅰ	2	3
2	1	평면과입체작품연구	2	3
2	1	수채화기법연구	2	3
2	1	판화	2	3
2	2	현대미술작가연구	3	3
2	2	기초회화연구	2	3
2	2	표현방법연구 Ⅱ	2	3
2	2	사진영상	2	3
2	2	회화재료와실습	2	3

2 - 2	혼합매체판화	2	3
3 - 1	동서미술교류사	3	3
3 - 1	평면회화 I	2	3
3 - 1	회화기법연구와조형 I	2	3
3 - 1	실용회화	2	3
3 - 1	설치미술연구	2	3
3 - 1	진로지도상담 I	0	P
3 - 2	포스트모던문화와미술	3	3
3 - 2	평면회화 II	2	3
3 - 2	회화기법연구와조형 II	2	3
3 - 2	입체미술연구	2	3
3 - 2	멀티미디어연구	2	3
3 - 2	진로지도상담 II	0	P
4 - 1	현대회화종합연구 I	2	3
4 - 1	환경미술	2	3
4 - 1	서양화종합실기 I	2	3
4 - 1	조소연구	2	3
4 - 1	현장학습	3	4주
4 - 1	진로지도상담 III	0	P
4 - 2	현대회화종합연구 II	2	3
4 - 2	복합매체	2	3
4 - 2	서양화종합실기 II	2	3
4 - 2	현장학습	3	4주
4 - 2	진로지도상담 IV	0	P
4-1,2	졸업종합평가	0	P

□ 교과목 해설

서양미술고전사 /3(3)/
Western Classic Art History
서양고전미술사는 고대부터 근대 이전 시기에 이르는 미술의 역사이다. 회화전공 분야에 있어서 그 역사적 진행과정을 파악하는 것은 필수적이며, 방대한 그 범위 중 특히 고대부터 근대 이전에 이르는 고전시기 연구를 회화 전공 초기에 확립하는 일은 매우 중요하다.

색채연구와실습 /2(3)/
Study of Color
색채의 기초와 색채의 조화 등 이론을 분석 검토하여 조형예술에 활용하는 능력과 감각을 배양하도록 한다.

표현방법연구 I.II /2(3)/
Study of Presentation Method
회화의 역사적 이해와 재료 및 매체에 대한 지식을 탐구함과 동시에 전통적 기법과 현대적 표현, 그리고 새로운 매체와의 복합적 기법을 습득한다. 이를 통하여 다채로운 표현방법과 그 기저에 놓인 다양한 조형정신을 연구하여 창의적 조형언어를 자유롭게 표현할 수 있는 능력을 기른다.

평면과 입체작품연구 /2(3)/
Research Painting and three-dimensional works
다양한 재료와 복합적인 기법을 활용하여 2,3차원으로 표현하여 새로운 표현의 가능성을 모색하고 확대한다. 자유로운 작업가운데 자신의 작품세계를 효율적으로 드러낼 수 있는 밀도와 높은 완성도를 목표로 한다.

수채화기법연구 /2(3)/
Research of Water Color Technic
순수미술의 기본인 수채화를 통해 미술의 기본양식과 여러 기법을 구사하며 독창적인 작품을 제작하도록 한다. 물성을 통한 순수회화의 기본을 익히며 사물에 대한 관찰과 생의 다양한 사용법을 통해 심화된 회화세계를 구축한다.

판화 /2(3)/
Print Technique
목판, 동판, 석판화 등의 표현방법과 기법을 습득한다. 판화의 다양한 기법과 재료를 익힌 후 개성적인 작품을 제작할 수 있게 한다.

현대미술작가연구 /2(3)/
Study on Contemporary Art
현대미술작가연구는 20세기 초기의 국가 및 그룹 중심으로 펼쳐졌던 미술현장과, 2차 대전 이후 개인별로 진행되는 미술현장의 상황을 바탕으로 하는 작가 및 작품

에 관한 연구이다. 회화 전공에 있어 작가 연구는 자신의 작품을 진행시키기 위한 케이스 스터디로서 매우 필수적인 과정이다.

기초회화연구 /2(3)/
Research of basic Western Painting
다양한 재료를 사용하는 회화로서 평면에 표현할 수 있는 모든 방법을 제시하도록 한다. 여러 가지 형상을 다양한 방법으로 표현함으로써 인상파 시대의 작품부터 현대에 이르는 다양한 미술에 접근할 수 있도록 한다. 서양화의 전반적인 실습을 통해 여러 가지의 기법과 양식을 습득하며 비평할 수 있는 능력을 기르고 미술재료 사용에 대한 전문적인 방법을 모색하도록 한다.

사진영상 /2(3)/
Photography and Intermedia Workshop
사진의 역사를 기초로 이론적 토대를 연구하고, 사진 이후 비디오와 미디어 영상으로 발전된 다양한 테크닉과 조형 미학적 효과를 종합적으로 다룬다.

회화재료와실습 /2(3)/
Materials for Fine Art & Study
회화전반에 따른 재료를 분석함과 아울러 미술재료의 특징과 성능 및 사용방법에 따른 미술재료 전반에 대해 연구한다. 현대미술의 접근을 위한 다양한 시도를 통해 독창적인 방법을 모색할 수 있도록 한다.

혼합매체판화 /2(3)/
Printmaking Multi-Media
다양한 재료와 복합적인 기법을 혼용 및 2차원,3차원으로 표현하여 새로운 표현의 가능성을 모색하고 확대한다. 그려진 평면을 입체로 구성하거나 오브제의 도입을 통하여 표현상의 사물성을 개념화한다.

동서미술교류사 /3(3)/
Exchanging Art History of the east and the west
동서미술의 교류 및 교차과정은 특히 문명 및 문화의 근대화시기를 거치며 서구미술을 유입하고 재해석하고 다시 서구로 침투시켜왔던 동아시아의 입장에서 매우 필수적인 연구 분야이다. 동서미술교류사는 서구미술에 편향되어 왔던 미술교육방식을 벗어나 동아시아의 정체성을 확인하는 동시에 그 정체성을 전 세계 미술 현상 속에서 파악하는 입장의 연구이다.

평면회화 Ⅰ.Ⅱ /2(3)/
Painting Ⅰ.Ⅱ
자유로운 실기를 통한 개성적이고 창의적인 표현방법을 추구한다. 다양한 기법과 실험정신에 기초하는 독자적인 표현양식을 모색, 회화의 조형원리와 요소를 탐구하여 개별적인 특성을 갖춘 회화의 영역을 구축한다.

회화기법연구와조형 Ⅰ.Ⅱ /2(3)/
Techniques of Painting & Molding Ⅰ.Ⅱ
두 가지 이상의 재료와 복합적인 기법을 활용하여 새로운 표현의 가능성을 모색한다. 입체와 평면의 복합연구로 작품의 스케일을 배우고 예술이 생활미술에 활용화될 수 있도록 한다. 유성과 수성 그리기와 붙이기, 회화의 전반적인 테크닉을 사용, 복합성 기성 이미지의 도입 등을 통해 표현의 다양화를 추구학고 주제설정에 대한 독특한 발상과 개성 있는 작품으로 심화시킨다.

실용회화 /2(3)/
Practical Fine Arts
실용미술에 중점을 두며 주변의 아름다움을 위해 벽면 장식처리나 기물의 재활용 등 창작의 의미를 분석하며 미술양식을 통해 실용회화를 습득한다.

설치미술연구 /2(3)/
research of Institution
기존의 설치미술에 대한 심도 깊은 이해를 바탕으로 평면회화를 비롯한 오브제, 사진, 비디오, 컴퓨터 작업등과 같은 복합매체적 작품을 개성 살려 제작한다. 또 한 작품과 공간과의 적절한 관계를 탐색하여 환경으로서의 설치미술의 본질을 구현하는 능력을 배양한다.

포스트모던문화와미술 /3(3)/
Post Modern Culture and Art
포스트모던 문화와 미술은 20세기 후반부터 21세기로 이어지는 포스트모던 문화현상 속에서 다기화, 분절화, 해체화 과정을 겪는 미술의 현상을 연구하는 것으로서 동시대인들에게 꼭 필요한 문화적, 시대적 자각이다.

입체미술연구 /2(3)/
Three-dimensional art
시대적 요구에 따라 새로운 매체에 대한 다양한 접근을 시도하면서 이론과 실기가 적절히 융합된 균형 있고 미래지향적인 교육을 한다. 창의적 실험정신과 더불어 그에 따르는 표현능력을 굳건히 다져 자기표현을 목적으로 하는 순수 예술가 또는 사회가 필요로 하는 전문 인력을 양성한다.

멀티미디어연구 /2(3)/
Study in Multi-Media Art
디지털정보가 중요하게 위치하는 21세기에 이르러 나타나는 다양한 매체의 연구를 통해 이론과 기술의 습득은 물론 새로운 미술의 이해와 접근을 시도한다.

현대회화종합연구 Ⅰ.Ⅱ /2(3)/
Contemporary Painting Study Ⅰ.Ⅱ
조형적 이미지를 상호작용으로 표현할 수 있는 필요한 방법을 습득하고 동서양회의 경계를 넘어 평면과 입체의 표현을 자유롭게 구사할 수 있도록 한다. 여러 가지 재료와 기법을 이용하여 이차원과 삼차원의 복합적 공간을 표현함으로써 평면을 입체로 형상화하거나 입체를 또한 평면으로 재구성 하는 시도를 통해 <현대 회화 종합연구>에 부응하도록 지도한다.

환경미술 /2(3)/
Public and Environmental Art
예술이 생활환경과 결합되는 시대속에서 도시 및 자연환경 가운데 예술이 확장되는 가능성을 연구한다.

서양화종합실기 Ⅰ.Ⅱ /2(3)/
Study Work in Western Painting
1, 2, 3학년에서 익힌 서양화의 전반적인 양식을 대작에 접목한다. 서양회화에 이르는 다양한 기법과 재료를 각자에게 맞는 회화양식으로 구축하여 개성있는 작품을 표현한다. 구상, 비구상, 설치미술에 이르는 다양한 장르를 선택, 서양미술의 진수를 탐구한다.
서양미술의 전반적인 양식을 기반으로 다양한 미술기법을 사용하여 현대미술 사조에 합당한 회화양식을 연구 습득한다.

조소연구 /2(3)/
Sculpture Research
조소의 표현력과 재료의 특성을 숙지시켜 형상력과 재료연마의 기능을 체득한다.

복합매체 /2(3)/
Mixed Media Art
평면과 입체 그리고 설치를 통합 교차시키는 복합매체의 실험과 표현을 폭넓게 연구함으로써 예술의 가능성을 확장시키는 능력을 배양한다.

산업디자인학전공

▶ 교 육 목 적 ◀

오늘날과 같은 최첨단 과학기술시대로 이어지는 고도의 정보화 사회에서는 새로운 문화적 컨텐츠의 창출, 디자인 개발과 이의 효과적인 전달, 체계적인 관리 등과 같은 창조적 활동이 그 추진력이 될 것이며 이에 대한 끊임없는 연구와 교육이 요구되고 있다. 따라서 우리 산업디자인학 전공은 우리나라의 빛나는 전통문화와 오늘날의 최첨단 과학기술을 조화, 융합하여 디자인이론을 정립시키고 다양한 실습을 통하여 지역 및 국가는 물론 미래사회가 요구하는 종합 기획력을 갖춘 전문 소양인으로서 인재를 양성코자 함에 교육목적이 있다.

▶ 교 육 목 표 ◀

1. 창조적 사고와 실용적 실기능력 갖춘 디자이너 양성
2. 미의 창출을 위한 실험정신과 개방적 표현 능력 배양
3. 현대적인 창작 기술능력 배양
4. 국제시대에 적응할 수 있는 능력배양

□ 교과과정표(전공과목)

학년	학기	교과목명	학점	시간
1	1	도예기초실습 Ⅰ	3	3
1	1	표현기법	3	3
1	2	도예기초실습 Ⅱ (핸드빌트)	3	3
1	2	디자인론	3	3

□ 교과목 해설

도예기초실습Ⅰ /3(3)/
Basic Practice of claywork
점토와 다른 조형재료와의 차이를 이해하고 점토를 이용하여 표현할 수 있는 조형감을 익힌다. 속파내기, 판붙이기, 펀칭, 코일링 등 일반적인 점토를 성형기법의 조형적 특성을 숙지시켜 작품제작의 기초가 되게 한다.

표현기법 /3(3)/
Expression Technique
다양한 표현재료의 특성을 파악하고 용구와 재료의 활용, 사용방법에 따른 기법훈련을 통해 재료의 특성 및 질감등을 익히고 창의적인 표현능력을 기르며, 다양한 조형요소를 경험함과 동시에 종합적인 이미지구성능력을 키우는데 그 목적이 있겠다.

디자인론 /3(3)/
Design Theory
디자인에 있어서 조형원리와 구조, 그리고 디자인의 기초방법을 이론적으로 연 구하고, 디자인의 본질적인 성질을 인간사회와의 상관관계를 기준으로 분류하여 그 특성을 학습함으로서 디자인 실무에 도움이 되도록 한다.

도예기초실습Ⅱ /3(3)/
Basic Practice of claywork
점토와 다른 조형재료와의 차이를 이해하고 점토를 이용하여 표현할 수 있는 조형감을 익힌다. 속파내기, 판붙이기, 펀칭, 코일링 등 일반적인 점토를 성형기법의 조형적 특성을 숙지시켜 작품제작의 기초가 되게 한다.

산업디자인학전공(요업디자인)

▶ 교 육 목 적 ◀

요업디자인 전공은 강남대학교의 창학이념 아래 효과적인 교과과정을 통해 습득한 지식과 기술을 바탕으로 시대적 요구에 부흥할 수 있는 21세기 문화경쟁력 시대의 요업디자인 발전을 선도하는 디자이너 양성전문 요업디자이너를 양성하는데 그 목적이 있다.

▶ 교 육 목 표 ◀

1. 생활환경을 창조하는 창의적인 전문 요업디자이너 양성
2. 목적 지향 맞춤형 실용교육을 통한 요업디자인 발전을 주도하는 전문인 양성
3. 전통예술과 첨단기술을 접목한 독창적 기술 배양
4. 국제교류를 통한 국제경쟁력 있는 인재 양성

□ 교과과정표(전공과목)

학년	학기	교과목명	학점	시간
2	1	도자개론	3	3
2	1	도예기초실습(물레성형)	3	3
2	1	정밀묘사(스케치)	3	3

2 - 1	입체조형표현연습 I	3	3
2 - 1	문양디자인(전사/페인팅)	2	3
2 - 2	조형론	3	3
2 - 2	도예성형기법 I	2	3
2 - 2	도학/제도	2	3
2 - 2	입체조형표현연습 II	2	3
2 - 2	문양디자인/장식기법	2	3
3 - 1	도자기재료학	3	3
3 - 1	도예성형기법 II	2	3
3 - 1	도자기디자인I(CAD/CAM)	2	3
3 - 1	제형기법	2	3
3 - 1	도자기Sculpture I	2	3
3 - 1	진로지도상담 I	0	P
3 - 2	예술마케팅	3	3
3 - 2	전통도예기법	2	3
3 - 2	도자기디자인 II(CAD/CAM)	2	3
3 - 2	도자재료실험	3	3
3 - 2	도자기Sculpture II	2	3
3 - 2	진로지도상담 II	0	P
4 - 1	공예도자디자인 I	2	3
4 - 1	요업특수실기 I	2	3
4 - 1	도예실습스튜디오 I	2	3
4 - 1	진로지도상담 III	0	P
4 - 2	공예도자디자인 II	2	3
4 - 2	요업특수실기 II	2	3
4 - 2	도예실습스튜디오 II	2	3
4 - 2	진로지도상담 IV	0	P
4-1,2	졸업종합평가	0	P

□ 교과목 해설(요업디자인)

도자개론 /3(3)/

Theory of Ceramics

시대적 흐름에 따라 다양하게 변화되어진 도자문화를 시대적으로 분류하고 한국의 도자와 동양 및 서양의 도를 역사적으로 분류하여 이해하며 전통도자의 장인정신과 가치관의 소중함을 수업하고 오늘날 다원화된 현대 도자의 개념을 사회적 문화적 상황에 맞춰 수업한다.

도예기초실습(물레성형) /3(3)/

Basic Practice of claywork

도자 공예 분야 전반에 걸쳐 디자인 전개 방법, 성형, 건조, 소성의 제반공정을 숙지시켜 작품제작 및 디자인에 응용할 수 있도록 한다

정밀묘사(스케치) /3(3)/

Accuracy portray

정밀묘사의 기초가 되는 정확한 형태 표현, 명암 표현, 그림자 표현 방법을 설명하였고, 이러한 기초를 바탕으로 실제 작업에서 응용할 수 있는 구도, 글자 표현, 질감 표현의 방법을 다루고자 한다.

입체조형표현연습 I /3(3)/

Reposentation of three dimensional I

입체발상과 이의 체계적 표현을 위한 조형적 기본원리의 파악 및 실천

문양디자인(전사/페인팅) /2(3)/

Pattern Design

요업제품 장식을 중심으로 전사기법 및 안료 실험 등 제반과정을 익힌다. 상회, 하회 등 제반 전사기법을 과정별로 고화도, 저화도 안료 실험을 통해 작품제작에 응용할 수 있는 능력을 키운다.

조형론 /3(3)/

Theory of Ceramics

기초 조형의 기본을 습득하는 수업으로 여러 종류의 재료를 이용하여 평면의 입체, 기본 물체의 이미지 표현, 자연의 입체 표현 등을 익혀 향 후 작품개발 능력과 제작 방법 등을 배우는데 목표를 둔다.

도예성형기법 I /2(3)/

Technique of Ceramic Built I

도자 공예 분야 전반에 걸쳐 디자인 전개 방법, 성형, 건조, 소성의 제반공정을 숙지시켜 작품제작 및 디자인

에 응용할 수 있도록 한다.

도학/제도 /2(3)/
Geometry/Drafting
평면과 입체에 의한 형태 표현 방법에 대해 익히며 또한 2를 통해 아이디어를 구체화하는 여러 표현 방법에 대하여 살펴보고자 한다

입체조형표현연습 Ⅱ /2(3)/
A solid mo(u)lding expression practice Ⅱ
창의적인 사고를 도출하고 이를 표현하는 능력을 배양한다.

문양디자인/장식기법 /2(3)/
Pattern/Technique of Ceramic Decoration
1. 디자인의 능력을 키운다.
2. Over glaze 와 Under glaze의 개념을 익힌다.
3. Under glaze를 위한 페인팅 기법을 학습 한다.

도자기재료학 /3(3)/
Ceramic Meterials
많은 도예재료를 직접 다루고 연구해 봄으로써 다양한 표현의 상황에 적절히 대처하여 좀 더 정확하고 아름다운 도자기를 만들 수 있는 능력을 기른다.

도예성형기법Ⅱ /2(3)/
Technique of Ceramic Built Ⅱ
도자 공예 분야 전반에 걸쳐 디자인 전개 방법, 성형, 건조, 소성의 제반공정을 숙지시켜 작품제작 및 디자인에 응용할 수 있도록 한다.

도자기디자인Ⅰ(CAD/CAM) /2(3)/
Ceramic Design Ⅰ(CAD/CAM)
도자기성형공정, 소성 공정을 연구하고 CAD/CAM프로그램을 통해 숙지시키고 도자기제품 생산의 전 과정을 관리할 수 있는 능력을 기른다.

제형기법 /2(3)/
Technique of Ceramics Moulding
산업도자기 제작기법의 핵심이 되는 제형법을 원리에서부터 응용에 이르기까지 체계적으로 연구한다. 따라서 산업도자 디자인의 발상에서부터 생산으로 이어지는 단계가 원활하게 진행되도록 조정하고, 제반 문제들을 해결할 수 있는 전문성을 갖도록 한다.

도자 Sculpture Ⅰ /2(3)/
Ceramic Sculpture Ⅰ
점토를 재료로 한 조형의 개념으로서 새롭게 전개되고 있는 현대도예의 그 양상이 학생 개개인의 풍부한 상상력을 통한 조형의 영역을 넓혀가기 위한 표현 방법을 도자예술의 새로운 경험과 그 독창성을 이끄는 수업이다.

예술마케팅 /3(3)/
Art Marketing
여러 가지 이론들을 종합적으로 살피고, 습득한 이론들을 연습 및 실습을 통해 현장에서 직접 응용할 수 있도록 준비한다.

전통도예기법 /2(3)/
Tradition Ceramic
시대별로 분류 시대의 특징적인 성형 및 장식 기법을 이론 및 실습을 통하여 연구하여 현대 도자기에 응용케 한다.

도자기디자인 Ⅱ(CAD/CAM) /2(3)/
Ceramic Design Ⅱ(CAD/CAM)
도자기성형공정, 소성 공정을 연구하고CAD/CAM을 통해 숙지시키고 도자기제품 생산의 전 과정을 관리할 수 있는 능력을 기른다.

도자재료실험 /3(3)/
Ceramics material experiments
강의와 병행하여 실험을 통한 실질적 재료의 활용법을

익힌다.

도자 Sculpture Ⅱ /2(3)/
Ceramic SculptureⅡ
점토를 재료로 한 조형의 개념으로서 새롭게 전개되고 있는 현대도예의 그 양상이 학생 개개인의 풍부한 상상력을 통한 조형의 영역을 넓혀가기 위한 표현 방법을 도자예술의 새로운 경험과 그 독창성을 이끄는 수업이다.

공예도자디자인Ⅰ /2(3)/
Design of Craft CeramicsⅠ
자료수집 및 시장조사, 공정관리 등 제품화 과정을 이해하고 유통구조 등을 파악하여 일품공예 성격의 도자제품을 디자인, 제작함으로써 요업디자이너가 갖출어야 할 능력을 기른다.

요업특수실기Ⅰ /2(3)/
Practice of Ceramic Design Ⅰ
요업재료로 개발 가능한 제품들을 개발하기 위한 디자인 입안 및 도안 제작, 완성까지 실습함으로써 창의성 및 테크닉 등에 자신감을 갖도록 한다.

도예실습스튜디오Ⅰ /2(3)/
Studio practice of ceramicⅠ
도자기 공예는 그 제작과정이 디자인 기획에서부터 제작과정 문양시분, 소성과정이 따로 떨어질 수 없다. 도자공예를 전공하며 수업한 전 과정을 응용하여 실습함으로써 자신만의 작가관과 작업방향을 결정할 수 있는 능력을 배양한다.

공예도자디자인Ⅱ /2(3)/
Design of Craft CeramicsⅡ
자료수집 및 시장조사, 공정관리 등 제품화 과정을 이해하고 유통구조 등을 파악하여 일품공예 성격의 도자제품을 디자인, 제작함으로써 요업디자이너가 갖출어야 할 능력을 기른다.

요업 특수실기 Ⅱ /2(3)/
Practice of Ceramic Design Ⅱ
식기류를 중심으로 대량생산체제의 제품을 디자인하고 제작함으로써 디자인 컨셉, 프로세스, 생산 공정의 새로운 가능성을 모색해 본다.

도예실습스튜디오Ⅱ /2(3)/
Studio practice of ceramicⅡ
도자기 공예는 그 제작과정이 디자인 기획에서부터 제작과정 문양시분, 소성과정이 따로 떨어질 수 없다. 도자공예를 전공하며 수업한 전 과정을 응용하여 실습함으로써 자신만의 작가관과 작업방향을 결정할 수 있는 능력을 배양한다.

산업디자인학전공(시각디자인)

▶ 교 육 목 적 ◀

시각디자인 전공은 강남대학교의 창학 이념을 바탕으로 시각디자인 분야의 전문성을 높이고 시각디자인 분야에서 요구되는 실용교육을 통하여 정보전달 매체 방식의 다변화에 따른 산업구조의 개편, 인간 사회구조, 생활양식의 획기적인 변화에 대응하여 인류사회에 기여하는 전문 시각디자이너 양성하는데 목적이 있다.

▶ 교 육 목 표 ◀

1. 유비쿼터스(Ubiquitous) 미디어 환경에 대응할 수 있는 시각디자이너 양성
2. 다문화적 환경 속에서의 커뮤니케이션 능력을 갖춘 시각디자이너 양성
3. 국제교류로 신 이론과 교육방법 창출로 세계화에 기여하는 시각디자이너 양성
4. 한국적 디자인의 국제화에 창조적이며 능동적인 시각디자이너 양성
5. 현장교육 중심으로 시대적 사회적 요구에 적응할 수 있는 시각디자이너 양성

□ 교과과정표(전공과목)

학년	학기	교과목명	학점	시간
2	1	표현기법 II	3	3
2	1	그래픽디자인 I	3	3
2	1	기초시각디자인	3	3
2	1	마이포그래피	3	3
2	2	일러스트레이션 I	2	3
2	2	조형심리	2	3
2	2	포토그래피	2	3
2	2	그래픽디자인 II	2	3
2	2	시각디자인연습	2	3
3	1	편집디자인I	2	3
3	1	디자인마케팅	3	3
3	1	시각환경디자인 I	2	3
3	1	영상디자인I	2	3
3	1	일러스트레이션 II	2	3
3	1	디자인공예교과교육론	3	3
3	1	진로지도상담 I	0	P
3	2	광고디자인 I	2	3
3	2	영상디자인 II	2	3
3	2	패키지디자인 I	2	3
3	2	편집디자인 II	2	3
3	2	아이덴티티디자인	2	3
3	2	디자인공예교과교재연구및지도법	3	3
3	2	진로지도상담 II	0	P
4	1	광고디자인 II	2	3
4	1	시각환경디자인 II	2	3
4	1	인터랙티브디자인	2	3
4	1	패키지디자인 II	2	3
4	1	미디어스튜디오 I	2	3
4	1	교육실습	2	0
4	1	진로지도상담 III	0	P
4	2	광고디자인 III	2	3
4	2	디자인세미나	3	3
4	2	시각환경디자인 III	2	3
4	2	패키지디자인 III	2	3
4	2	미디어스튜디오 II	2	3
4	2	진로지도상담 IV	0	P
4-1,2		졸업종합평가	0	P

□ 교과목 해설(시각디자인)

표현기법II /3(3)/
Expression TechniqueII
다양한 표현기법의 응용을 통해 창의성 개발을 목표로 하고 보다 나아가 시각디자인 의 기초인 비례 및 조형감각 등을 익히는데 목표를 두고 있다.

그래픽디자인 I /3(3)/
Graphic Design I
기초이론과 디지털소프트웨어를 통한 수업으로 각 프로젝트별 문제들을 학생들로 하여금 지각과 인지의 한계를 실험해 볼 뿐만 아니라, 스스로 다양한 해결책을 모색하도록 한다.

기초시각디자인 /3(3)/
Basic Visual Communication Design
기초이론과 실습을 통한 수업으로 각 프로젝트별 문제들을 학생들로 하여금 지각과 인지의 한계를 경험해 볼 뿐 아니라 스스로 다양한 해결책을 모색하도록 돕는다.

타이포그래피 /3(3)/
Typography
다양한 문자를 이용하여 디자인에 활용하고 창의적인 발상과 참신한 아이디어를 실제 작업에 연결 할 수 있도록 하고 그래픽 프로그램을 이용하여 문자디자인의 수작업과 컴퓨터 작업을 습득 할 수 있게 한다.

일러스트레이션 I /2(3)/
Illustration I
일러스트레이션은 크게 시사 광고, 그림동화, 캐릭터 팬시, 순수 일러스트레이션 등의 분야로 나눌 수 있다. 우

리는 본 강좌를 통해, 각 분야의 특성과 제작 방식 등을 파악하고 각자의 관심분야에 대한 심도 있는 자료수집과 연구로 사회에서 다양한 분야에 개개인의 적성을 인지하는데 있다. 또한 기본적인 드로잉 능력 뿐 만 아니라 응용화된 표현기법을 연구하고 실제 제작을 해 보면서 어떤 매체에서도 적극적으로 참여할 수 있는 창의적인 인재를 배출하고자한다.

조형심리 /2(3)/
Psychology in Design
아름다움을 표현하는 여러 가지 기법들을 신경생리학적인 노하우, 생물학적인 노하우 등으로 구분해서 설명 하므로서 자신의 조형 활동에 이론적 근거를 마련하는 것이 이 강좌의 목표이다.

포토그래피 /2(3)/
Photography
영상예술의 기초가 되는 사진을 조형학적 관점에서 디자인과의 유기적인 연계가 원활히 이루어지도록 기초적인 사진의 제작방법과 표현을 습득하도록 한다. 또한 단순히 기술적인 습득이 아닌 시각적으로 완성도 높은 사진표현과 시각적 디자인의 응용이 이루어지도록 실무적인 수업에 중점을 두어 개인의 발상이 효과적이고 창의적으로 발전할 수 있는 표현능력을 육성하는데 목표를 둔다.

그래픽디자인Ⅱ /2(3)/
Graphic DesignⅡ
2차원의 그래픽디자인의 개념과 게슈탈트적인 인지성의 개념을 이해, 확립하여 시각디자인의 전반적인 기초를 배양하게 하며, 기초디자인 실습과 조형연습을 통한 다양한 디자인 구성요소들의 활용 방법을 익힌다.

시각디자인연습 /2(3)/
Visual Communication Design
주제에 대한 형, 형태의 인식과 이를 재해석하여 새로운 디자인을 전개함으로써 아이디어 발상과정과 표현력을 증대할 수 있는 실습을 통하여 시각디자인 분야의 각 매체별 적용 능력을 기르고자 한다.

편집디자인Ⅰ /2(3)/
Editorial DesignⅠ
인간과 커뮤니케이션, 언어와 리터러시, 텍스트와 컨텍스트의 관계를 이해하고 그래픽 디자인의 기초인 타입과 이미지의 설계(레이아웃)를 중심으로 정보의 편집, 디자인 조건의 편성, 커뮤니케이션 기법의 운용 등을 학술하는 것이다.

디자인마케팅 /3(3)/
Design Marketing
디자인 개발에 있어 소비자의 특성을 연령별, 계층별 분석하여 브랜드별 컨셉트의 접근방법을 분석하여 상품화된 브랜드의 새로운 컨셉트를 해당기업에 제안서를 제시한다.

시각환경디자인Ⅰ /2(3)/
Visual Environmental DesignⅠ
인쇄매체인 포스터디자인을 실습함으로써 아이디어 발상, 시각화 과정, 레이아웃 연습을 통하여 시각디자인 분야에의 적용능력을 기른다.

영상디자인Ⅰ /2(3)/
Digital Moving Image DesignⅠ
영상 편집의 보편적 성향인 멀티미디어 인터페이스의 이론적 배경과 함께 일방향성 환경과 인터페이스 인터랙티브 환경으로 구분되는 두 가지의 그래픽 환경에 관해 실제로 실습을 통해 전개한다.

일러스트레이션Ⅱ /2(3)/
IllustrationⅡ
스스로의 갖춰져 있는 틀 안에서 벗어남으로써 새로운 아이디어와 영감을 떠오르게 하는 시각적 목표를 다른 각도에서 관찰해 보며 이야기의 핵심적 토대, 양방향 디자인으로써의 방법으로 사용될 수 있는 일러스트레이션

디자인의 기초를 다진다.

디자인공예교과교육론 /3(3)/
Teaching the Subject for Design and Technology
획일적인 지도 방법을 지양하고, 개방적이고 다양한 교수-학습방법을 통하여 학생의 주체적이고 자율적인 학습 태도를 갖도록 하며 교사들의 창의적인 지도 기술을 끊임없이 개발할 수 있도록 한다.

광고디자인Ⅰ /2(3)/
Advertising DesignⅠ
광고의 전략 이해 세계 광고의 흐름과 Idea 추출방법. 경쟁사광고의 분석과 이기는 디자인의 전개방법 등을 습득하여 완성도 있는 크리에이티브 능력부여를 목표로 한다

영상디자인Ⅱ /2(3)/
Digital Moving Image DesignⅡ
디지털영상 편집프로그램인 Premire와 Web Animation의 최고툴인 Flash등을 활용하여, 기능적인 면과 심미적인 측면을 동시에 부각시키는 학습을 유도하여 영상디자인의 총체적 멀티미디어 디자인의 이해와 제작표현에 역점을 둔다.

패키지디자인Ⅰ /2(3)/
Package DesignⅠ
패키지디자인의 이론적배경과 기능, 목적,요소을 이해하고 입체로서의 구조적 특징을 이해하고 소비자요구에 대한 상품화 디자인 방법 및 B.I측면에서 효과적인 패키지디자인실습에 목표로한다.

편집디자인Ⅱ /2(3)/
Editorial DesignⅡ
Visual Communication측면에서 시각 정보를 보다 보기 좋고 읽기 쉽게 할 수 있는 효과적인 편집디자인물 제작을 목표로 한다.

아이덴티티디자인 /2(3)/
Identity Design
현대사회에서 날로 치열해 가는 기업경쟁 상황에서 시대환경에 부응할 수 있도록 기업의 이미지를 동일화하는 방법으로 타 기업과의 기업 이미지를 차별화하고 보다 합리적인 경영을 유도하는 방법으로서 시각디자인분야의 종합적 사고력과 기업의 총체적 디자인을 기획, 제작하는 능력을 기른다.

디자인공예교과교재 연구 및 지도법 /3(3)/
A study of Teaching Materials for Design and Technology
바람직한 디자인 공예교과 연구 및 지도법의 발전을 꾀함과 디자인 계열 교사로서의 폭넓은 지식과 실기 기술로 그 역량을 넓히는데 돕고자 한다.

광고디자인Ⅱ /2(3)/
Advertising DesignⅡ
광고제작에서 발생되는 기획, 조사, 제작 등의 목표와 문제해결 방법을 이론을 통하여 교수하며, 전달하고자 하는 광고 Concept에 적절한 시각적 메시지를 창출키 위한 표현방법을 제작과정을 통하여 구체적으로 이해하도록 한다.

시각환경디자인Ⅱ /2(3)/
Visual Environmental DesignⅡ
캘린더디자인 작업의 필요성과 사회적·심미적 기능을 인식함과 동시에 종류별 제작 프로세스에 따른 기법을 활용하여 1년 동안 일상생활에서 월, 일, 절기 등으로 나타내는 도표의 성질을 이해하여 시각적으로 전달하는 기능을 집약적으로 표현하는 능력을 기른다.

인터렉티브디자인 /2(3)/
Interactive Design
인터렉티브한 애플리케이션을 만들 수 있는 플래시 사용법을 익힘과 동시에 다양한
실 제작경험을 통해 실무에서 사용할 수 있는 능력을

키운다.

패키지디자인Ⅱ /2(3)/

Package Design

창의적인 디자이너로의 진취적 사고 배양

사회와 기업에서 요구하는 디자이너로의 능력 함양

미디어스튜디오Ⅰ /2(3)/

Digital Media StudioⅠ

미디어스튜디오의 다양한 작업물에 대한 감상 및 연구를 통하여, 심미적이고 사용자환경에 적합한 감성 공학적 디자인의 전반적인 저작능력을 학습한다.

교육실습 /2(3)/

Teaching Practice

1. 중고등학교에서 교육실습을 통하여 교직을 체험함으로써 교사로서의 자질을 익히고 배운다.
2. 의미 있는 교육 실습이 될 수 있도록 교육과정 등 학교생활을 지도를 시행한다.

광고디자인Ⅲ /2(3)/

Advertising Design

지금까지 광고디자인 1, 2를 통하여 광고디자인의 이론적 지식을 습득하고 실무 프로세스, 그리고 아이디어발상을 훈련해 왔으므로 이를 바탕으로 최종적으로 완성도 있고 크리에이티브한 개인 작품을 제작할 수 있도록 지도한다. 궁극적 목표는 문자가 아닌 비주얼에 의한 커뮤니케이션이다.

디자인세미나 /3(3)/

Design Seminar

창작물에 대한 프레젠테이션 기법과 포트폴리오 제작에 역점을 두어 경쟁력 있는 디자이너로 준비한다.

시각환경디자인Ⅲ /2(3)/

Visual Environmental DesignⅢ

CIP는 기업의 이미지를 동일화하는 방법으로써 타 기업과의 기업 이미지를 차별화하고 보다 합리적인 경영으로 유도하는 방법으로 시각디자인분야의 종합적 사고력과 실무능력을 기른다.

패키지디자인Ⅲ /2(3)/

Package Design

창의적인 디자이너로의 진취적 사고 배양

사회와 기업에서 요구하는 디자이너로의 능력 함양

미디어스튜디오Ⅱ /2(3)/

Digital Media StudioⅡ

미디어스튜디오의 다양한 작업물에 대한 감상 및 연구를 통하여, 심미적이고 사용자환경에 적합한 감성 공학적 디자인의 전반적인 저작능력을 학습한다.

음악학과

▶ 교 육 목 적 ◀

열린 교육체계와 전문 직업교육을 지향하는 강남대학의 교육목표에 초점을 맞추어 학위취득 후 생활인으로의 사회활동 위주의 교육을 실시하며, 전공실기 지도에 보다 많은 비중을 두고 음악이론, 역사, 연주법 등의 교육을 통하여 독창적인 해석과 연주법을 연마하므로 실기와 이론을 겸비한 예술인 양성에 목적이 있다.

▶ 교 육 목 표 ◀

1. 창조적인 음악적 자원 활용 및 발전에 기여하는 전문음악인 양성
2. 한국적 음악문화의 세계화와 지역사회 문화발전에 기여하는 음악지도자 양성
3. 국제경쟁력을 갖춘 연주가 양성

□ 교과과정표(전공과목)

학년	학기	교과목명	학점	시간
1	1	전공실기Ⅰ	3	1

1 - 1	부전공I	1	1
1 - 1	W. R I	1	1
1 - 1	음악기초이론I	1	1
1 - 1	시창. 청음 I	1	2
1 - 1	화성학I	2	2
1 - 1	합창합주I	3	3
1 - 1	이태리어딕션I	1	1
1 - 1	현. 관합주I	2	2
1 - 2	전공실기II	3	1
1 - 2	부전공II	1	1
1 - 2	W. R II	1	1
1 - 2	음악기초이론II	1	1
1 - 2	시창. 청음 II	1	2
1 - 2	화성학II	2	2
1 - 2	합창합주II	3	3
1 - 2	이태리어딕션II	1	1
1 - 2	현. 관합주II	2	2
2 - 1	전공실기III	3	1
2 - 1	부전공III	1	1
2 - 1	W. R III	1	1
2 - 1	시창. 청음 III	1	2
2 - 1	화성학III	2	2
2 - 1	음악사I	2	2
2 - 1	악기론I	1	1
2 - 1	합창합주III	3	3
2 - 1	실내악I	1	2
2 - 1	독어딕션I	1	1
2 - 1	현. 관합주III	2	2
2 - 2	전공실기 IV	3	1
2 - 2	부전공IV	1	1
2 - 2	W · R IV	1	1
2 - 2	시창 · 청음 IV	1	2
2 - 2	화성학 IV	2	2
2 - 2	음악사II	2	2
2 - 2	악기론 II	1	1
2 - 2	합창 IV	3	3
2 - 2	실내악 II	1	2
2 - 2	독어딕션 II	1	1
2 - 2	현. 관합주IV	2	2
3 - 1	전공실기 V	3	1
3 - 1	부전공V	1	1
3 - 1	W · R V	1	1
3 - 1	음악사III	2	2
3 - 1	대위법I	1	2
3 - 1	관현악법	2	2
3 - 1	합창. 합주 V	3	3
3 - 1	실내악 III	1	2
3 - 1	피아노앙상블I	1	2
3 - 1	반주법 I	1	2
3 - 1	불어딕션 I	1	1
3 - 1	성악앙상블 I	1	2
3 - 1	현. 관합주 V	2	2
3 - 1	오케스트라스터디 I	1	2
3 - 1	진로지도상담 I	0	P
3 - 2	전공실기 VI	3	1
3 - 2	부전공 VI	1	1
3 - 2	W · R VI	1	1
3 - 2	음악사 IV	2	2
3 - 2	대위법 II	1	2
3 - 2	합창. 합주 VI	3	3
3 - 2	실내악 IV	1	2
3 - 2	피아노앙상블 II	1	2
3 - 2	반주법II	1	2
3 - 2	불어딕션 II	1	1
3 - 2	성악앙상블 II	1	2
3 - 2	현. 관합주 VI	2	2
3 - 2	오케스트라스터디 II	1	2
3 - 2	진로지도상담 II	0	P
4 - 1	전공실기 VII	3	1
4 - 1	부전공 VII	1	1
4 - 1	음악분석 I	1	2
4 - 1	건반화성법 I	1	2
4 - 1	관현악지휘법 I	1	2
4 - 1	음악교습법I	1	2
4 - 1	합창. 합주 VII	3	3
4 - 1	피아노앙상블 III	1	2

4 - 1	오페라워크샵	1	2
4 - 1	영어딕션 I	1	1
4 - 1	현. 관합주 VII	2	2
4 - 1	오케스트라스터디 III	1	2
4 - 1	진로지도상담 III	0	P
4 - 2	전공실기 VIII	3	1
4 - 2	부전공 VIII	1	1
4 - 2	음악분석 II	1	2
4 - 2	건반화성법 II	1	2
4 - 2	관현악지휘법 II	1	2
4 - 2	음악교습법 II	1	2
4 - 2	합창. 합주 VIII	3	3
4 - 2	피아노앙상블 IV	1	2
4 - 2	오페라무대연기	1	2
4 - 2	영어딕션 II	1	1
4 - 2	현. 관합주 VIII	2	2
4 - 2	오케스트라스터디I V	1	2
4 - 2	진로지도상담I V	0	P
4-1,2	졸업종합평가	0	P

□ 교과목 해설

전공실기 Ⅳ, Ⅴ, Ⅵ, Ⅶ, Ⅷ /3(1)/
Major Ⅳ,Ⅴ,Ⅵ,Ⅶ,Ⅷ
작곡, 성악, 피아노, 관현악을 전공별로 기초적인 악곡부터 고전, 낭만, 현대에 이르기까지의 악곡을 일대일 개별레슨을 통하여 연주가로서의 기능을 연마한다.

시창청음 Ⅳ /2/
Sight Singing & Ear Training Ⅳ
음악인으로써 가장 기본능력인 정확한 음정과 박자 감각을 익히며 정확한 음정, 박자로 노래하며 듣는 능력을 배양한다.

화성학 Ⅳ /2/
Harmony Ⅳ
고전과 낭만파 음악을 중심으로 화성의 기능을 이해하고 연습문제로 실습을 통해 음악을 분석 연구하여 그 기능을 이해하는데 목표를 둔다.

실내악 Ⅱ, Ⅲ, Ⅳ /1(2)/
Ensemble Ⅱ,Ⅲ,Ⅳ
여러 가지 형태의 중주와 합주 작품을 직접 연주해 봄으로써 다양한 양식의 실내악작품을 경험하고 익힐 수 있는 기회를 제공한다.

독어딕션 Ⅱ /1/
Diction Germany Ⅱ
연주자로써 연주하는데 가사를 전달하기 위하여 회화 때와는 다른 훈련이 필요하다. 모음과 자음을 분석하여 독일어 가곡에 적용, 연습하여 정확한 발음을 구사하는데 중용성을 둔다.

합창 Ⅳ, Ⅴ, Ⅵ, Ⅶ, Ⅷ /1(2)/
Chorus Ⅳ,Ⅴ,Ⅵ,Ⅶ,Ⅷ
합창훈련 및 실습을 통한 음악적 능력을 배양한다. 다른 파트 및 솔로와의 조화를 위한 조절 능력을 양성하고 호흡을 통한 음량조절 능력 등 테크닉을 습득하여 Gregorian chant를 비롯한 시대별 여러 장르의 음악을 통한 앙상블을 공부한다.

W · R Ⅳ, Ⅴ, Ⅵ /1/
Weekly Recital Ⅳ,Ⅴ,Ⅵ
음악작품을 무대에서 직접 연주해 봄으로써 설득력 있는 연주의 표현방법을 체험하고 습득하고자 한다.

합주 Ⅳ, Ⅴ, Ⅵ, Ⅶ, Ⅷ /1(2)/
Orchestra Ⅳ,Ⅴ,Ⅵ,Ⅶ,Ⅷ
합주훈련 및 실습을 통한 음악적 능력을 배양한다. 다른 파트 및 솔로와의 조화를 위한 조절능력을 양성하고 호흡을 통한 음량 조절능력 등 테크닉을 습득한다. 서곡, 교향곡, 협주곡 등 시대별 · 작곡가별로 다양한 음악을 공부하며 합주 수업을 통해 매년 정기 연주회를 준비한다.

악기론 Ⅱ /1/

Instrumentation Ⅱ
악기를 건반악기, 현악기, 관악기(금관, 목관), 타악기로 구분하여 각 악기의 특징과 주법을 학습시키고자 한다.

음악사 Ⅱ, Ⅲ, Ⅳ /2/
Music History Ⅱ,Ⅲ,Ⅳ
고대 바로크, 고전시대의 음악사의 흐름을 이해하고 음악형식과 주요 작곡가 및 작품을 이해하도록 한다.

부전공 Ⅳ, Ⅴ, Ⅵ, Ⅶ, Ⅷ /1/
A Minor Subject Ⅳ,Ⅴ,Ⅵ,Ⅶ,Ⅷ
본인 전공 이외에 다른 전공을 선택하여 실기 위주로 4년간 공부하여 기악 또는 성악에 대하여 심도 있는 이해와 함께 실기에 비중을 두어 타악기에 대한 실기능력을 배양함을 목적으로 한다.

관악합주 Ⅳ, Ⅴ, Ⅵ, Ⅶ, Ⅷ /1(2)/
Wind Ensemble Ⅳ,Ⅴ,Ⅵ,Ⅶ,Ⅷ
관악합주음의 체험을 통하여 화성과 리듬이 갖는 음악의 조화로움을 배우며 정서 함양과 조화된 인격을 형성하게 된다. 여러 분야의 예술 중에서 합주의 특성을 바르게 이해하며 실질적인 무대의 연주법도 공부하게 된다.

현악합주 Ⅳ, Ⅴ, Ⅵ, Ⅶ, Ⅷ /1(2)/
String Ensemble Ⅳ,Ⅴ,Ⅵ,Ⅶ,Ⅷ
현악합주음의 체험을 통하여 bowing에 관한 것과 화성과 리듬이 갖는 음악의 조화로움을 배우며 정서 함양과 조화된 인격을 형성하게 된다. 여러 분야의 예술 중에서 합주의 특성을 바르게 이해하며 실질적인 무대의 연주법도 공부하게 된다.

대위법 Ⅰ, Ⅱ /2/
Counterpoint Ⅰ,Ⅱ
서양음악의 근원이 되는 16세기 대위법을 중심으로 그 개념과 구조를 분석연구하고 음악을 폭넓게 이해하는데 목표를 둔다.

불어딕션 Ⅰ /1/
Diction Fransaises Ⅰ
넓은 연주장에서 연주 하는데는 가사를 전달하기 위하여 회화 때와는 다른 특별한 훈련이 필요하다. 모음과 자음을 분석하여 예문과 프랑스 가곡에 적용, 연습하여 정확한 발음을 구사하는데 중요성을 둔다.

불어딕션 Ⅱ /1/
Diction Fransaises Ⅱ
연주주자로써 가사전달을 위하여 불어의 모음과 자음을 분석하여 예문과 프랑스 가곡에 적용, 연습하여 정확한 발음을 구사하는데 중요성을 둔다.

반주법 Ⅰ /1(2)/
Instrumental Accompaniment Ⅰ
기악반주에 필요한 테크닉을 공부하고 앙상블의 조화를 이루도록 지도한다.

반주법 Ⅱ /1(2)/
Instrumental Accompaniment Ⅱ
성악반주에 필요한 테크닉을 공부하고 앙상블의 조화를 이루도록 지도한다.

피아노앙상블 Ⅰ, Ⅱ, Ⅲ, Ⅳ /1(2)/
Piano Ensemble Ⅰ,Ⅱ,Ⅲ,Ⅳ
방대한 피아노 Repertoire를 이론적으로 연구함과 동시에 무대연주로 완성해 나간다.

오케스트라스타디 Ⅰ, Ⅱ, Ⅲ, Ⅳ /1(2)/
Orchestra Study Ⅰ,Ⅱ,Ⅲ,Ⅳ
오케스트라 연주 중 악기마다의 솔로부분을 훈련 및 실습을 통해 음악적 능력을 배양하기 위해 필요한 과목이다. 곡을 진행하는 과정에 솔로부분의 중요성을 인식하고 오케스트라와의 조화를 위한 조절 능력을 양상하고 호흡을 통한 음량조절능력 등 테크닉을 습득을 하기 위한 과목이다.

성악앙상블 Ⅰ, Ⅱ /1(2)/
Vocal Ensemble Ⅰ,Ⅱ
앙상블을 통해 연주능력을 향상시키며 협연의 중요성을 인식시키고 또한 앙상블을 통해 협동심을 고취시키는데 목표를 둔다.

관현악법 /2/
Orchestration
악기의 기능과 특성 또는 Orchestra에서 각 악기의 역할을 연구하며, 독보와 악보의 분석능력, 더 나아가서는 관현악 편곡의 단계에까지 도달할 수 있도록 돕는데 목표를 둔다.

음악교과교육론 /2/
Theories for Subject Matter Teaching in Musics
음악교육을 위한 제반 이론 및 교육방법론의 기초지식을 습득, 함양하고 교과교재를 창의적으로 연구 개발해 봄으로써 좀 더 바람직한 디자인 교육의 기초를 터득하게 한다.

음악교과교재연구및지도법 /2/
Studies in Teaching Materials &
Instructional Methods in Musics
음악 전반에 걸쳐 개념과 조건 등을 연구해 봄으로써 디자인의 실재적 쓰임새와 유용성을 현대 생활에 적용해 본다.

음악분석 Ⅰ, Ⅱ /2/
Analysis of Music
음악 작품의 내적 구조를 살펴보고 그 조직을 이론적으로 표현하는데 음악 분석의 목표를 둔다.

관현악지휘법 Ⅰ, Ⅱ /1(2)/
Conducting of Wind & String Ⅰ,Ⅱ
훌륭한 연주를 할 수 있도록 Baton으로 각자의 연주자에게 전달하는 방법을 실제 연습을 통하여 익힌다.

오페라워크샵 /2/
Opera Workshop
종합 예술인 오페라를 통해 음악의 다양성을 접하고 오페라 가수로서의 능력배양 및 함양에 그 목적을 둔다.

영어딕션 Ⅰ, Ⅱ /1/
Diction English Ⅰ,Ⅱ
성악을 전공하는 학생들은 정확한 가사전달이 필수요건으로 공부하게 되는데 영어권의 노래를 함에 있어서는 우리말의 구조와 다른 영어 딕션을 체계적인 학습을 통해 훈련하여 정확한 가사전달에 목표를 둔다.

건반화성학 Ⅰ, Ⅱ /1(2)/
Keyboard Harmony Ⅰ,Ⅱ
음악의 주어진 이론과 실기를 건반에 의하여 연주함을 그 목적에 둔다.

음악교습법 Ⅰ, Ⅱ /1(2)/
Music Pedagogy Ⅰ,Ⅱ
전문지도자 양성을 위한 중요한 기초과목으로서 교수법에 관한 이론 및 실험 실습과정을 통해서 유능한 지도자로서의 자질을 확립시킴에 목표를 둔다.

오페라무대연기 /1(2)/
Opera Stage Acting
자칫 성악가들이 가창능력에 비중을 두고 지도하고 배우기 쉽다, 노래에 어울리는 연기력과 무대매너, 또 무대연기가 뿐 아니라 조명, 분장, 연출, 무대제작 등에 대한 지식을 이해함으로 종합예술인 오페라에 대해 이해할 수 있는 분야의 교과목이다.

사회체육학과

▶ 교 육 목 적 ◀

현대 사회인들이 산업화, 과학화된 현대 사회에서 가질

수 있는 신체적, 정신적, 사회적 건강에 대한 문제의 해결과 건강한 삶의 질을 영위하고 누릴 수 있도록 이끌 수 있는 과학적인 기초 지식과 경영관리 능력을 갖추고 동시에 특정 스포츠 종목에 대한 고도의 기능과 다양한 실기지도 능력을 갖춘 사회체육현장에서 선도해 나갈 수 있는 유능한 사회체육 전문 지도자를 양성하는데 그 목적이 있다.

▶ 교 육 목 표 ◀

1. 신체적, 정신적, 사회적 건강한 생활을 지향하는 유능한 사회체육지도자의 양성
2. 습득한 능력을 살린 다양한 사회봉사를 통한 봉사정신 함양
3. 어학능력과 정보처리 능력배양으로 체육문화를 선도하는 지도자 양성

□ 교과과정표(전공과목)

학년	학기	교과목명	학점	시간
1	1	사회체육학개론	3	3
1	1	수상안전지도	3	3
1	2	스포츠미디어	3	3
1	2	인체해부학	3	3
2	1	노인체육의이론과실제	3	3
2	1	스포츠미디어	3	3
2	1	골프지도	2	4
2	1	수상스포츠지도	1	2
2	1	유아체육의이론과실제	3	3
2	2	스포츠마사지지도	1	2
2	2	스키지도	2	4
2	2	스포츠경영론	3	3
2	2	인체해부학	3	3
2	2	운동역학	3	3
3	1	레크레이션댄스지도	2	4
3	1	래프팅지도	2	4
3	1	배드민턴지도	1	2
3	1	운동생리학	3	3
3	1	등산및캠핑지도	2	4
3	1	인라인스케이트지도	1	2
3	1	응급처치지도	1	2
3	1	진로지도상담I	0	P
3	2	사회체육지도론	3	3
3	2	스포츠마케팅	3	3
3	2	운동처방론	3	3
3	2	트레이닝방법론	3	3
3	2	진로지도상담 II	0	P
4	1	여가레크레이션의이론과실제	3	3
4	1	스포츠이벤트사례연구	3	3
4	1	실버레포츠지도	2	4
4	1	파크골프지도	1	2
4	1	레저서비스론	3	3
4	1	현장실습	3	
4	1	진로지도상담 III	0	P
4	2	장애인체육의이론과실제	3	3
4	2	구기지도	2	4
4	2	볼링지도	1	2
4	2	노인운동건강관리	3	3
4	2	레저스포츠실습	2	4
4	2	풋살지도	1	2
4	2	현장실습	3	
4	2	진로지도상담I V	0	P
4-1,2		졸업종합평가	0	P

□ 교과목 해설

사회체육학개론 3 (3)

Introduction to Sport & Recreation

사회체육의 일반적인 이해와 역사적 배경 및 외국의 사회체육에 대한 이해를 기초로 하여 연령별, 단계별 사회체육 프로그램을 작성하고 이를 활용할 수 있게 하며, 현대사회에 있어서 사회체육의 필요성과 가치를 알며, 사회체육의 제반 이론과 구성 요소, 운영방법 등을 숙지하여 이를 기초로 바람직한 사회체육프로그램 활용법을 익혀 평생스포츠의 기능을 하게 한다.

수상안전지도 3 (3)
Teaching Method of Swimming
기본 수영 영법의 이론과 기능을 습득하여 사회체육지도자로서의 능력을 겸비하고, 수영의 기본 영법(자유형, 배영, 평형, 접영)을 익히고, 안전교육을 함께 터득하여 구조능력을 겸비한 사회체육지도자로서 지도할 수 있는 능력을 겸비한다.

스포츠미디어 3 (3)
Sports Media
스포츠 미디어는 TV, 라디오, 신문, 잡지, 광고 등의 매스미디어를 합리적으로 운영할 수 있는 스포츠 미디어 전문가의 양성을 전제로 디지털 시대의 일상과 밀접한 연관을 맺고 있는 스포츠 및 매스 미디어를 이해하고 스포츠 커뮤니케이션 현상과 관련된 개념, 이론, 기법 등을 과학적으로 학습하고자 한다.

인체해부학 3 (3)
Human Anatomy
인체를 대상으로 하는 체육학을 학습하는데 있어서 필수적인 과정으로 골격계, 근육계, 순환계, 호흡계, 신경계의 구조와 명칭을 중심으로 현미경적 해부학과 육안적 해부학을 학습한다.

노인체육의이론과실제 3 (3)
The Theory and Practice of Elderly sports
노인체육활동의 기본을 이해하고 보다 건강한 노후생활을 위해 체육의 전반적인 것을 이론과 그에 따르는 노인건강증진을 위한 프로그램과 실천을 학습하기 위함을 목적으로 한다.

스포츠미디어 3 (3)
sports media
스포츠 미디어는 TV, 라디오, 신문, 잡지, 광고 등의 매스미디어를 합리적으로 운영할 수 있는 스포츠 미디어 전문가의 양성을 전제로 디지털 시대의 일상과 밀접한 연관을 맺고 있는 스포츠 및 매스 미디어를 이해하고 스포츠 커뮤니케이션 현상과 관련된 개념, 이론, 기법 등을 과학적으로 학습하고자 한다.

골프지도 2 (4)
Teaching Method of Golf
골프의 역사, 기본기술, 규칙 그리고 심판법을 터득하며 골프 경기능력을 습득하여, 사회체육지도자로서 지도할 수 있는 능력을 겸비한다.

수상스포츠지도 1 (2)
Teaching Method of Aquatic Sports
수상스포츠의 기본기술 습득을 통해 여가 생활의 한 방법으로 널리 대중화되고 있는 수상스포츠에 대해 사회체육지도자로서 지도할 수 있는 능력을 겸비한다.

유아체육의이론과실제 3 (3)
The Theory and Practice of Kid Sports
유아나 어린이들의 조화로운 발달을 위하여 움직임의 경험이 매우 중요하며, 또한 이들은 움직이는 그 자체를 즐기며 좋아한다. 이처럼 유아나 어린이들이 즐거워하는 신체활동을 통하여 신체발달, 심리적인 발달, 사회적, 정서적인 발달을 유도함으로써 교육의 효율을 높이고 전인적 인간육성에 그 목적을 둔다.

스포츠마사지지도 1 (2)
Teaching Method of sportsmassage
스포츠마사지의 이론과 실기수업을 통하여 학생들이 일상에서 일어날 수 있는 상해를 예방하고 피로를 억제시킬 수 있는 것을 목표로 하고 있다.

스키지도 2 (4)
Teaching Method of Ski
스키의 역사, 기본기술 등을 배움으로써 여가 생활의 한 방법으로 널리 대중화되고 있는 스키에 대해 사회체육지도자로서 지도할 수 있는 능력을 겸비한다.

스포츠경영론 3 (3)
Sports Management
스포츠 경영에 대한 올바른 이해를 도모하고 이를 바탕으로 스포츠 부문에서 스포츠 경영의 중요성과 필요성을 수강생들에게 인식·주지시키며, 나아가 스포츠경영 발전을 통해 체육학문의 위상을 제고시키는데 그 목적을 두고 있다.

인체해부학 3 (3)
Human Anatomy
인체를 대상으로 하는 체육학을 학습하는데 있어서 필수적인 과정으로 골격계, 근육계, 순환계, 호흡계, 신경계의 구조와 명칭을 중심으로 현미경적 해부학과 육안적 해부학을 학습한다.

운동역학 3 (3)
Sports Biomechanics
기능학(kinesiology)과 운동역학(sports biomechanics)의 차이점을 설명하고 운동역학(kinetics)과 운동학(kinematics)의 개념 및 물리(physics)의 기본개념을 익히게 하고 인체 해부학(human anatomy)의 일반적인 개요를 익히게 하여 운동장면에서 나타나는 상황을 분석하여 효율적인 운동 수행 능력을 발휘 할 수 있게끔 하는데 있다.

레크리에이션댄스지도 2 (4)
Teaching Method of Recreation Dance
레크리에이션댄스는 모든 춤을 폭넓게 응용할 수 있으며 우리 생활 속에서 쉽게 접하지 못한 민속무용, 재즈댄스, 댄스스포츠 등의 기본스텝을 단순하게 구성하여 반복연습을 통해 기능 습득을 할 수 있는 교육적 목표 달성을 위한 수단으로 활용할 수 있다.

래프팅지도 2 (4)
Teaching Method of Rafting
레저스포츠종목으로 래프팅을 즐기려는 사람들이 폭발적으로 늘어나고 있으며, 전문적인 기술과 지도력을 겸비한 지도자를 육성함으로써, 다양한 분양에 접목 시킬 수 있는 지도자 육성을 목표로 한다.

배드민턴지도 1 (2)
Teaching Method of Badminton
배드민턴의 역사, 기본기술, 규칙 그리고 심판법을 터득하며 배드민턴 경기능력을 습득하여, 사회체육지도자로서 지도할 수 있는 능력을 겸비한다.

운동생리학 3 (3)
Exercise Physiology
운동선수들의 경기력 향상과 일반인들의 건강증진을 위한 사회체육지도자의 기본능력을 습득한다.

등산및캠핑지도 2 (4)
Teaching Method of mountain climbing & Camping
등산 및 캠핑의 기본기술 습득을 통해 여가 생활의 한 방법으로 널리 대중화되고 있는 산악스포츠에 대해 사회체육지도자로서 지도할 수 있는 능력을 겸비한다.

인라인스케이트지도 1 (2)
Teaching Method of Inline Skate
인라인 스케이트의 역사, 기본기술 등을 배움으로써 여가 생활의 한 방법으로 널리 대중화되고 있는 인라인스케이트에 대해 사회체육지도자로서 지도할 수 있는 능력을 겸비한다.

응급처치지도 1 (2)
Teaching Method of First Aid & Safety
응급처치는 우리 일상생활에 필요한 과목중의 하나이다. 야외활동을 많이 하는 학과이기에 사고의 위험성이 일어날 우려가 많이 있다. 그래서 스포츠 활동상황에서 자주 일어나는 사고를 미연에 방지하고 신속, 적절, 정확하게 처치 할 수 있는 능력을 키우는데 그 목적이 있다.

사회체육지도론 3 (3)
Leadership of Leisure Recreation

사회체육의 일반적인 지도와 역사적 배경 및 외국의 사회체육에 대한 이해를 바탕으로 하여 현장에서의 효과적인 지도를 할 수 있게 한다.

스포츠마케팅 3 (3)
sports marketing
잡지, 신문, 방송매체, 인터넷 등을 통해 스포츠에 관련된 뉴스거리가 봇물처럼 쏟아지고 있는 요즈음 새로운 산업군으로 각광받는 스포츠 용품업, 스포츠 시설업, 스포츠 서비스업 등의 체계적이고 과학적인 마케팅 전략을 알아본다.

운동처방론 3 (3)
Exercise Prescription
각 체력 요소에 대한 생리학적 원리와 구분을 할 수 있도록 하며, 각 체력 요소별로 타당하고 신뢰성 있는 장비의 사용법을 통하여 올바른 운동처방을 내릴 수 있는 능력을 기른다.

트레이닝방법론 3 (3)
Training Methodology
운동의 종류와 필요량(강도, 시간, 빈도)을 가장 합리적이고, 과학적인 방법으로 구성하고, 이를 체력운동 현장에 적용할 수 있도록 한다.

여가레크리에이션의이론과실제 3 (3)
The Theory and Practice of Recreation
사회체육지도자에게 필요한 여가활동의 여러 가지 과정을 습득하여 다양한 게임과 스포츠, 야외활동 그리고 문화-예술 활동 등 주로 대상에 따라 집단적인 레크리에이션 프로그램의 개발과 구성의 적용을 연구 학습한다.

스포츠이벤트사례연구 3 (3)
Sports Event Management
스포츠이벤트 과정에 대한 이해를 토대로 각 과정의 효율적인 관리방안을 연구하는 과목으로 기획화, 조직화, 홍보, 실행에 관한 각종 이론과 다양한 이벤트 실무를 연구한다.

실버레포츠지도 2 (4)
Teaching Method of Elderly Leisure sports
노인들에게 필요한 여러 가지 레저스포츠 종목과 야외활동, 문화예술 활동 등을 집중적으로 학습한다.

파크골프지도 1 (2)
Teaching Method of ParkGolf
파크골프는 공원 개념에 골프의 게임요소를 합쳐, 적은 부지에서 '어린아이부터 노인, 3세대 가족, 장애인등 누구나' 즐길 수 있도록 골프를 재편성한 커뮤니케이션 스포츠이다.

레저서비스론 1 (2)
Theory of Leisure service
각종 레저관련 단체에서 레저산업과 관련한 여러 가지 서비스형태를 이해하고 레저산업에서 보다 큰 부가가치를 창출하기 위하여 다양한 이론적 체계와 우수한 서비스 사례를 학습한다.

장애인체육의이론과실제 3 (3)
The Theory and Practice of the Individuals with Disabilities
장애인들에게 필요한 각종 스포츠의 이론과 교수법을 시청각 교육 및 실습을 통하여 장애인체육의 지도능력을 기르고 장애인스포츠의 특성과 경기방법 규칙 등을 학습한다.

구기지도 2 (4)
Teaching Method of Ball Sports
기초적인 체력을 완비하며, 다양하고 전문적인 사회체육 및 레져 스포츠를 현장에서 지도할 수 있는 전문인으로서의 자질을 겸비한다.

볼링지도 1 (2)
Teaching Method of Bowling

볼링의 역사, 기본기술, 전술, 규칙 그리고 심판법을 터득하며 볼링 경기능력을 습득하여, 사회체육지도자로서 지도할 수 있는 능력을 겸비한다.

노인운동건강관리 3 (3)
Health Management for the Elderly
현대사회에서 노인들이 갖는 신체적 및 심리사회적 문제에 대해 이해하고, 이를 토대로 노인들에게 적절한 건강관리 서비스를 제공하기 위한 이론과 실무를 습득한다. 이를 위하여 노인들에게 적합한 건강관리 프로그램을 개발하고 이를 관리할 능력을 학습한다.

레저스포츠실습 2 (4)
Exercise of Leisure sports
레저스포츠에 대한 수요가 증가함에 따라 점차 사회에서 요구하는 전문적인 레저스포츠 지도자의 양성을 위해 다양한 실습활동을 통해 전문가를 육성한다.

풋살지도 1 (2)
Teaching Method of Futsal
풋살의 역사, 기본기술, 전술, 규칙 그리고 심판법을 터득하며 풋살 경기능력을 습득하여, 사회체육지도자로서 지도할 수 있는 능력을 겸비한다.

현장학습 Ⅰ,Ⅱ
Field Experience Ⅰ,Ⅱ
학교에서 습득한 이론적 지식을 바탕으로 실제 사회기관에서의 적응훈련과 직업적성 등을 통하여 실무능력을 기르는데 있다.

미래인재개발대학

▶ 교 육 목 적 ◀

학습단절이 있는 성인학습자 그리고 일과 학습을 병행해야 하는 성인학습자를 위하여 성인학습자 친화형 교과과정, 특화과정을 통하여 미래의 초고령 사회 및 기존 취업 분야에서 기술을 Up-skilling하여 새로운 꿈과 미래를 준비할 수 있도록 하는데 목적이 있다.

▶ 교 육 목 표 ◀

1. 고령사회 및 노인의 특징에 관한 이론적 기반과 의사소통 역량을 갖춘 실무형 인재를 양성한다.
2. 고령사회로의 사회적 변화에 대한 예측과 실버산업에 대한 이해로써 시대가 요구하는 디자이너 역량을 갖춘 인재를 양성한다.
3. 금융산업현장에 재직하고 있는 실무자에게 금융정보학 분야의 기술을 향상시킴으로써 활용도가 높은 금융기술전문가를 양성한다.

실버산업공학과

▶ 교 육 목 적 ◀

실버산업공학과는 본교가 가지고 있는 사회복지분야의 강점과 5년간의 실버산업 특성화 대학의 실적을 활용하여 향후 초고령 사회에 대비한 국가 차원의 인재를 육성(각종 기술 분야 재직자 중심)하고, 공공 기술의 성격이 강한 실버산업공학 기술 개발에 기여하고자 한다.

▶ 교 육 목 표 ◀

1. 고령사회에 기초한 제반 산업부문의 역량을 갖춘 실무형 인재를 양성한다.
2. 인구구조 및 산업구조 등의 환경 변화에 능동적으로 대처할 수 있는 창의적 인재를 양성한다.
3. 실버산업공학의 연구 및 프로그램 개발능력을 갖춘 글로벌 리더를 양성한다.
4. 노인 창업 및 노인 일자리 창출에 이바지할 수 있는 전문적 인재를 양성한다.

□ 교과과정표(전공기초/전공선택)

학년	학기	교과목명	학점	시간
1	1	기초학력보완과정:수학	P	2
1	1	실무영어I	2	2
1	1	핵심역량개발I	3	3
1	1	실버산업공학론	3	3
1	2	기초학력보완과정:국어	P	2
1	2	실무영어Ⅱ	2	2
1	2	핵심역량개발Ⅱ	3	3
1	2	실버산업공학기술	3	3
2	1	기초학력보완과정:과학	P	2
2	1	실무영어Ⅲ	2	2
2	1	실버산업론	3	3
2	1	실버산업과 컴퓨터공학	3	3
2	1	객체지향언어개론과응용	3	3
2	1	현장직무과정I	2	3
2	2	알고리즘이해와분석	3	3
2	2	컴퓨터구조와구성	3	3
2	2	노년학이해	3	3
2	2	현장직무과정Ⅱ	2	3
3	1	정보네트워크시스템	3	3
3	1	운영체제이해	3	3
3	1	유니버설디자인I	3	3
3	1	현장직무과정Ⅲ	2	3
3	1	진로지도상담Ⅰ	P	0
3	2	웹프로그래밍개론과응용	3	3
3	2	상품디자인	3	3

3 - 2	실버제품설계와개발	3	3
3 - 2	윈도즈프로그래밍과응용	3	3
3 - 2	현장직무과정Ⅳ	2	3
3 - 2	진로지도상담Ⅱ	P	0
4 - 1	실버산업창업	3	3
4 - 1	유니버설디자인Ⅱ	3	3
4 - 1	소프트웨어공학론과응용	3	3
4 - 1	현장직무과정Ⅴ	2	3
4 - 1	진로지도상담Ⅲ	P	0
4 - 2	전자상거래론과응용	3	3
4 - 2	유니버설HCI	3	3
4 - 2	게임공학론과실버산업	3	3
4 - 2	산학협동프로젝트	2	3
4 - 2	진로지도상담Ⅳ	P	0
4-1,2	졸업종합평가	P	0

□ 교과목 해설

기초학력보완과정

Basic Complementary Courses; BCC

대학수학에 필요한 기초학력을 갖추고 학습단절기간의 공백을 보완하기 위한 과목으로 국어영역, 수학영역, 과학영역으로 구성되어 있다. 기초학력 보강을 통한 대학수학능력의 증진과 대학교육과정 이수 과정에서의 자신감 제고를 목적으로 한다.

실무영어 Ⅰ,Ⅱ,Ⅲ /2/

Business English Courses; BEC Ⅰ,Ⅱ,Ⅲ

글로벌 시대 기업경쟁력을 제고하기 위해서는 모든 구성원들이 실무분야에서 능통한 영어를 구사해야 한다. 기업의 구성원들도 기업의 글로벌화에 부응하여 자기직무분야에서 영어로 모든 업무를 처리할 수 있는 능력이 필요하다. 언어의 기능(말하기, 읽기, 쓰기)과 기업의 직무 내용(무역, 기획 등)에 따라 과정이 분류되며 직무수행 생산성 제고에 목적을 둔다.

핵심역량개발 Ⅰ,Ⅱ /3/

Key Competencies Courses; KCC Ⅰ,Ⅱ

핵심역량개발은 직장인에게 실무능력보다도 직업생활에서는 중요한 영역이다. 리더십핵심역량을 의사소통기술, 인간관계기술, 자기관리능력, 조직관리능력, 변화관리능력, 문제해결능력으로 설정하여 직장에서의 리더십 역량을 향상시키고, 직업인으로서 성장발전할 수 있는 가능성을 제시하며, 업무를 해나가는데 있어 필요한 자신감을 육성하도록 한다.

실버산업공학론 /3/

Introduction to Silver-Industry Engineering

여러 가지 공학이 실버산업인구 고령화와 더불어 개인의 생물학적, 사회적, 심리적 측면의 노화뿐 아니라 사회가 당면하는 노인문제들에 대한 이론적, 학문적 내용을 소개하고 노화에 관계된 실제적으로 여러 분야 공학이 여러 측면이 실버산업적용 실버산업공학에 대한 기초 이해와 분석하는 능력을 증진시키는데 그 목적이 있다.

실버산업공학기술 /3/

technologies for silver-industry engineering

실버산업공학에 대한 기본 기술로 C 언어 프로그래밍에 대한 이해와 임베디드 시스템, OS 등 고급과목에 대한 기본 지식을 고찰한다.

실버산업론 /3/

Principles of Silver Industry

현대사회에서 급속도로 진행되고 있는 고령화에 대응할 역량을 구비한 실버산업인력 양성에 필요한 기초 과정으로 실버산업공학과 학생들에게 실버산업에 대한 개괄적인 소개를 하는 것을 목적으로 한다.

실버산업과 컴퓨터공학 /3/

Silver Industry and computer engineering

컴퓨터, 네트워크, 인터넷에 대한 이해와 유비쿼터스 통신의 기본을 이해한다.

객체지향언어개론과 응용 /3/
Introduction to object oriented programming
본 과목은 노화 및 이에 따른 손상, 장애, 재활의 개념을 이해하고 성공적 노화를 영위할 수 있도록 노인건강관리에 필요한 기초지식을 숙지하는 데 본 과목의 목적이 있다.

현장직무과정 Ⅰ,Ⅱ,Ⅲ,Ⅳ,Ⅴ /2/
Practicum Education Ⅰ,Ⅱ,Ⅲ,Ⅳ,Ⅴ
본 교과목은 실버산업공학 전공학생을 개별적 관심분야에 적합한 실버산업공학 및 직무 업체에서 한학기당 16주(매주1일 8시간근무)동안 직무교육을 받도록 하여 현장 맞춤형 지식과 실무기술을 습득하는데 그 목적을 둔다.

알고리즘이해와 분석 /3/
Introduction to Algorithm
컴퓨터 응용에서 자주 발생하는 문제를 효과적으로 분석하고, 이를 토대로 알고리즘을 작성하는 기법을 익힌다.

컴퓨터구조와 구성 /3/
Introduction to Computer Architecture
컴퓨터의 기본적인 구성과 구조를 이해하고 컴퓨터의 동작원리를 탐구한다.

노년학의 이해 /3/
Principles of Gerontology
인구 고령화와 더불어 개인의 생물학적, 사회적, 심리적 측면의 노화뿐 아니라 사회가 당면하는 노인문제들에 대한 이론적, 학문적 내용을 소개하고 노화에 관계된 실제적이고 정책적인 문제를 이해하고 분석하는 능력을 증진시키는데 그 목적을 둔다.

정보네트워크시스템 /3/
Introduction to Computer Networks
컴퓨터 네트워크 구성방식, 계층별 구성 요소, 클라우드 등 컴퓨터 네트워크 설계를 고찰한다.

운영체제이해 /3/
Introduction to Operating System
컴퓨터 시스템의 하드웨어를 제어하고 시스템 전체를 관리하는 운영 체제의 주요 기능을 습득하고, 실제 UNIX 등의 운영 체제를 습득한다.

유니버설디자인 Ⅰ,Ⅱ /3/
Communication Service Design Ⅰ,Ⅱ
시각적 커뮤니케이션을 디자인하는데 있어 필요한 기반지식과 기술을 연구하고 인문분야에서의 지식기반 정보와 과학적 데이터의 체계적인 시각화 작업에서 디자인의 중요성을 인식하고, 새로운 표현가능성을 연구함은 디자인개발에 중요한 요소이다.

웹프로그래밍개론과 응용 /3/
Principles of Web Programming
JSP와 서블렛 등의 핵심 웹 프로그래밍 기술에 대해 이해한다.

상품디자인 /3/
Brand Packaging Design
마케팅방법론을 전개하여 제품판매에 가장 직접적인 영향을 끼칠 수 있는 전략이 브랜드 전략이며 이를 잘 수행할 수 있는 수단으로 패키지를 활용할 경우 매우 효과적인 결과를 얻을 수 있다. 이에 수반되는 디자인마케팅을 운영하는 체제에 있어서 브랜드의 이해와 활용방안을 적극적으로 연구하고 심도 깊은 패키지 디자인 방법을 부여한다.

실버제품설계와 개발 /3/
Introduction to Embedded System
임베디드 시스템의 정의 및 특징을 이해한다.

윈도즈프로그래밍과 응용 /3/
Introduction to windows programming

비주얼 윈도우 기반 응용프로그램인 VC++, MFC 프로그래밍을 이해한다.

실버산업창업 /3/
Business for Older Generation
본 과목은 다양한 부분의 실버산업분야에서 창업을 위해 필요한 기본적 지식과 그 기법을 학습하고 나아가 창업의 사례와 실무를 익히는 것을 그 목적으로 한다.

소프트웨어공학론과 응용 /3/
Principle of Software Engineering
실제 상황에서 효율적이고 신뢰할만한 소프트웨어를 경제적으로 개발하기 위한 것으로써, 응용 소프트웨어를 어떻게 효과적으로 제작하고 유지 보수를 할 것인지를 학습한다.

전자상거래론과 응용 /3/
Introduction to Electronic Commerce
인터넷을 매개로 한 재화 및 서비스의 상거래가 전자상거래인 e-비지니스 분야 전자 상거래의 주요 시스템과 업무 프로시저를 파악한다.

유니버설 HCI /3/
Introduction to Human-Computer Interaction
인간의 정보처리 과정을 이해하여 이를 시각, 청각, 촉각, 후각적인 표시장치를 설계하는데 응용하고, 음성통신 및 컴퓨터 소프트웨어에 활용하는 방법을 사례 중심으로 다루어 이에 대한 기본지식을 취득한다.

게임공학론과 실버산업 /3/
Principles of Game Engineering
게임 제작 시 필요한 게임 기획, 그래픽 디자인, 프로그램 제작, 게임 기구 등에 대해 고찰한다.

산학협동 프로젝트 /2/
Industrial-Educational Practice
실버산업공학 이론과 실습을 병행하여 직무자의 기업 및 연계산업과의 실적용 능력을 제고하기 위하여 타 학부와의 다학제적인 캡스톤디자인방식을 운영함으로써 본 강좌를 통하여 그동안의 학습내용을 실무에 적용 확장할 수 있는 능력을 강화한다.

유니버설디자인공학과

▶ 교 육 목 적 ◀

유니버설디자인은 공익차원에서 취급되어야 할 사회자본 기능도 내포하고 있는 디자인 지식 행동으로 제품과 환경, 커뮤니케이션디자인과 건축에 이르기까지 다양한 영역을 수용하는 총체적 연구 분야이다. 유니버설디자인공학과는 산업분야에서 요구되어지는 실용교육을 지향하며 유니버설디자인과 공학을 연계하여 융 복합 전공분야로 발전시켜 산학연에 활용성이 높은 전문 디자이너 양성을 육성하는데 그 목적이 있다.

▶ 교 육 목 표 ◀

1. 유니버설디자인 기반기술의 산업적 활용성 및 다양한 가치관과 개성이 존중되는 사회를 위한 유니버설디자인 마인드 인프라에 부합되는 디자이너를 양성한다.
2. 목적지향 맞춤형 실용교육을 통하여 창의적이고 능동적인 전문디자이너를 육성한다.
3. 인간중심형 디자인혁신활동과 사회기여능력을 갖춘 인재를 양성한다.
4. 산업계 교류를 통한 새로운 이론과 교육방법을 창출하고 도입, 실시하며 국제교류를 통하여 세계화에 기여하는 전문 인재를 양성한다.

□ 교과과정표(전공기초/전공선택)

학년	학기	교과목명	학점	시간
1	1	기초학력보완과정:수학	P	0

1 - 1	실무영어 I	2	2
1 - 1	핵심역량개발 I	3	3
1 - 1	산업디자인사	3	3
1 - 2	기초학력보완과정:국어	P	0
1 - 2	실무영어 II	2	2
1 - 2	핵심역량개발 II	3	3
1 - 2	유니버설디자인공학론	3	3
2 - 1	기초학력보완과정:과학	P	0
2 - 1	실무영어 III	2	2
2 - 1	평면조형	3	3
2 - 1	디자인트랜드연구	2	3
2 - 1	실버산업과 디자인	2	3
2 - 1	현장직무과정 I	2	3
2 - 2	커뮤니케이션서비스디자인 I	2	3
2 - 2	미디어공학개론	3	3
2 - 2	인터랙션디자인 I	2	3
2 - 2	입체조형	2	3
2 - 2	브랜드패키징디자인 I	2	3
2 - 2	현장직무과정 II	2	3
3 - 1	인터랙션디자인 II	3	3
3 - 1	커뮤니케이션서비스디자인 II	3	3
3 - 1	사회복지와 디자인	2	3
3 - 1	브랜드패키징디자인 II	3	3
3 - 1	현장직무과정 III	2	3
3 - 1	진로지도상담 I	P	0
3 - 2	휴먼팩터디자인론	2	3
3 - 2	서스테이너블프로덕트디자인 I	2	3
3 - 2	디자인힐링	3	3
3 - 2	유니버설스페이스디자인	3	3
3 - 2	현장직무과정 IV	2	3
3 - 2	진로지도상담 II	P	0
4 - 1	퍼블릭디자인	3	3
4 - 1	서스테이너블프로덕트디자인 II	3	3
4 - 1	유니버설건축환경	3	3
4 - 1	유니버설 UX디자인	3	3
4 - 1	현장직무과정 V	2	3
4 - 1	진로지도상담 III	P	0
4 - 2	디자인마케팅	3	3
4 - 2	유니버설디자인세미나	3	3
4 - 2	산학협동연구	2	3
4 - 2	진로지도상담 IV	P	0
4-1,2	졸업종합평가	P	0

□ 교과목 해설

기초학력보완과정

Basic Complementary Courses; BCC

대학수학에 필요한 기초학력을 갖추고 학습단절기간의 공백을 보완하기 위한 과목으로 국어영역, 수학영역, 과학영역으로 구성되어 있다. 기초학력 보강을 통한 대학수학능력의 증진과 대학교육과정 이수 과정에서의 자신감 제고를 목적으로 한다.

실무영어 I,II,III /2/

Business English Courses; BEC I,II,III

글로벌 시대 기업경쟁력을 제고하기 위해서는 모든 구성원들이 실무분야에서 능통한 영어를 구사해야 한다. 기업의 구성원들도 기업의 글로벌화에 부응하여 자기직무분야에서 영어로 모든 업무를 처리할 수 있는 능력이 필요하다. 언어의 기능(말하기, 읽기, 쓰기)과 기업의 직무 내용(무역, 기획 등)에 따라 과정이 분류되며 직무수행 생산성 제고에 목적을 둔다.

핵심역량개발 I,II /3/

Key Competencies Courses; KCC I,II

핵심역량개발은 직장인에게 실무능력보다도 직업생활에서는 중요한 영역이다. 리더십핵심역량을 의사소통기술, 인간관계기술, 자기관리능력, 조직관리능력, 변화관리능력, 문제해결능력으로 설정하여 직장에서의 리더십 역량을 향상시키고, 직업인으로서 성장발전할 수 있는 가능성을 제시하며, 업무를 해나가는데 있어 필요한 자신감을 육성하도록 한다.

산업디자인사 /3/

History of Industrial design
현대디자인 현상의 이론은 산업혁명 전,후를 기점으로 사회 질서의 경제적, 과학적, 문화적 기능과 깊게 연계되어 왔다. 다라서 사회적 구조와 산업디자인의 상호 관련성을 산업혁명 초기단계에서부터 현 디지털시대까지 시대적 변화를 세분하여 고찰하고 또한 각 시대의 디자인 이론가들의 사상을 고찰해 봄으로써 현대 디자인에 대한 비판과 통찰력을 길러 디자인의 개념을 정립하여 그 과정에서 디자인의 주체가 되는 디자이너의 존재와 역할에 대해 알아본다. 그리고 디자인이 우리 생활 속에서 차지하고 있는 범위를 설정함으로써 미래디자인의 전망에 대해 예측할 수 있는 능력을 배양한다.

유니버설디자인공학론 /3/
Universal Design Engineering Theory
유니버설디자인을 한마디로 정의한다면"각기 처지가 다른 다양한 사람들이 최대한으로 편리하게 사용할 수 있도록 그 가능성을 넓히는 디자인"이라고 할 수 있다. 그러므로 디자인 단계에서 연령층이나 신체적, 문화적 혹은 처한 사용 환경에 따른 개별 특성 등과 같은 다양한 요구와 정황을 이해하고, 디자인함으로써 인간, 사용자 중심의 디자인 결과물을 창출하는데 있어 공학적 기초 지식과 실무역량을 습득하는데 목적이 있다.

평면조형 /3/
Plane modeling
평면적인 조형요소를 통한 사고의 표현능력을 키우며 그를 바탕으로 다양한 형태나 색감, 질감 등의 평면적인 표현작업을 기초로 조형적 감각훈련을 통한 유니버설디자인 전공 작업에서의 디자인개발에 활용할 수 있는 능력을 배양한다.

디자인트랜드연구 /2/
A Study on the Design trend
본 교과목은 디자인 전 분야의 트랜드 변화에 대한 이해도를 배양하는 연구과목으로 다양한 미디어 및 사회문화의 변화 속에서 유니버설디자인의 정체성을 찾아 발전시키는 Concepture 디자인 전략이 필요하다.

실버산업과 디자인 /2/
Aging-Friendly & Design
본 교과목은 급속도로 진행되어가는 고령화 사회에 대응할 실버산업역량 강화에 요구되어지는 기초과정으로 유니버설디자인공학과 학생들에서 실버산업에 대한 이해를 도모하고 공학적 지식 함양 및 디자인산업과의 연계지식을 습득한다.

현장직무과정 Ⅰ,Ⅱ,Ⅲ,Ⅳ,Ⅴ /2/
Practicum Course Ⅰ,Ⅱ,Ⅲ,Ⅳ,Ⅴ
본 교과목은 유니버설디자인공학 전공학생을 개별적 관심분야에 적합한 디자인산업체 및 직무업체에서 한학기당 16주(매주1일 8시간근무)동안 직무교육을 받도록 하여 현장 맞춤형 지식과 실무기술을 습득하는데 그 목적을 둔다.

커뮤니케이션서비스디자인 Ⅰ,Ⅱ /2/
Communication Service Design Ⅰ,Ⅱ
성공적인 광고나 홍보캠페인의 요체는 본질적으로 인력자원의 개발 및 관리에 있다. 따라서 본 교과목은 디자이너로서 활동함에 필수적인 커뮤니케이션 능력을 향상시키는데 목표를 두고 다양한 실습을 통하여 디자이너의 종합적 능력을 배양하는데 학습 목표를 두고 있다.

미디어공학개론 /3/
Introduction to Media Engineering
미디어공학은 인문사회 / 예술분야와 공학 분야가 서로를 이해하고 존중하며 유기적으로 협력하도록 도와주는 프로그램으로 핵심적인 역할을 하고 있다. 21세기 첨단산업이라 할 수 있는 문화영상콘텐츠 산업을 이끌어 갈 고급인력을 양성하는 것을 그 목적으로 한다. 특히 인터넷, 디지털 방송 시대에 적합한 첨단 미디어를 제작하는데 필요한 영상공학지식과 디자인능력을 습득하는 것에 주안점을 두고 있다.

인터렉션디자인 Ⅰ,Ⅱ /2/
Interaction Design Ⅰ,Ⅱ
디지털 영상디자인의 전반분야(컴퓨터그래픽,CF제작, 뮤직비디오, 영화기법)를 이론, 실기를 통하여 영상의 조형적, 미학적 특성을 학습하여 영상 실기제작을 통하여 이론과 함께 디지털미디어 디자인 소프트웨어를 통한 실제 제작 경험을 살린다.

입체조형 /2/
Cubic modeling
디자인을 전개하는 과정에서 가능한 많은 조형체험을 함으로써 독창적인 입체조형물을 창출할 수 있고 디자이너에게 요구되는 능력들을 종합적으로 개발 연구하는데 근본이 되는 과정이다.

브랜드패키징디자인 Ⅰ,Ⅱ /2/
Brand Packaging Design Ⅰ,Ⅱ
마케팅방법론을 전개하여 제품판매에 가장 직접적인 영향을 끼칠 수 있는 전략이 브랜드 전략이며 이를 잘 수행할 수 있는 수단으로 패키지를 활용할 경우 매우 효과적인 결과를 얻을 수 있다. 이에 수반되는 디자인마케팅을 운영하는 체제에 있어서 브랜드의 이해와 활용방안을 적극적으로 연구하고 심도 깊은 패키지 디자인 방법을 부여한다.

사회복지와 디자인 /2/
Social Welfare & Design
사회복지의 개념, 사회복지의 발전과정, 방법, 분야 등 사회복지 전반에 대한 개괄적인 연구를 통해 현대사회에 있어서 사회 복지의 위치와 역할, 디자인과의 상호연계성을 연구한다.

휴먼팩터디자인론 /2/
Introduction to Human factor Design
디자인에 있어서 인간공학의 일반적인 개념과 문제를 체계적으로 파악, 연구함으로써 도구와 인간요소를 올바르게 이해하여 인간의 작업, 인간과 기계와의 작업을 효율적으로 수행하며, 인간이 조작하는 장치에 관한 여러 요소나 문제점을 해결할 수 있는 기반능력을 갖추어야 한다.

서스테이너블프로덕트디자인 Ⅰ, Ⅱ /2/
Sustainable Product Design Ⅰ, Ⅱ
공통적 주제에 의한 제품디자인 방침을 공식화 하고 아이디어 단계에서 종합하여 제시하는 단계까지의 디자인 프로세스별 표현기술을 개발하고 공통적 프로젝트에 적응할 수 있는 프로덕트디자이너로서의 조형력과 해석력을 기른다.

디자인 힐링 /3/
Design Healing
삶과 환경속에서 보기만해도 좋아보이는 공간, 제품, 예술품, 디자인활동 등의 힐링에 대한 안목을 넓히고 전문화된 지식의 습득을 위하여 여러 분야의 힐링디자인 가능성에 대한 고찰과 사례를 학습하여 힐링디자인 평가와 필요성을 살펴본다. 이는 유니버설디자이너의 다양한 역할을 수행할 수 있는 글로벌 인재육성을 목표로 한다.

유니버설스페이스디자인 /3/
Universal Space Design
21세기 디자인 패러다임의 변화에 따른 무형적, 유형적 공간 환경의 변화를 예측하고 이에 대한 효과적인 공간 환경 계획을 수립하여 이를 수행하기 위한 실행 능력을 함양한다.

퍼블릭디자인 /3/
Public Design
본 과정에서는 최근 지방자치화에 따른 지역디자인의 중요성을 재인식하고 향후 유니버설 디자인으로의 확대 가능성을 기반으로 현실성 있는 퍼브릭디자인 분야의 전문 디자이너 양성을 위함에 학습목표를 둔다.

유니버설건축환경 /3/
Universal Architectural Environment

기업도 사회적 책임이 점차 강조되어 가는 시대에 유니버설 디자인은 우리에게 있어서 디자인 행위의 본질적 목적을 제시해 주는 중요 키워드로 적응 되어 가고 있다. 이에 디자이너의 실무적 유니버설 디자인 발상과 표현에 대한 학습에 대한 유연성을 확대함을 학습 목표로 한다.

유니버설UX디자인 /3/
Universal User Experience Design
사용자와의 약속을 위한 서비스로 사용자 경험은 세분화되고 구체화된 지침을 마련한다. 서비스 혹은 제품의 사용자경험은 디자인 근간, 철학, 전략, 방향, 개념 등으로 시작되며 구체적인 인터랙션 논리(Logic), 플로우(Flow), GUI 가이드, 모션 효과에 대한 상세한 설명 등이 담긴다. 즉, 유니버설한 사용자경험을 지속하기 위해 각 부분별 개발에 필요한 내용들을 상세히 습득함을 학습 목표로 한다.

디자인마케팅 /3/
Design Marketing
브랜드마케팅의 기초적인 요소와 궁극적인 목적을 학습하고 동시에 브랜드컨셉 개발을 체험함으로써 디자이너에게 필요한 전략적 마인드를 함양시키고자 한다.

유니버설디자인세미나 /3/
Universal Design Seminar
유니버설디자인 이론 및 실습을 통한 수업의 심화과정으로 유니버설디자인이 적용되는 커뮤니케이션, 프로덕트, 환경, 공공디자인 등 다양하고 종합적인 Proposal을 작성하여 유니버설디자인프로세스의 적응능력 배양과 개인의 제반 포트폴리오를 작성한다.

산학협동연구 /2/
Industrial-Educational Cooperation
유니버설디자인 이론과 실습을 병행하여 직무자의 기업 및 연계산업과의 실적용 능력을 제고하기 위하여 타학부와의 다학제적인 캡스톤디자인방식을 운영함으로써 본 강좌를 통하여 그동안의 학습내용을 실무에 적용 확장할 수 있는 능력을 강화한다.

금융정보학과

▶ 교 육 목 적 ◀

금융정보학과는 경제 및 금융현상에 대한 사회과학적 통찰과 분석능력 배양을 통하여 금융 분야의 교양 있는 전문가를 육성한다.

▶ 교 육 목 표 ◀

1. 금융 산업현장에서 즉시 활용 가능한 금융정보 전문가를 양성한다.
2. 금융기관 이외 다수의 일반기업에서 활용 가능한 금융, 재무분석 전문 인력을 양성한다.
3. 미래 금융시장의 불확실성을 관리할 수 있는 금융정보분석, 파생상품, 리스크 관리 등 금융정보에 대한 기반 이론 및 실무 능력을 배양한다.

□ 교과과정표(전공기초/전공선택)

학년	학기	교과목명	학점	시간
1	1	기초학력보완과정:수학	P	0
1	1	실무영어 I	2	2
1	1	핵심역량개발 I	3	3
1	1	경제학강의	3	3
1	1	통계학기초	3	3
1	2	기초학력보완과정:국어	P	0
1	2	실무영어 II	2	2
1	2	핵심역량개발 II	3	3
1	2	금융시장의 이해	3	3
1	2	금융기관의 이해	3	3
2	1	기초학력보완과정:과학	P	0

2 - 1	실무영어Ⅲ	2	2
2 - 1	금융상품분석기초	3	3
2 - 1	금융정보시스템	3	3
2 - 1	데이터분석패키지	3	3
2 - 1	재무회계	3	3
2 - 1	현장직무과정I	2	3
2 - 2	기업경영분석	3	3
2 - 2	가치평가	3	3
2 - 2	세무회계	3	3
2 - 2	현장직무과정Ⅱ	2	3
3 - 1	증권투자분석	3	3
3 - 1	선물및옵션	3	3
3 - 1	리스크관리	3	3
3 - 1	기업금융	3	3
3 - 1	현장직무과정Ⅲ	2	3
3 - 1	진로지도상담Ⅰ	P	0
3 - 2	금융기관자산관리	3	3
3 - 2	부동산관리방법론	3	3
3 - 2	경기분석론	3	3
3 - 2	현장직무과정Ⅳ	2	3
3 - 2	진로지도상담Ⅱ	P	0
4 - 1	부동산투자방법론	3	3
4 - 1	투자방법론	3	3
4 - 1	마케팅	3	3
4 - 1	고객관리	3	3
4 - 1	현장직무과정Ⅴ	2	3
4 - 1	진로지도상담Ⅲ	P	0
4 - 2	금융통계자료분석	3	3
4 - 2	조세제도와 조세정책	3	3
4 - 2	재무설계	3	3
4 - 2	현장직무과정Ⅵ	2	3
4 - 2	진로지도상담Ⅳ	P	0
4-1,2	졸업종합평가	P	0

□ 교과목 해설

기초학력보완과정

Basic Complementary Courses; BCC

대학수학에 필요한 기초학력을 갖추고 학습단절기간의 공백을 보완하기 위한 과목으로 국어영역, 수학영역, 과학영역으로 구성되어 있다. 기초학력 보강을 통한 대학수학능력의 증진과 대학교육과정 이수 과정에서의 자신감 제고를 목적으로 한다.

실무영어 Ⅰ,Ⅱ,Ⅲ /2/

Business English Courses; BEC Ⅰ,Ⅱ,Ⅲ

글로벌 시대 기업경쟁력을 제고하기 위해서는 모든 구성원들이 실무분야에서 능통한 영어를 구사해야 한다. 기업의 구성원들도 기업의 글로벌화에 부응하여 자기직무분야에서 영어로 모든 업무를 처리할 수 있는 능력이 필요하다. 언어의 기능(말하기, 읽기, 쓰기)과 기업의 직무 내용(무역, 기획 등)에 따라 과정이 분류되며 직무수행 생산성 제고에 목적을 둔다.

핵심역량개발 Ⅰ,Ⅱ /3/

Key Competencies Courses; KCC Ⅰ,Ⅱ

핵심역량개발은 직장인에게 실무능력보다도 직업생활에서는 중요한 영역이다. 리더십핵심역량을 의사소통기술, 인간관계기술, 자기관리능력, 조직관리능력, 변화관리능력, 문제해결능력으로 설정하여 직장에서의 리더십 역량을 향상시키고, 직업인으로서 성장발전할 수 있는 가능성을 제시하며, 업무를 해나가는데 있어 필요한 자신감을 육성하도록 한다.

경제학강의 /3/

Principles of Economics

금융시장과 금융상품 등을 이해하기 위해 필요한 기본 경제이론을 중점적으로 다룬다.

통계학 기초 /3/

Introduction to Statistics

금융정보 전공에 있어 필요한 통계학의 기초 이론을 습득케 하여 관련 분야에 응용할 수 있는 능력을 기르도록 한다.

금융시장의 이해 /3/
Introduction to Financial Market
금융시장의 성립배경, 금융시장에의 참여주체, 금융시장의 기능에 대한 이해를 통해 금융 시장 전반에 대한 기초 지식을 정립하도록 한다.

금융기관의 이해 /3/
Financial Institution
급변하는 금융시장에서 금융기관의 본질을 이해함으로써 금융기관이 금융 산업 발전에 어떻게 관여하게 되는지 학습한다.

금융상품분석기초 /3/
Financial Instrument Analysis
제1금융권과 제2금융권의 차이와 그에 따른 금융상품의 구성 및 개발에 대한 특수성을 이해하도록 한다.

금융정보시스템 /3/
Financial Information System
금융업에 있어 정보기술의 관련성과 중요성을 이해하도록 한다.

데이터분석패키지 /3/
Data Analysis Package
데이터에 대한 통계처리 능력 배양을 통해 금융정보 해석 및 창출 능력을 기르도록 한다.

재무회계 /3/
Financial Accounting
산업분석, 기업분석에 기초가 되는 회계이론을 학습하게 함으로써 금융정보의 해석 및 이용을 이론적으로 견고하게 한다.

현장직무과정 Ⅰ,Ⅱ,Ⅲ,Ⅳ,Ⅴ,Ⅵ /2/
Practicum Education Ⅰ,Ⅱ,Ⅲ,Ⅳ,Ⅴ,Ⅵ
본 교과목은 금융정보학 전공학생을 개별적 관심분야에 적합한 금융 산업 및 직무업체에서 직무교육을 받도록 하여 현장 맞춤형 지식과 실무기술을 습득하는데 그 목적을 둔다.

기업경영분석 /3/
Business Management Analysis
경제학의 미시적 요소와 경영학의 회계적 요소의 융합적 분석을 통해 경영자가 기업경영에 있어서 필요한 의사결정과정을 이해하도록 함

가치평가 /3/
Valuation
신규 사업 및 기업 인수합병 추진 시 그 타당성 평가에 필요한 기초 이론을 학습하도록 한다.

세무회계 /3/
Tax & Accounting
세법의 규정에 따라 조세부담능력의 기준이 되는 과세소득과 세액의 산정에 관한 재무적 정보를 이해관계자에게 전달하는 기능을 학습하도록 한다.

증권투자분석 /3/
Securities Investment Analysis
증권분석으로 거시적으로는 경기예측 및 전망 능력을 배양하고 미시적으로는 투자자들의 투자심리를 이해하도록 한다.

선물 및 옵션 /3/
Futures and Options
환율, 금리, 주가 등의 움직임에 따라 변동하게 되는 통화(외환), 주식, 채권 등 기초 금융 자산이나 채무의 미래가치에 대한 거래에 대해 기초 지식을 익히도록 한다.

리스크관리 /3/
Risk Management
금융기관이 직면하는 금융리스크에 초점을 맞추어 금융리스크 관리의 기초를 익힌다.

기업금융 /3/
Corporate Finance
기업 재무관리담당자가 기업 가치를 극대화 시키는 방법을 익히는데 필요한 기초 지식을 학습한다.

금융기관자산관리 /3/
Financial Institution Asset Management
금융기관의 예금유동성 관리와 대출유동성 관리를 배움으로써 금융기관의 경영원칙을 이해한다.

부동산관리방법론 /3/
Real Estate Management
부동산상품 관리에 대한 기초 개념을 이해하고, 부동산상품을 분석하기 위해 필요한 논리적 종합적 사고능력을 배양한다.

경기분석론 /3/
Economic Analysis
경기는 수많은 변수들에 의해 영향을 받게 되며 변수들은 직간접적인 상호작용을 통해 변수들에게 영향을 미침. 경기는 이러한 영향을 통해 전체적인 방향성을 나타내게 되며 이러한 경제현상이 금융시장에 어떤 영향을 미치는지를 학습한다.

부동산투자방법론 /3/
Real Estate Investment
자산으로서 부동산에 대한 이해를 바탕으로 투자전략을 살펴보고 주택금융 등의 부동산을 담보로 하는 금융시장에 관한 이론을 익히며, 부동산업의 일반이론을 학습하고 이를 기초로 부동산투자의 능력을 배양한다.

투자방법론 /3/
Investment Theory
자본시장의 자유화 및 개방화 추세에 맞추어 세계경제의 불확실성이 커지는 가운데 재무 관리사, 일반투자자로서 투자시장에 참여하기 위한 투자의 기본적 내용을 학습한다.

마케팅 /3/
Marketing
금융기관 마케팅의 제 원리를 이해하여 금융소비자의 행동원리, 금융상품과 마케팅수단, 시장분석과 세분화, 마케팅믹스의 형성과 운용전략을 학습한다.

고객관리 /3/
Customer Management
금융 산업은 서비스 산업의 하나로 치열한 경쟁과정에서 계획성 있는 고객관리가 필요하므로 고객의 중요성 인식을 바탕으로 금융기관의 고객관리 방법을 학습한다.

금융통계자료분석 /3/
Financial Data Analysis
이전에 습득한 전문통계지식을 토대로 금융 및 사회 전 분야에서 많이 이용되는 연속형 및 범주형 자료, 금융자료 등을 SAS를 이용하여 실습함으로써 금융, 통계, 데이터처리 과목 간 융합적 학습이 이루어지도록 한다.

조세제도와 조세정책 /3/
Tax System and Tax Policy
조세제도와 조세정책의 변화는 경제적 요소뿐만 아니라 사회적 요구에 의해서도 발생하며 개별 경제주체에 미치는 영향이 다양하므로 이러한 변화를 예측하고 어떻게 대응해 나갈지를 학습한다.

재무설계 /3/
Principle of Financial Planning
개인들의 재무목표를 발굴하고 이를 재무 및 금융 이론과 프로세스를 통해 달성하는 과정을 학습한다.

연계전공

실버산업연계전공학부

▶ 교 육 목 적 ◀

강남대학교 창학이념과 교육목적에 맞추어 미래의 실버산업에서 필요로 하는 인적자원 수요를 적극적으로 반영한 실무적 교육을 강화하여 고령화 사회를 발전적으로 이끌어갈 실버산업 전문인력 양성을 목적으로 한다.

▶ 교 육 목 표 ◀

1. 고령화 사회에 대비하여 노인의 삶의 질 향상에 기초한 제반 실버산업의 영역을 이해시킨다.
2. 실버산업연계전공 각각의 특수 분야에서 필요한 전문적인 지식과 기술 습득을 위해 노력한다.
3. 각 실버산업연계전공 특수 분야에서의 현장경험을 실시하여 해당 부문 전문가 양성을 목표로 한다.

실버세무금융연계전공

▶ 교 육 목 적 ◀

고령화에 따른 노인의 경제적 삶을 풍요롭게 설계하기 위하여 필요로 하는 경제, 금융 및 세무에 관한 전문적 지식 습득을 통하여 실버금융전문가로서의 인재양성을 목적으로 한다.

▶ 교 육 목 표 ◀

1. 고령화 사회에서의 노인계층에 대한 경제적 삶의 질 향상을 위한 기초 경제 및 금융지식 습득을 독려함.
2. 노년층을 대비한 개인 재무설계의 전문화를 위한 세무 및 회계적 기초지식 습득을 독려함.
3. 다원화되고 있는 실버산업 각 부문에 대한 경영 전반적 지식 함양을 통한 실무적 실버금융전문가 육성.
4. 금융자산관리와 세무회계에 관한 체계적 지식 습득을 통하여 유능한 실버재무설계사 배출을 목표함.

□ 교과과정표

이수구분	학년	학기	교과목명	학점	시간	개설학부 /전공
기초과목	1	1	실버금융개론	3	3	실버산업학부
	1	2	회계학원론	3	3	세무학과
전공선택과목	2	1	실버산업마케팅	3	3	실버산업학부
	2	1	중급회계 I	3	3	세무학과
	2	1	재무관리원론	3	3	실버산업학부
	2	2	실버경영조직론	3	3	실버산업학부
	2	2	부가가치세법	3	3	세무학과
	2	2	소득세법 I	3	3	세무학과
	3	1	금융자산관리론	3	3	실버산업학부
	3	1	법인세법 I	3	3	세무학과
	3	1	소득세법 II	3	3	세무학과
	3	2	파생자산관리론	3	3	실버산업학부
	3	2	법인세법 II	3	3	세무학과
	4	1	금융기관경영론	3	3	실버산업학부
	4	1	재산제세법	3	3	세무학과
	4	2	실버산업과창업	3	3	실버산업학부
전공필수	4	1,2	졸업종합평가	P	-	실버산업연계전공학부

□ 교과목해설

실버금융개론 /3/

Introduction to Senior Finance

본 과목은 재무관리원론의 전 단계로서 개인재무(금융설계) 및 기업재무의 기본적 과정인 현재가치 평가법을 중심으로 한 금융기초역량을 연마하는데 그 목적이 있

다. 또한 실버세대의 가치 있는 삶을 영위하기 위한 경제적 과정을 준비 설계하는 개인재무설계과정 및 이에 필요한 기초적 금융이론을 학습한다. 여기에는 은퇴설계를 비롯하여 투자설계, 위험 및 보험설계, 부동산 설계 및 상속설계, 세금설계 등의 개괄적 학습이 포함된다.

회계학원론 /3/

Principles of Accounting

기업의 경제활동에 의해 발생하는 자산·부채 등의 증감변동에 관련되는 거래를 계정과목로 분류하고 일정기간의 기업활동성과를 산정하는 과정인 기업회계에 대한 이해와 응용능력을 배양하는 과목이다.

실버산업마케팅 /3/

Marketing Management for Senior Industry

실버산업 기업이 당면하고 있는 마케팅 문제의 성격과 환경적 요인을 설명하고 마케팅 활동의 주요 영역인 제품계획, 가격결정광고 및 판매촉진, 시장조사등에 대한 의사결정에 필요한 지식을 습득케 한다. 또한 마케팅 의사결정에 필요한 각종 정보를 과학적으로 수집, 분석하고 해석하는 기법을 습득시키고 응용방법을 이해시킨다.

중급회계 I /3/

Intermediate Accounting I

회계원리에서 습득한 회계의 기본원리를 토대로 기업외부이해관계자의 의사결정에 유용하게 이용될 수 있는 재무정보를 이해하고, 재무회계 정보를 올바로 해석할 수 있는 능력을 배양한다.

재무관리원론 /3/

Principles of Financial Management

본 과목은 경영학의 재무분야 학문 중 가장 기초가 되는 과정으로서 실버산업학과 학생들로 하여금 실버자산운용의 재무적 기초를 이해시키고 기업과 개인의 투자의사결정 및 자본조달의사결정과정에 관한 기본원리를 습득시키는 것을 그 목적으로 하고 있다. 또한 이러한 원리습득을 바탕으로 실버산업의 재무전공자로서의 자질을 함양시키는 것을 그 목적으로 한다.

실버경영조직론 /3/

Management Organization

이 과목은 경영학에 관한 기초개념과 현대기업의 경영원리를 이해시키고 새로운 경영학에 관한 지식과 기법을 습득하도록 한다. 아울러 집단 및 조직에서의 인간행동을 설명하는 이론적, 실증적 배경에 대한 설명과 그 행동에 영향을 주는 제 요인들을 파악하고 관리하는 능력을 습득하는 것을 목적으로 한다.

부가가치세법 /3/

Value Added Tax Law

기업에 부과되는 부가가치세를 이해시키고자 부가가치세법의 일반이론을 검토함과 동시에 법령, 시행령, 시행규칙, 기본통칙 등의 법 해설을 중심으로 공부하는 과목이다.

소득세법 I

Income Tax Law I

소득세법 중 종합소득세 과세대상, 과세물건, 과세표준 및 세율 등에 대한 내용을 학습함. 소득과세의 가장 기초적인 과목이다.

금융자산관리론 /3/

Financial Asset Management

본 과목은 실버계층의 자산관리를 위한 기본 단계로서 주식, 채권 및 현금성 금융상품 등과 같은 유가증권 투자에 관한 기본적 원리와 각 유가증권의 가격결정이론에 대하여 학습하는 것을 그 목적으로 한다. 또한 증권회사의 Cyber Trading System을 이용하여 가상투자연습을 직접 실행함으로써 현실세계에서의 투자경험도 살릴 수 있는 기회를 제공한다.

법인세법 Ⅰ /3/
Corporation Income Tax Law Ⅰ
법인세법, 동 시행령 및 시행규칙에 관한 이론과 세법해설 및 과세표준액의 계산에 관한 종합적인 내용을 중점적으로 다룬다.

소득세법 Ⅱ /3/
Income Tax Law Ⅱ
소득세법 중 양도소득세의 과세대상, 과세물건, 과세표준 및 세율 등에 대한 학습소득세 신고절차 내용 숙지함.

파생자산관리론 /3/
Derivative Asset Management
본 과목은 실버계층의 자산관리에 반드시 필요한 파생상품에 대한 기초지식을 연마시킨다. 주식, 채권, 부동산 등의 현물자산을 기초자산으로 하여 파생된 선도, 선물, 스왑 및 옵션 등의 다양한 파생금융상품에 대한 가격결정 기본 원리와 투자기법을 습득하는 것을 목적으로 한다. 또한 이러한 파생금융상품을 바탕으로 포트폴리오 투자에 따르는 제반 위험을 관리하여 고객의 자산을 효과적으로 관리하는 기법을 연마할 수 있는 기본적 능력을 배양하도록 유도한다.

법인세법 Ⅱ /3/
Corporation Income Tax Law Ⅱ
법인 기업에 과세되는 법인세를 이해시키기 위해 법인세법, 동시행령 및 시행규칙에 관한 이론과 세법 해설 및 과세표준액의 계산에 관한 종합적인 내용을 중점적으로 다룬다.

금융기관경영론 /3/
Financial Institutions Management
실버산업과 관련된 각종 기업과 그들 기업에게 자금을 조달해 주는 기능을 수행하고 있는 금융기관들의 경영활동에서 야기되는 다양한 재무적 위험 요소를 확인하고 그 관리기법을 터득하는 것을 목적으로 한다. 이는 크게 나누어 자산부채관리기법(ALM), 위험가치평가법(Value at Risk) 및 신용위험관리 및 환위험관리로 구분된다.

재산제세법 /3/
Property Tax Law
재산의 보유와 관련한 종합부동산세, 경제적 가치가 있는 재산의 생전 및 사후의 무상이전을 과세물건으로 하여 부과되는 조세인 상속세 및 증여세와 같은 재산제세의 해석 및 그 적용에 관하여 탐구하는 것을 학습목표로 한다.

실버산업과창업/3/
Entrepreneurship for Senior Industry
본 과목은 다양한 부분의 실버산업분야에서 창업을 위해 필요한 기본적 지식과 그 기법을 학습하고 나아가 창업의 사례와 실무를 익히는 것을 그 목적으로 한다.

실버건강관리연계전공

▶ 교 육 목 적 ◀

노인의 신체적 및 심리적 특성에 대한 이해를 바탕으로, 노인들의 건강한 생활을 지원할 수 있는 전문지식과 기술을 갖춘 인재 양성을 목적으로 한다.

▶ 교 육 목 표 ◀

1. 고령사회와 노인의 특성에 대하여 이해하도록 함
2. 노인건강관리와 관련된 전문지식 습득을 고양함
3. 노인건강관리를 지도할 수 있는 기술과 현장경험에

따른 지원을 제공함

4. 노인체육전문가, 노인건강 증진 프로그램 개발 전문가, 노인 care manager 양성을 목표로 함.

□ 교과과정표

이수구분	학년	학기	교과목명	학점	시간	개설학부 /전공
기초과목	1	1	실버산업개론	3	3	실버산업학부
	1	1	노인레포츠	3	3	실버건강연계전공
	1	2	노년학개론	3	3	실버산업학부
	1	2	인체해부학	3	3	사회체육학과
전공선택과목	2	1	노인건강의이해	3	3	실버산업학부
	2	1	노인체육론	3	3	사회체육학과
	2	1	노인댄스스포츠	3	3	실버건강연계전공
	2	2	노인건강관리론	3	3	실버산업학부
	2	2	노인아쿠아에어로빅	3	3	실버건강연계전공
	3	1	노년기건강평가	3	3	실버산업학부
	3	1	운동생리학	3	3	사회체육학과
	3	1	노인건강마사지	3	3	실버건강연계전공
	3	2	노인건강프로그래밍	3	3	실버산업학부
	3	2	노인안전관리	3	3	실버건강연계전공
	3	2	노인건강관리실습	3	3	실버건강연계전공
	4	1	치료레크리에이션	3	3	실버건강연계전공
전공필수	4	1,2	졸업종합평가	P	-	실버산업연계전공학부

□ 교과목해설

실버산업개론 /3/

Introduction to Senior Industry

현대사회에서 급속도로 진행되고 있는 고령화에 대응할 역량을 구비한 실버산업인력 양성에 필요한 기초 과정으로 실버산업학부 학생들에게 실버산업에 대한 개괄적 소개를 그 목적으로 한다.

노인레포츠 /3/

Senior Leisure Sports

노인계층에서도 야외에서 활동하는 다양한 레저스포츠에 대한 관심과 참여가 높아지고 있음에 따라 노인들이 신체활동에 대한 무리 없이 흥미롭게 참여할 수 있는 여러 가지 레저스포츠 종목을 체험하고 지도법을 익혀 유능한 전문지도자를 양성함을 그 목적으로 한다.

노년학개론 /3/

Introduction to Gerontology

인구 고령화는 사회경제적 전반에 걸친 우리 삶의 전반적인 변동을 요구한다. 따라서 본 과목은 개인의 생물학적·신체학적·심리학적·사회학적인 측면에서의 노화뿐 아니라 사회가 당면하는 노인문제에 대한 이론적·학문적인 내용을 소개하고, 노화와 관련된 실제적이고 정책적인 문제들을 이해하고 분석하는 능력을 증진시키는 데 목적을 둔다.

인체해부학 /3/

Human Anatomy

인체를 대상으로 하는 체육학을 학습하는데 있어서 필수적인 과정으로 골격계, 근육계, 순환계, 호흡계, 신경계의 구조와 명칭을 중심으로 현미경적 해부학과 육안적 해부학을 학습한다.

노인건강의이해 /3/

Introduction to Senior Health

인간의 노화과정, 질병 및 노년기의 건강에 관한 기초지식을 학습하고, 질병 예방 및 건강증진 대책에 관해서 학습하는데 목적이 있다. 이것을 토대로 노인건강증진을 위한 다양한 실버산업 서비스 및 제품개발에 필요한 이론적 기반을 구축한다.

노인체육론 /3/

The Theory of Elderly sports

노인체육활동의 기본을 이해하고 보다 건강한 노후생활을 위해 체육의 전반적인 것을 이론과 그에 따르는 노

인건강증진을 위한 프로그램과 실천을 학습하기 위함을 목적으로 한다.

노인댄스스포츠 /3/

Senior Dance Sports

춤으로서 노인의 건강을 목적 달성을 위하여 우리 주변의 민속무용, 댄스스포츠, 재즈댄스, 재즈탭댄스, 포크댄스 등과 같은 춤과 운동경기 등의 움직임을 좋아하는 음악에 맞추어 누구나 쉽게 즐길 수 있도록 자유롭게 구성된 춤으로서, 이론과 기능을 습득하는데 있다.

노인건강관리론 /3/

Introduction to Health Management for Seniors

본 과목은 노화 및 이에 따른 손상, 장애, 재활의 개념을 이해하고 성공적 노화를 영위할 수 있도록 노인건강관리에 필요한 기초지식을 숙지하는 데 그 목적이 있다.

노인아쿠아에어로빅 /3/

Aqua Aerobics for Seniors

수영의 기본 영법(자유형, 배영, 평영, 접영)을 익히고, 수중안전에 관한 지식과 수중 인명 구조능력을 터득하여 아울러 실버 아쿠아 에어로빅을 통한 다양한 기능과 이론을 습득하여 사회체육지도자로서 지도할 수 있는 능력을 겸비한다.

노년기건강평가/3/

Measurement and Evaluation of Physical Function for Seniors

노인운동기능의 제반 측정방법과 측정결과를 평가 할 수 있는 능력을 배양하고, 운동검사의 분석을 통하여 각 대상들에게 적절한 운동의 종류, 강도, 빈도, 시간 등을 처방할 수 있는 능력을 키우는데 목적이 있다.

운동생리학 /3/

Exercise Physiology

운동선수들의 경기력 향상과 일반인들의 건강증진을 위한 사회체육지도자의 기본능력을 습득한다.

노인건강마사지 /3/

Senior Sports Massage

신체활동으로 인한 골격근의 피로 회복을 촉진 시키는데 도움이 될 수 있는 마사지 동작을 체계적으로 실습한다.

노인건강프로그래밍 /3/

Practicum for Senior Health Care

본 과목은 노인건강관리론에서 숙지한 이론적인 지식을 바탕으로 지역사회 현장에서 노인건강관리를 적용함으로써 이론과 현장의 괴리를 극복하고 현장에서의 실제적인 노인건강관리를 지도해 보는 것에 그 목적이 있다.

노인안전관리 /3/

Safety Management for the Elderly

급속히 변해가는 사회현상 및 여건과 노화에 따라 나타나는 심신의 기능상의 변화로 인해 노인들은 많은 위험에 노출되어 있다. 사회생활이나 심신에 위험과 피해가 없는 안전한 상태의 유지를 위해 일상생활상의 다양한 위험의 존재에 관해 알고 사고를 미연에 방지할 수 있는 안전관리의 지식과 기술을 습득한다.

노인건강관리실습 /3/

Field Practice in Health Management for Seniors

노인건강관리의 실무를 현장에서의 실습을 통해 습득함으로써 이론과 실무를 결합하는 전문적 지식체계를 구축한다.

치료레크리에이션

Therapeutic Recreation

사람들의 성장과 발달을 촉진하고 행동에 있어 바람직한 변화를 가져올 수 있도록 일련의 신체적, 정서적, 그

리고/또는 사회적인 행동에 있어 의도적인 개입을 위해 레크리에이션 서비스를 활용하는 과정이다.

실버교육상담연계전공

▶ 교 육 목 적 ◀

노인의 사회적 심리적 특성에 대한 이해를 바탕으로 노인 및 가족들의 제반 문제를 해결하기 위한 전문적 교육 ·상담 서비스를 제공할 수 있는 인재 양성을 목적으로 한다.

▶ 교 육 목 표 ◀

1. 고령사회와 노인에 대해 이해하도록 함.
2. 노인대상 평생교육 및 노인상담에 대한 전문지식 습득을 고양함.
3. 노인의 삶의 질 향상을 위한 노후생활설계, 노인평생교육프로그램개발과 운영 및 노인상담기술 습득을 고양함.
4. 노인교육프로그램전문가, 노인상담전문가, 고령자취업 coordinator 양성을 목표로 함.

□ 교과과정표

이수구분	학년	학기	교과목명	학점	시간	개설학부(과)/전공
기초과목	1	1	실버산업개론	3	3	실버산업학부
	1	1	교육학개론	3	3	교육학과
	1	2	노년학개론	3	3	실버산업학부
	1	2	교육심리학	3	3	교육학과
전공선택과목	2	1	노인교육과상담	3	3	실버산업학부
	2	2	실버소비자행동론	3	3	실버산업학부
	2	2	노인교수학습이론	3	3	실버교육연계전공
	3	1	실버여가문화산업론	3	3	실버산업학부
	3	1	평생교육론	3	3	교육학과
	3	1	교육공학	3	3	교육학과
	3	2	노인교육상담실습	3	3	실버교육연계전공
	3	2	노인상담론	3	3	실버교육연계전공
	4	1	노후생활설계와상담	3	3	실버산업학부
	4	1	평생교육실습	3	3	교육학과
	4	1	사회심리학	3	3	교육학과
전공필수	4	1,2	졸업종합평가	P	-	실버산업연계전공학부

□ 교과목해설

실버산업개론 /3/

Introduction to Senior Industry

현대사회에서 급속도로 진행되고 있는 고령화에 대응할 역량을 구비한 실버산업인력 양성에 필요한 기초 과정으로 실버산업학부 학생들에게 실버산업에 대한 개괄적 소개를 그 목적으로 한다.

교육학개론 /3/

Introduction to Pedagogy

교육의 기본 개념을 이해하고 교육학에서 다루어지는 연구 영역들과 문제에 대하여 기본적인 이해를 갖도록 하고, 교육학에 대한 흥미와 학문적 동기를 갖도록 한다.

노년학개론 /3/

Introduction to Gerontology

인구 고령화는 사회경제적 전반에 걸친 우리 삶의 전반적인 변동을 요구한다. 따라서 본 과목은 개인의 생물학적·신체학적·심리학적·사회학적인 측면에서의 노화뿐 아니라 사회가 당면하는 노인문제에 대한 이론적·학문적인 내용을 소개하고, 노화와 관련된 실제적이고 정책적인 문제들을 이해하고 분석하는 능력을 증진시키는 데 목적을 둔다.

교육심리학 /3/

Educational Psychology

교수-학습과정을 이해하고 그 과정을 개선하는 방법의

개발을 핵심과제로 삼고, 교육에 대한 심리학적 연구에서 원리와 이론, 교수절차, 학습자와 학교에 대한 측정과 평가의 실행방법을 터득하게 하고, 학습과정에 심리학적 방법의 적용 능력을 갖추게 한다.

노인교육과상담 /3/
Education and Counseling for the Aged
실버산업의 수요자인 중고령자 대상 커뮤니케이션 역량을 습득하기 위하여 노년기 삶의 전반에 나타나는 다양한 관심사와 사회심리적인 문제에 관한 교육 및 상담 이론과 실무 기술을 학습한다. 아울러 노년기 삶의 전반에 나타나는 다양한 관심과 사회심리적인 문제를 살펴보고 활용할 수 있는 상담기술을 습득하여 실제 사례에 적용할 수 있도록 한다.

실버소비자행동론 /3/
Consumer Behavior for Senior Industry
증가하는 노령화인구의 중요성 및 노년층 소비자 시장에 대한 체계적인 이해와 아울러 마케터들과 소비자행동을 공부하는 학생들에게 마케팅전략수립과정에서 유용하게 이용될 노인층소비자에 대한 정보를 습득시키는데 그 목적이 있다.

노인교수학습이론 /3/
Teaching and Learning Theory of the Aged
노인 학습특징을 고려한 교수법 개발을 위한 기초능력을 함양한다. 특히 노인의 특성에 맞는 교수법, 매체활용기법, 교재제작법 등을 습득함으로써 효과적인 노인교육 전문가를 양성한다.

실버여가문화산업론 /3/
Introduction to Senior Leisure and Culture
노인들이 활기찬 노후를 보낼 수 있도록 지원하는 다양한 여가문화서비스 및 프로그램 개발과 관련된 실버산업의 현황과 발전 방안을 학습하는데 목적이 있다.

평생교육론 /3/
Lifelong Education
평생교육은 앞으로 전개될 21세기 한국교육의 가장 중요한 개념이다. 이에 따라 미래 교육 전문직에 종사할 수강생에게 평생교육이론에 대한 기본적인 이해와 함께 평생교육 실제에 대한 전문적인 지식을 습득하게 하고 평생교육현장을 직 · 간접적으로 경험하게 한다.

교육공학 /3/
Educational Technology
교육의 효과, 효율성을 어떻게 높일 수 있을 것인가에 대하여 연구하는 학문으로 교수-학습이론, 시청각 이론, 통신이론, 개별화 수업, 교수매체활용, 교수설계, 컴퓨터 보조 수업과 함께 정보통신기술의 발달과 함께 정보화 사회에서 요구되는 다양하고 효과적인 교육의 방법으로 원격교육, 웹 기반 교육 등에 관한 이론 및 실제 등에 대하여 학습한다.

노인교육상담실습 /3/
Aged Counseling Practice
상담의 이론을 이해하고, 노인의 삶의 질을 향상시킬 수 있는 상담기법의 활용능력을 함양한다. 노인들의 생활에서 통합된 정체성 발달에 조력하고, 세대간의 조화와 노년기의 행복을 영위하는데 도움이 되는 개인의 내적 특성과 주변 환경변화에 능동적으로 대처할 수 있는 능력의 발달에 조력할 수 있는 실제적 상담능력을 함양한다.

노인상담론 /3/
Elderly Counselling
노인의 생계비 문제, 심신건강 및 주택문제, 여가활동 및 고독감 문제 등 노후생활에서 경험하는 노인문제를 분석하고 종합하여 적절한 상담을 제공하는 지식과 기술을 배운다. 구체적으로 노인상담의 이론과 기법을 습

득하도록 한다.

노후생활설계와상담/3/

Life Planning and Counselling for Seniors

노인의 심리 사회 경제적 문제에 대한 개입방법에 대한 이론적 고찰과 실제를 경험할 수 있는 기회를 제공한다.

평생교육실습 /3/

Practicum of Life-long Education

평생교육사란 일정 규모 이상의 사회교육단체(평생교육)에서 교육과정의 운영 및 편성과 프로그램의 분석과 평가를 담당하는 자를 의미한다. 평생교육의 이념을 당성하기 위한 전문성과 능력 있는 평생교육기관 종사자를 양성하여 실제 평생교육기관에서 이루어지는 다양한 사회교육(평생교육)프로그램을 효과적으로 계획하고 실천 및 분석 · 평가하는 능력을 기르게 된다.

사회심리학 /3/

Social Psychology

일상생활에서, 타인이 존재한다고 생각하거나, 상상이나 상징으로 타인이 존재하여 개인의 생각, 감정 및 행동에 영향을 이해하고 설명하려는 사회심리학의 다양한 이론을 교육 상황이나 실제생활에서 적용할 수 있도록 하는데 목적이 있다.

실버공학연계전공

<이하 폐지>

실버산업컨설팅

<이하 폐지>

중국통상연계전공

▶ 교 육 목 적 ◀

중국어 및 중국학에 기본적인 소양을 갖추고 무역 및 통상업무에도 정통한 특성화되고 전문성을 갖춘 인재를 양성하는데 목적이 있다.

▶ 교 육 목 표 ◀

1. 중국 문화의 이해
2. 중국통상 실무 습득

□ 교과과정표

개설전공	학년	학기	교 과 목 명	학점	시간
국제통상	2	1	무역상무론	3	(3)
	2	1	마케팅원론	3	(3)
	2	1	외환론	3	(3)
	2	2	국제경제론	3	(3)
	2	2	무역영어	3	(3)
	3	1	무역결제론	3	(3)
	3	2	국제마케팅론	3	(3)
	3	2	국제통상정책론	3	(3)
중국어문화	3	1	고급중국어 I	3	(3)
	3	1	☆영상중국어	3	(4)
	3	2	고급중국어 II	3	(3)
	3	2	☆중한통번역연습	3	(4)
	4	1	무역중국어	3	(3)
중국실용지역	3	1	중국경제의 이해	3	(3)
	3	2	중국경제법입문	3	(3)
	4	1	비즈니스중국어	3	(3)
	4	1	중국무역실무	3	(3)
	4	2	중국비즈니스협상론	3	(3)
공통	4	1/	졸업종합평가	P/F	-

4-2

□ 교과목해설

무역상무론 3(3)

International Trade Practice

국제무역계약을 체결하고 무역거래를 원활히 수행하기 위하여 수출입 업무절차에 관한 실무적·법리적·절차적 면을 다루며 무역거래의 형태를 소개하고 무역계약의 체결, 수출입절차, 대금결제, 무역상품의 운송 및 보험, 무역클레임 및 상사중재 등 수출입실무의 전반을 총론적으로 강의한다.

마케팅원론 3(3)

Principles of Marketing

기업이 당면하고 있는 마케팅 문제의 성격과 환경적 요인을 설명하고, 마케팅활동의 주요 영역인 제품계획·가격결정·유통촉진 및 시장조사 등에 대한 의사결정에 필요한 지식을 습득케 한다.

외환론 3(3)

Foreign Exchange

외환시장의 구조와 기능을 주된 분석대상으로 하여 환율이 어떻게 결정되는가를 설명하는 각종 모형들, 선물환율과 현물환율간의 관계, 환율제도, 국제통화제도, 그리고 외환위험관리 전략에 대하여 강의한다.

국제경제론 3(3)

Global Economics

국제무역 이론과 정책, 국제수지, 환율과 외환시장, 개방경제 거시경제론, 국제통화제도, 국제금융시장과 국제자본이동, 외환위기 등 세계경제의 실물 및 금융 분야를 포괄적으로 강의한다.

무역영어 3(3)

Business English

무역실무의 수행에 필요한 무역통신문과 영문서의 작성과 판독에 대한 능력배양과 폭넓은 무역업무의 적응을 위해 무역실무 지식을 토대로 하여 거래제의, 신용조회, 주문, 결제, 선적, 대금회수 등에 이르는 무역거래의 전 과정에 걸쳐 효과적인 커뮤니케이션 능력을 배양한다.

무역결제론 3(3)

Payment Theory & Practice

무역거래의 대금결제에 있어서 대금의 결제수단과 방법을 송금결제(Remittance), 추심결제(Collection; D/P · D/A) 및 신용장 결제(L/C)방식 등을 중심으로 이론과 실무 양측 면에서 연구하되, 특히 신용장의 경제적 기능과 당사자들 간의 법률적 관계 등을 고찰하고 실무에 적용할 수 있는 능력을 실제 자료를 제시하여 연구한다.

국제마케팅론 3(3)

International Marketing

국제기업의 마케팅관리문제를 다룬다. 해외시장진입 및 확장전략, 국제제품시장 포트폴리오 전략, 국제제품 포지셔닝 등 국제마케팅 분야의 주요 모형 및 개념을 소개하고, 각 국의 상이한 정치, 법률, 사회, 문화적 환경이 마케팅의 4P 전략에 미치는 영향을 분석한다.

국제통상정책론 3(3)

International Commerce Policy

국제통상 정책의 경제적 효과를 분석함으로써 국내 및 국제경제환경 변화에 적절히 대응하기 위한 국제통상정책을 선택, 적용할 수 있는 이론적 기초와 국제통상환경의 변화에 대한 실제 대응방안을 다룬다.

고급중국어 Ⅰ· Ⅱ 3(3)

Advanced Chinese Ⅰ · Ⅱ

고급 중국어의 각종 표현을 숙달한다.

영상중국어 3(3)

Screen Chinese
영상매체를 통해 중국어를 숙달한다.

중한통번역연습 3(3)
The Practice of Chinese-Korean Translation
중국어와 한국어간의 통역과 번역능력을 제고한다.

무역중국어 3(3)
Chinese in Trade
중국 기업과 무역시 필요한 무역 실무와 회화 능력 및 서식 작성 요령을 익힘.

중국경제의 이해 3(3)
Understanding of Chinese Economy
중국 관련 업무에 대비하여 중국의 거시 경제 현황을 이해시킴

중국경제법입문 3(3)
Introduction to Chinese Economic Law
중국 경제법을 체계적으로 학습함.
중국 투자 진출에 필요한 법규를 정확히 이해하도록 함.

비즈니스중국어 3(3)
A Course of Business Chinese
중국과의 교역 및 비즈니스에 있어서 요구되는 제반 어휘 및 내용 숙달

중국무역실무 3(3)
Training in Chinese Trade
중국과의 무역 거래에 필요한 각종 실무 숙지

중국비즈니스협상론 3(3)
A Method of Business Negotiations With Chinese
중국 특유의 비즈니스 문화를 이해하고, 이를 통해 중국 관련 실무에서 접하게 될 비즈니스 협상에 효율적으로 임할 수 있는 협상 방법을 체득함.

미주통상연계전공

▶ 교 육 목 적 ◀

영어 및 영어권 문화에 기본적인 소양을 갖추고 무역 및 통상업무에도 정통한 좀더 특성화되고 전문성을 갖춘 인재를 양성한다.

▶ 교 육 목 표 ◀

1. 미국영어에 대한 숙달
2. 통상에 관한 전문적인 실무교육

□ 교과과정표

학년	학기	교 과 목 명	학점	시간	개설전공
1	1	실용영문법	3	3	영문학
1	2	영한번역연습	3	4	영문학
2	1	초급영작문연습	2	3	영문학
2	2	영어능력평가와연습	3	4	영문학
2	2	초급영어회화	1	2	영문학
3	1	중급영어회화	1	2	영문학
3	2	영어리스닝연습	3	4	영문학
3	2	실무영어	3	3	영문학
3	2	고급영어회화	1	2	영문학
4	1	영어말하기연습	3	4	영문학
2	1	무역상무론	3	3	국제통상
2	1	마케팅원론	3	3	국제통상
2	1	외환론	3	3	국제통상
2	2	국제경제론	3	3	국제통상
2	2	무역영어	3	3	국제통상
3	1	국제경영론	3	3	국제통상
3	2	국제마케팅론	3	3	국제통상

3-2	국제통상정책론	3	3 국제통상
4-1,2	졸업종합평가	P -	연계전공/전공필수

□ 교과목해설

실용영문법 /3/

Practical Grammar of English

실용영문법은 학교식(전통)문법을 중심으로 대학영어 교육의 1차적 목적인 사상의 전달에 걸 맞는 읽기와 쓰기 중심의 준비과정으로 전교생의 필수 강좌이다.

영한번역연습 /3(4)/

English-Korean Translation Practice

대학영어교육의 1차적 목적인 사상의 전달에 필요한 전공원서 해독능력을 배양시키기 위한 것으로 전교생(타전공포함)에 필수 강의이다.

초급영작문연습 /2(3)/

Basic English Writing Practice

대학영어 교육의 1차 목적인 사상 전달에 필수적인 쓰기 교육 및 학습은 영어전공자 뿐만 아니라 타전공자들에게도 필수적이다.

영어능력평가와연습 /3(4)/

Evaluation and Study on English Competence

대학의 본래 목적이 전공교육을 통한 사회 진출의 교두보 역할을 해야 한다는 취지에 걸맞게 TOEIC/TOEFL 중심의 평가와 학습을 통해 영어의 4기능(skills)실력을 고루 갖추게 한다.

초급영어회화 /1(2)/

Beginning English Conversation

This course emphasizes speaking and listening skill building. Improvement areas include pronunciation, stress, sentence structure, rhythm and flow. For individual students, we may touch on any English usage needs, including writing or grammar, in order to improve the basis of conversational ability.

중급영어회화 /1(2)/

Intermediate English Conversation

The intermediate course will focus on conversational techniques through free expression and the classroom setting. The main goal of this course is to increase the student's confidence in spoken English. Student will work in groups and pairs to practice and solidify newly taught English.

영어리스닝연습 /3(4)/

English Listening Practice

듣고 말한다. 그러므로 듣기는 말하기에 앞서 의사소통의 선행이다. 특히 취업 등 영어능력 평가에 가장 중요한 영어기능중 하나로 전교생 모두에게 필수강좌이다.

실무영어 /3/

Business English

졸업 후 취업에 필요한 서류작성 및 업무 영어를 학습하게 하여 취업을 원활하게 하고 취업 후에는 높은 업무능력을 평가받게 하기 위함이다.

고급영어회화 /1(2)/

Advanced English Conversation

This advance course will focus on conversational techniques through free expression and the classroom setting. The main goal of this course is to increase the student's confidence in spoken English. Student will work in groups and pairs to practice and solidify newly taught English.

영어말하기연습 /3(4)/
English Speaking Practice
국제화 시대에 걸 맞는 자기표현의 수단으로 영어말하기는 해외여행 및 업무수행에 필수적이다.

무역상무론 /3/
International Trade Practice
무역거래를 원활히 수행하기 위하여 수출입 업무절차에 관한 실무적, 법리적, 절차적 면을 다루며 무역거래의 형태를 소개하고 무역계약의 체결, 수출입절차, 대금결제, 무역상품의 운송 및 보험, 무역클레임 및 상사중제 등 수출입실무의 전반을 총론적으로 강의한다.

마게팅원론 /3/
Principles of Marketing
기업이 당면하고 있는 마케팅 문제의 성격과 환경적 요인을 설명하고, 마케팅활동의 주요영역인 제품계획 · 가격결정 · 유통·촉진 및 시장조사 등에 대한 의사결정에 필요한 지식을 습득케 한다.

외환론 /3/
Foreign Exchange
외환시장의 구조와 기능을 주된 분석대상으로 하여 환율이 어떻게 결정되는가를 설명하는 각종 모형들, 선물환율과 현물환율간의 관계, 환율제도, 국제통화제도, 그리고 외환위험관리 전략에 대하여 강의한다.

국제경제론 /3/
Principles of International Economics
국제기업의 마케팅관리문제를 다룬다. 해외시장진입 및 확장전략, 국제제품시장 포트폴리오 전략, 국제제품 포지셔닝 등 국제마케팅 분야의 주요 모형 및 개념을 소개하고, 각 국의 상이한 정치, 법률, 사회, 문화적 환경이 마케팅의 4P 전략에 미치는 영향을 분석한다.

무역영어 /3/
Business English
무역실무의 수행에 필요한 무역통신문과 영문서의 작성과 판독에 대한 능력배양과 폭넓은 무역업무의 적응을 위해 무역실무 지식을 토대로 하여 거래제의, 신용조회, 주문, 결제, 선적, 대금회수 등에 이르는 무역거래의 전 과정에 걸쳐 효과적인 커뮤니케이션 능력을 배양한다.

국제경영론 /3/
International Business
국제기업의 형성 및 활동의 본질을 이해하고, 그에 수반되는 경영, 마케팅, 재무관리 등의 분야에 걸쳐 기초적인 개념과 지식을 습득하며, 각 국의 정치 · 경제 및 사회·문화적 환경의 차이가 국제기업의 활동에 미치는 영향을 분석한다.

국제마케팅론 /3/
International Marketing
국제기업의 마케팅관리문제를 다룬다. 해외시장진입 및 확장전략, 국제제품시장 포트폴리오 전략, 국제제품 포지셔닝 등 국제마케팅 분야의 주요 모형 및 개념을 소개하고, 각 국의 상이한 정치, 법률, 사회, 문화적 환경이 마케팅의 4P 전략에 미치는 영향을 분석한다.

국제통상정책론 /3/
International Commerce Policy
국제통상정책의 정의와 변천, 관세 및 비관세정책 등 국제통상 정책수단의 경제적 효과를 분석하여 국제경제환경 변화에 대응한 최적의 국제통상정책을 선택, 적용할 수 있는 이론적 기초를 강의한다. 아울러 국제통상체제 및 환경 변화에 대한 실제 대응방안을 배운다.

웹마스터연계전공

▶ 교 육 목 적 ◀

시각디자인 전공, 산업정보시스템공학 전공, 컴퓨터공학 전공이 연계하여 횡적 교류를 통해 새로운 이론과 교육 방법을 창출하고 이를 교육함으로써 웹 엔지니어와 웹 프로듀서의 역할을 동시에 수행할 수 있는 능력 있는 웹마스터를 양성하여 세 전공의 발전에 기여함은 물론 국가와 지역사회, 나아가 세계무대에서도 창조적이며 능동적으로 활동할 수 있는 웹디자이너로서의 엔지니어, 웹 엔지니어로서의 디자이너를 양성함을 목적으로 한다.

▶ 교 육 목 표 ◀

1. 다양한 전문성과 경쟁력을 갖춘 실력배양
2. 웹사이트 제작 기술함양
3. 실무중심의 웹마스터의 양성
4. 전자상거래 전문인 양성

□ 교과과정표

학년	학기	교과목명	학점	시간	개설전공
1-1		산업공학입문	3	3	산업시스템공학과
3-1		품질경영	3	3	산업시스템공학과
3-1		정보시스템분석및설계	3	3	산업시스템공학과
3-2		경영과학Ⅰ	3	3	산업시스템공학과
3-2		HCI	3	3	산업시스템공학과
4-2		공학설계	3	3	산업시스템공학과
2-1		자바프로그래밍	3	3	컴퓨터공학전공
2-1		멀티미디어및실습	3	4	컴퓨터공학전공
2-2		객체지향프로그래밍	3	3	컴퓨터공학전공
3-1		윈도우즈프로그래밍	3	3	컴퓨터공학전공
3-2		데이터통신	3	3	컴퓨터공학전공
3-2		운영체제및실습	3	4	컴퓨터공학전공
3-2		웹프로그래밍	3	3	컴퓨터공학전공
4-1		컴퓨터네트워크	3	3	컴퓨터공학전공
2-1		타이포그래픽	3	3	산업디자인학전공
2-1		그래픽디자인Ⅰ	3	3	산업디자인학전공
2-2		포토그래픽	2	3	산업디자인학전공
2-2		시각디자인연습	2	3	산업디자인학전공
2-2		그래픽디자인Ⅱ	2	3	산업디자인학전공
3-1		영상디자인Ⅰ	2	3	산업디자인학전공
3-1		편집디자인Ⅰ	2	3	산업디자인학전공
3-2		영상디자인Ⅱ	2	3	산업디자인학전공
3-2		광고디자인Ⅰ	3	3	산업디자인학전공
4-1		인터랙티브디자인	2	3	산업디자인학전공
4-1		미디어스튜디오Ⅰ	2	3	산업디자인학전공
4-1,2		졸업종합평가	P	-	연계전공/전공필수

□ 교과목해설

산업공학입문 /3/

Introduction to Industrial & Systems Engineering

산업 및 시스템공학의 개념을 이해하고, 산업계에서 직무분야들에 대한 전반적인 사항을 그 해법절차들과 함께 해설함으로써, 향후 산업시스템공학을 전공하는 학생들의 전공분야에 대한 개괄적인 이해를 위한 기초과목이다.

품질경영/3/

Introduction of Quality Management

본 과목은 종합적 품질경영(TQM)을 추진하기 위하여 조직과 각 구성요소가 개별적으로 그리고 시스템적으로 역량을 유지하고 개발하는 방법을 습득한다. 그리고 세계적인 선도기업의 품질경영 사례를 소개한다.

정보시스템분석및설계 /3/

Design of Information System

산업, 경영환경에 있어서 IT 기술은 전체의 최적화를 도모하기 위한 필수적인 Tool로 인식되고 있다. 다양하

게 습득한 최적화 기법 및 모델링 능력을 바탕으로 실제 업무에 적용할 수 있는 지식/정보 시스템의 구축 기법을 습득케 한다.

경영과학 Ⅰ /3/
O. R Ⅰ

O. R. Ⅰ은 O. R의 전반부로써 아래의 내용을 포함한다.
1. O. R의 역사 및 개요
2. 수리모형 정립과 Systems Approach
3. 선형계획법
4. Simplex Method
5. Duality 및 민감도 분석
6. 수송문제
7. Network 모형 및 해법
8. PERT/CPM

HCI /3/
Human Computer Interface

본 교과목은 먼저 인간의 Sensory, Memory, Motivation에 관한 이해를 통하여 인간이 발휘할 수 있는 최적의 Performance를 다루고 이를 응용하는 분야인 인간-기계 System의 Interface의 과정을 다룬다. 이를 바탕으로 Human-Computer의 상호작용에 대하여 실험적 결과로 얻어진 Data를 기초로 한 최적의 System을 설계하는 과정을 다룬다. 이를 위하여"인간공학"의 기초적인 지식을 습득하는 것이 권장된다.

공학설계 /3/
Engineering Design

제품이나 시스템의 기획단계에서 개발에 이르기까지 진행되는 각 단계에서 제시되는 각종 설계도면의 이해를 통하여 그 기능과 구조를 파악한다. 또한 제품이나 시스템의 구성요소의 분석을 통한 원가의 분석과 프로세스의 개선을 위한 방안을 모색하는 지식을 습득하는 능력을 배양한다.

자바프로그래밍 /3/
Java Programming

자바(Java) 언어는 최근 웹 응용과 관련하여 주목을 받고 있는 중요한 웹프로그래밍 언어인 동시에 대표적인 객체지향 언어이다. 본 교과목에서는 자바 언어의 문법을 학습하고 자바 프로그램의 작성을 실습하는 과정을 통해, 현대 컴퓨터프로그래밍 분야의 주류를 형성하고 있는 객체지향 프로그래밍의 개념을 이해하고, 자바에 기반한 객체지향적 프로그램 설계와 구현 능력을 배양한다. 또한 자바의 그래픽인터페이스 구현기법, 이벤트 처리 기법, 자바 애플릿프로그램, 멀티쓰레딩 기법 등의 이해를 통해 자바에 기반한 웹프로그래밍의 기초를 학습한다.

멀티미디어및실습 /3(4)/
Multimedia & Practice

본 강좌에서는 멀티미디어에 대한 전반적인 개념을 이해하고 이를 응용할 수 있는 실습을 병행하여 진행한다. 먼저 멀티미디어에 대한 기본적인 개념을 이해한 후 멀티미디어의 구성 요소들인 텍스트, 이미지, 사운드, 비디오 등의 특징과 처리 방법에 대해 이론적인 학습을 한 후, 이를 Photo Shop, Cool Edit, Flash, Premier 등을 이용하여 실습한다. 또한 멀티미디어 컨텐츠를 제작하기 위해 필요한 기본적인 지식을 습득한다.

객체지향프로그래밍 /3/
Object-Oriented Programming

이 과목에서는 활용성이 넓은 C 언어와 호환성이 있으면서 객체지향 특징을 가진 C++ 언어의 기본적인 문법 및 클래스, 상속, 다형성 등 주요 객체지향 개념에 대해 학습한 후, 객체지향 프로그래밍 방법론에 입각하여 소리, 그래픽, 애니메이션, 비디오와 같은 멀티미디어 정보를 처리하는 프로그램을 설계하고 다양한 자료구조를 응용할 수 있는 프로그래밍 기술을 배운다.

윈도우프로그래밍 /3/

Windows Programming

이 과목에서는 윈도우즈 기반의 MFC 프로그래밍, Java의 AWT와 SWING을 이용한 윈도우 프로그래밍 등에 대하여 실습을 통해 배운 후, 멀티스레딩, 네트워킹, 멀티미디어, 미디어 프레임워크 등 고급 프로그래밍 기술에 대하여 배운다. 실습은 팀별로 다양한 주제를 선정하여 VC++나 Java를 이용하여 프로그래밍 프로젝트를 수행함으로써 실제 산업 현장에 적용 가능한 실무적인 프로그래밍 기술들을 배운다.

데이터통신 /3/

Data Communication

데이터 통신의 형성과 발전, 데이터 전송, 교환 및 제어, 단말장치와 중앙 처리 장치의 파일 관리, 시스템의 신뢰성과 안정성 등의 내용을 학습하여 광역의 정보 처리를 효율적으로 수행할 수 있는 데이터 통신 시스템을 구축할 수 있는 기법을 습득한다.

운영체제및실습 /3(4)/

Operating System & Practices

컴퓨터 시스템의 하드웨어를 제어하고 시스템 전체를 관리하는 운영 체제의 주요 기능인 프로세스 관리, 메모리 관리, 입출력 관리, 파일 시스템에 대하여 배우고, 프로세스간 동기화, 보조기억장치, 시스템의 위험 요소인 교착 상태, 사용자 보호 및 시스템 보안, 분산 기술 등에 대한 이론을 실제 UNIX나 Windows 2000 운영체제들의 실습과 병행하여 응용 능력을 배양한다.

웹프로그래밍 /3/

Web Programming

클라이언트에서 동작하는 CSS와 JavaScript, 서버 측에서 동작하는 스크립트 언어들 인 ASP와 PHP, 서버측 스크립트를 수행하는 웹 서버, 데이터 조직화를 제공하는 데이터베이스 등 웹 프로그래밍의 주요 요소들에 대해 학습하고, 이를 이용하여 웹 사이트를 구축하는 과정을 실습한다.

컴퓨터네트워크 /3/

Computer Network

이 과목은 통신망, 착오 검출 및 수정 코드, 다중화 기법(Multiplexing) 등의 기본 개념을 배운 후, 컴퓨터 네트워크의 구성 방식, 계층별 구성 요소, 각종 프로토콜 등을 배움으로써 네트워크 구성 시 필요한 다양한 종류의 네트워크 장비들이 수행하는 역할, 이들과 관련된 소프트웨어의 기능을 이해하고 이를 설계할 수 있는 능력을 학습한다.

타이포그래픽 /3/

Typographic

타이포그래피 및 레터링의 이론적 배경을 공부하고 글자디자인의 기본원칙 즉 가독성과 심미성을 높일 수 있는 방법을 연구한다. 또한 글자디자인을 위한 소프트웨어인 Fontgrapher의 운용방법을 통해 기계화를 위한 글자꼴 디자인을 실습한다.

그래픽디자인 Ⅰ /3/

Graphic Design Ⅰ

2차원의 그래픽디자인의 개념과 게슈탈트적인 인지성의 개념을 이해, 확립하여, 시각디자인의 전반적인 기초를 배양하게 하며, 기초디자인 실습과 조형연습의 기반 위에 디지털미디어 표현의 다양한 원리와 체험을 통한 시각디자인 표현요소들의 활용 방법을 익힌다.

포토그래픽 /2(3)/

Photography

사진의 역사와 이론에 대한 이해를 기반으로 일정한 concept과 주제를 가진 사진 제작 과정을 통해 사진으로 상품가치성을 가시화 해낼 수 있는 역량, 자신의 아이디어를 사진이라는 매체를 통해 효과적으로 표현해

낼 수 있는 능력을 육성해 내는 것에 목표를 둔다.

시각디자인연습 /2(3)/
Visual Communication Design
디자인의 기초원리, 창조적인 아이디어 발상법, 착시조형 등에 관한 이론적 배경을 이해하고 각 요소별 실습을 통하여 광고디자인, 영상디자인, 편지디자인, 아이덴티티디자인, 포장디자인 등에 활용할 수 있는 기초 능력을 기른다.

그래픽디자인 Ⅱ /2(3)/
Graphic Design Ⅱ
2차원의 그래픽디자인의 개념과 게슈탈트적인 인지성의 개념을 이해, 확립하여, 시각디자인의 전반적인 기초를 배양하게 하며, 기초디자인 실습과 조형연습을 통한 다양한 디자인 구성요소들의 활용 방법을 익힌다.

영상디자인 Ⅰ /2(3)/
Digital Moving Image Design Ⅰ
디지털 영상의 전반분야(컴퓨터그래픽, CF제작, 뮤직비디오, 영화기법)를 이론, 실기를 통하여 영상의 조형적, 미학적 특성을 학습하고 영상 실기제작을 통하여 이론과 함께 디지털 소프트웨어를 통한 실제 제작 경험을 살린다.

영상디자인 Ⅱ /2/
Digital Moving Image Design Ⅱ
디지털 영상의 전반 분야(컴퓨터그래픽, CF제작, 뮤직비디오, 영화기법)를 이론, 실기를 통하여 영상의 조형적, 미학적 특성을 학습하고 영상 실기제작을 통하여 이론과 함께 디지털 소프트웨어를 실제 제작경험을 살린다.

편집디자인 Ⅰ /2(3)/
Editorial Design Ⅰ
인간과 커뮤니케이션, 언어와 리터러시, 텍스트와 컨텍스트의 관계를 이해하고 그래픽 디자인의 기초인 타입과 이미지의 설계(레이아웃)를 중심으로 정보의 편집, 디자인 조건의 편성, 커뮤니케이션 기법의 운용 등을 학술하는 것이다.

광고디자인 Ⅰ /2(3)/
Advertising Design Ⅰ
광고 제작에 있어 발생되는 기획, 조사, 제작 등의 전 과정과 특히 인쇄매체를 통한 광고 메시지의 디자인 컨셉을 시각적으로 정리하여 전달하는 능력을 향상시켜 광고디자인의 기초적인 기법과 체험을 터득케 한다.

인터랙티브디자인 /2(3)/
Interactive Design
인터페이스의 기본적인 개념을 이해하고, 웹 컨텐츠의 효과적이고 심미적인 커뮤니케이션을 표현하는데 필요한 소프트웨어를 기반으로 한 사용자 환경위주의 접근을 익혀, 발전적으로 인터페이스 설계에 기반이 되는 인지심리학, 인간공학, 감성공학의 연구현황 및 인터페이스 설계에의 응용능력을 키운다.

미디어스튜디오 Ⅰ /2(3)/
Digital Media Studio Ⅰ
디지털 미디어의 기술적 지식과 디자인 감성을 바탕으로 각종 정화상 처리, 동영상 처리의 프로세스 및 소프트웨어 운용을 통해, 디지털 애니메이션 제 분야의 Narrative Structure 구축은 물론 컨텐츠 기획, 연출/시나리오, 디자인, 사운드와 같은 일련의 제작과정을 거쳐, 이를 이론적으로 뒷받침하여, 완성된 결과물을 만들어 내고, 실무적인 강하 접근을 유도하도록 한다.

행정정보연계전공

▶ 교 육 목 적 ◀

공공관리와 지식정보관리 이론 및 실습의 균형 있는 교육을 통해 고도 지식정보화 사회에 문제해결능력이 있는 전문인 양성을 목적으로 한다.

▶ 교 육 목 표 ◀

1. 디지털 지식사회에 부합하여 공공관리의 첨단화를 위한 체계적인 전문지식을 갖춘 인재 양성
2. 조직내 합리적인 의사결정에 필요한 정보 획득, 관리 및 활동에 필요한 행정 및 경영정보기술 관련이론과 실무지식을 겸비한 전문가 양성
3. 행정의 효율화와 고객 만족 행정을 위한 최신 경영의 체계적인 교육을 통한 창의적 인재 양성

□ 교과과정표

학년	관련전공	1 학 기		2 학 기	
		교 과 목 명	학점(시간)	교 과 목 명	학점(시간)
1	경영학			기업경영과 IT	3(3)
	행정학	행정학원론1	3(3)	행정학원론2	3(3)
2	경영학	★경영과 컴퓨터	3(3)	경영정보의 이해	3(3)
	행정학	공직수험론	3(3)	조사방법론	3(3)
3	경영학	e-경영혁신	3(3)	e-비즈니스	3(3)
	행정학	정책학원론 지방자치론	3(3) 3(3)	복지행정론	3(3)
4	경영학	e-마케팅 전자상거래관리	3(3) 3(3)		
	공 통	졸업종합평가	p	졸업종합평가	p

학년	학기	교 과 목 명	학점	시간	개설전공
1	1	행정학원론	3	3	행정학전공
2	1	공직수업론	3	3	행정학전공
2	1	조사방법론	3	3	행정학전공
2	2	행정관리론	3	3	행정학전공
2	2	복지행정론	3	3	행정학전공
2	2	정책학원론	3	3	행정학전공
3	1	지방행정론	3	3	행정학전공
4	1	행정학세미나	3	3	행정학전공
2	1	경영과컴퓨터	3	3	경영정보학전공
2	2	전자상거래관리	3	3	경영정보학전공
2	2	기업과디지털경영	3	3	경영정보학전공
3	1	e-비지니스	3	3	경영정보학전공
3	1	인적자원관리	3	3	경영정보학전공
3	2	정보자원관리	3	3	경영정보학전공
4	1	회계정보시스템	3	3	경영정보학전공
4	1	경영전략	3	3	경영정보학전공
4	1,2	졸업종합평가	P	-	연계전공/전공필수

□ 교과목해설

행정학원론 /3/

Introduction to Public Administration

행정학의 연구대상과 행정학의 성격 및 범위를 이해시키고, 행정학이라는 학문영역이 포괄하고 있는 여러 연구 분야, 즉 조직행정 · 인사행정 · 재무행정 · 기획론 · 지방행정 · 복지 행정론 등의 기초지식을 터득하게 하는데 중점을 둔다.

공직수험론 /3/

Examination for Public Officials

취업난이 날로 심각해져 가는 시대에 학생들의 요구에 부응하여 공직의 취업에 도움을 주는 동시에 행정학에 대한 전반적인 이론에 대한 학습효과를 높이고자 한다.

조사방법론 /3/

Methods in Social Research

과학적 방법의 성격을 설명하고, 과학적 방법의 일반적 과정에 따른 자료의 수집과 정리 그리고 자료처리에 대한 기법을 학문적 실제적으로 다룬다.

행정관리론 /3/

Public Management Theory

현대적 행정관리과정, 의사결정과 정책결정, 갈등의 관

리, 행정기획, 조직인의 심리와 관리전략, 권위와 리더쉽, 조정, 의사전달과 공공관계, 행정책임과 행정통제 등에 관한 이론을 분석함으로써 합리적으로 행정목표를 달성할 수 있는 이론과 기술을 습득시킨다.

복지행정론 /3/

Social Welfare Administration

복지국가 및 복지정책을 이해하고, 공공복지의 중심이 되는 복지행정을 이해함으로써 사회복지의 목표를 보다 효율적으로 달성하기 위한 정부조직 및 기타 사회복지 조직의 관리능력을 배양한다.

정책학원론 Ⅰ /3/

Introduction to Policy Science

행정학 및 정치학과 정책학의 관계, 정책학의 대두배경과 정책의 개념, 정치체제와 정책환경, 정책과정의 참여자, 정책의 수립과정, 정책집행, 정책분석, 정책평가 등을 다룬다.

지방행정론 /3/

Local Government

지방자치와 지방행정의 의의, 외국과 한국의 지방제도, 중앙과 지방과의 관계, 지방자치단체의 계층구조와 구역, 지방자치단체의 성격 · 기관 · 재정, 지방행정에 있어서 주민참여, 환경과 지방행정의 수요변화에 따른 지방행정의 발전과제 등을 다룬다.

행정학세미나 /3/

Seminar in Public Administration

행정학의 패러다임, 비교 · 발전 · 신행정론의 연관성, 과학적 관리론과 인간 관계론의 관계, 정책결정의 이론모형, 공식조직과 비공식조직의 장 · 단점, 직업공무원제의 확립방안, 공무원의 능력발전방안, 한국예산제도에 관한 연구, 공직윤리의 확립방안과 행정책임의 강화방안 등 행정학 전반에 관해 주제별 강의를 한다.

경영과컴퓨터 /3/

Management & Computer

기업에서 개인의 업무처리 생산성을 향상시킬 수 있는 필수적 도구로서 컴퓨터 시스템의 구조 및 작동원리, 작동시스템의 조작 및 관리방식, 인터넷의 활용법, 워드프로세싱 활용법, 엑셀 활용법, 파워포인트 활용법, 각종 유용한 소프트웨어 활용법 등을 학습한다.

전자상거래관리 /3/

Electronic Commerce Management

전자상거래 관련 전문 지식을 습득하기 위해 전자상거래의 개념과 정의, 사이버 경영전략, 인터넷 마케팅전략, 인터넷 쇼핑몰, 전자자금 결제, 전자상거래 기술적 구성, 전자상거래보안, 전자상거래 관련 법률에 관한 내용을 학습한다.

e-비즈니스 /3/

Introduction to e-Business

최근의 인터넷 기반의 비즈니스 환경에서 많은 각광을 받고 있는 경영정보시스템 이슈로서 e-business의 개념과 특성, e-business 애플리케이션 아키텍쳐, 다양한 e-business 애플리케이션 시스템들의 장단점과 활용방안 등에 대하여 소개한다.

경영정보의 이해 /3/

Introduction to Management Information Systems

다양한 디지털 기술을 이용한 경영정보시스템을 통해 경영성과 향상에 필요한 제반이론을 제공한다. 디지털 기술이 기업경영에 폭넓게 그리고 전략적 수준에서 활용되고 있다는 점에서 본 강좌는 중요한 의미를 갖는다.

기업경영과IT /3/

Management and Information Technology

최근의 기업경영에서 핵심적 요소로 활용되고 있는 정

보 및 정보기술을 통하여, 기업에서 정보 및 정보기술이 조직의 운영과 관리에 있어서 어떠한 관련성을 지니고 있는가, 어떤 유형의 정보기술이 활용되고 있는가, 정보기술의 역할과 영향은 무엇인가 등을 이해시킨다.

e-경영혁신 /3/

IT - Enabled Business Transformation

디제털 기업환경 하에서 디지털 기술을 이용한 입무 프로세스 혁신을 중심으로 전반적인 기업 경영 혁신에 관한 이론을 제공한다는 점에서 현대 경영학을 전공하는 학생들에게 필수적인 컨텐츠가 될 것이다.

e-마케팅 /3/

e-Marketing

전통적 마케팅개념에 기초하여 e-마케팅의 개념을 포함하여 e-마케팅 시장 환경 분석방법, e-마케팅 전략수립 및 목표설정, e-마케팅 믹스관리, 그리고 e-마케팅과 관련한 이슈 등에 대하여 학습한다.

캐나다통상연계전공

▶ 교 육 목 적 ◀

심화되는 세계화 시대에 아시아-태평양 지역의 중요한 교역상대국으로 자리잡고 있는 캐나다에 대한 지역학적 지식과 무역학의 실무를 유기적 연관 속에서 교육하여 취업시장에서 경쟁력을 갖는 전문인을 양성함으로써 목적지향 맞춤형실용교육과 특성화된 실용교육의 취지를 실현한다.

▶ 교 육 목 표 ◀

1. 세계화, 국제화 되어 가는 추세에 학생들이 보다 적극적으로 참여하는데 필요한 실무능력을 겸비한 전문인력을 양성한다.
2. 캐나다 지역학과 무역학 실무의 병행을 위한 무역영어 및 실용영어 능력을 갖춘 전문 인력을 양성한다.
3. 한카 경제협력에 기여할 수 있는 통상 및 투자 전문 인력을 양성한다.
4. 해외 인턴십 프로그램을 통해 현지경험을 갖춘 전문 인력을 양성한다.

□ 교과과정표

학년	학기	교 과 목 명	학점	시간	개설전공
1	1	국제화시대의문화론	3	3	캐나다
2	1	캐나다학개론	3	3	캐나다
3	1	한 · 카관계의이해	3	3	캐나다
3	2	캐나다지리와관광	3	3	캐나다
4	1	캐나다정치와경제	3	3	캐나다
4	2	고급영어회화실습	3	3	캐나다
2	1	무역상무론	3	3	국제통상
2	1	마케팅원론	3	3	국제통상
2	1	외환론	3	3	국제통상
2	2	국제경제론	3	3	국제통상
2	2	무역영어	3	3	국제통상
3	1	국제경영론	3	3	국제통상
3	2	국제마케팅론	3	3	국제통상
3	2	국제통상정책론	3	3	국제통상
4	1,2	졸업종합평가	P	-	전공필수

□ 교과목해설

국제화시대의문화론 /3/

Culture and Internationalization

국제화로 인해 국경을 넘어선 문화의 상호침투가 어떻게 이루어지고 있는지, 그 내용과 영향은 어떤 것인지 체계적으로 학습함으로써 학생들이 국제적 감각을 갖추고 다른 인종과 민족, 국가와 사회를 폭넓게 이해하는 능력을 갖도록 한다.

캐나다학개론 /3/
Introduction to Canadian Studies
지역학으로서의 캐나다학의 학문적 성격을 개관하고 캐나다의 정치, 경제, 사회, 문화의 연구를 통해 캐나다에 관한 전문가적 이해의 기초를 다지도록 한다.

한·카관계의이해 /3/
Introduction to Korean-Canadian Relations
한국과 캐나다 사이에 점점 폭증해 가고 있는 정치, 경제, 외교, 문화 등의 교류와 양국의 협력모형이 갖는 다양한 부분들을 비교 분석하여 한·카관계의 현황과 전망을 이해하도록 한다.

캐나다지리와관광 /3/
Canadian Geography and Tourism
캐나다학에 대한 입문으로서 캐나다 지리를 아는 것은 필수적이며, 또한 지리적 구성이 최적의 관광지로 각광받는 캐나다의 관광산업을 이해하는데 또한 깊은 연관이 있으므로 양자를 유기적으로 교육하는 데 목적을 둔다.

캐나다정치와경제 /3/
Canadian Politics and Economics
캐나다 정치제도의 기본 구조와 캐나다 경제의 기초적 이해를 이해함으로서 향후 캐나다 전문가로서 통상분야에서 필요해질 기초 경제의 이해와 용어들을 습득하도록 한다.

고급영어회화실습 /3/
Advance English Conversation
All lectures and activities in this course will be offered in English. This course will focus upon the practicing of oral communication, centered around everyday themes and topics.

무역상무론 /3/
Foreign Trade Practice
무역거래를 원활히 수행하기 위하여 수출입 업무절차에 관한 실무적, 법리적, 절차적 면을 다루며 무역거래의 형태를 소개하고 무역계약의 체결, 수출입절차, 대금결제, 무역상품의 운송 및 보험, 무역클레임 및 상사중제 등 수출입실무의 전반을 총론적으로 강의한다.

마케팅원론 /3/
Principles of Marketing
이 수업에서는 마케팅의 중요성과 함께 특히 시장전략적 관점에 따른 제품시장의 결정, 마케팅 정보획득, 마케팅 전략수립, 특히 마케팅믹스 전략에 관한 내용을 중점적으로 살펴 봄으로서 사회에 진출하는 학생들에게 도움을 주고자 한다.

외환론 /3/
Foreign Exchange
외환시장의 구조와 기능을 주된 분석대상으로 하여 환율이 어떻게 결정되는가를 설명하는 각종 모형들, 선물환율과 현물환율간의 관계, 환율제도, 국제통화제도, 그리고 외환위험관리 전략에 대하여 강의한다.

국제경제론 /3/
Principles of International Economics
국제경제론은 국제무역의 이론과 정책, 국제수지, 환율과 외환시장, 개방경제 거시경제론, 국제통화제도, 국제금융시장과 국제자본이동, 금융외환위기 등 세계경제의 무역 및 금융 분야를 포괄적으로 다루는 학문분야이다. 최근 세계경제 및 금융시장의 통합, 국제자본이동 증가, 국내 상품시장 및 금융자본시장의 개방, 금융외환위기 등 세계경제 및 금융시장의 변화 추세는 세계경제의 국제무역 및 국제금융 분야를 포괄하는 학문분야인

국제경제론에 대한 전문 지식의 이해와 응용을 필요로 하고 있다.

무역영어 /3/
Business English
무역실무의 수행에 필요한 무역통신문과 영문서의 작성과 판독에 대한 능력배양과 폭넓은 무역업무의 적응을 위해 무역실무 지식을 토대로 하여 거래제의, 신용조회, 주문, 결제, 선적, 대금회수 등에 이르는 무역거래의 전 과정에 걸쳐 효과적인 커뮤니케이션 능력을 배양한다.

국제경영론 /3/
International Business Strategy
국제경영의 전반적인 내용을 다루며 특히 환경변화에 따른 대책을 살펴보는 것은 물론, 해외시장 선정, 해외시장 진출 전략에 관한 이론적 배경과 실제 해외 유명기업들의 성공과 실패 사례를 분석한다.

국제마케팅론 /3/
International Marketing
국제기업의 마케팅관리문제를 다룬다. 해외시장진입 및 확장전략, 국제제품시장 포트폴리오 전략, 국제제품 포지셔닝 등 국제마케팅 분야의 주요 모형 및 개념을 소개하고, 각 국의 상이한 정치, 법률, 사회, 문화적 환경이 마케팅의 4P 전략에 미치는 영향을 분석한다.

국제통상정책론 /3/
International Trade Policy
국제통상정책론은 국제통상 정책의 경제적 효과를 분석함으로써 국내 및 국제경제환경 변 화에 적절히 대응하기 위한 국제통상정책을 선택, 적용할 수 있는 이론적 기초와 국제통상 환경의 변화에 대한 실제 대응방안을 다룬다. 최근 세계경제의 통합, 국내시장 개방, 국제통상마찰, 국제경제관계 등의 변화 추세로 인해 국제통상환경이 급변하고 있으며 이에 적 절히 대응할 수 있는 정책 방안을 연구하는 국제통상정책론에 대한 전문 지식의 이해와 응용이 필요하다.

중앙아시아통상연계전공

▶ 교 육 목 적 ◀

한국과의 경제적 관계가 날로 중요성을 더해 가고 있는 중앙아시아 지역에 관한 지역학적 정보, 언어능력(러시아어, 카자흐어, 타직어 등 중앙아시아 지역어), 무역 실무를 유기적으로 교육하여 경쟁력 있는 중앙아시아 통상 전문가를 양성한다.

▶ 교 육 목 표 ◀

1. 중앙아시아에 관한 지역학적 정보에 밝은 전문 인력을 양성한다.
2. 공용어인 러시아어를 주축으로 카자흐어, 타직어 등 중앙아시아 지역어 구사 능력을 갖춘 전문 인력을 양성한다.
3. 한국과 중앙아시아의 통상에 이바지할 수 있는 무역 실무 능력을 전문 인력을 양성한다.

□ 교과과정표

학년	학기	교 과 목 명	학점	시간	개설전공
1-2		중앙아시아학개론	3	3	중앙아시아
2-1		초급러시아어	3	3	중앙아시아
2-2		중급러시아어	3	3	중앙아시아
3-1		중앙아시아근현대사	3	3	중앙아시아
3-2		중앙아시아경제정책	3	3	중앙아시아
4-1		중앙아시아관광자원	3	3	중앙아시아
2-1		무역상무론	3	3	국제통상
2-2		마케팅원론	3	3	국제통상

3-1	외환론	3	3	국제통상
3-2	국제경제론	3	3	국제통상
3-2	무역영어	3	3	국제통상
4-1	국제경영론	3	3	국제통상
4-2	국제마케팅론	3	3	국제통상
4-2	국제통상정책론	3	3	국제통상
4-1,2	졸업종합평가	P	-	전공필수

□ 교과목해설

중앙아시아학개론 /3/

Introduction to Central Asian studies

130여 개 민족이 거주하고 있는 중앙아시아는 스키타이, 돌궐, 이슬람, 몽골 세력이 차례로 지배했던 다문화 지역이다. 중앙아시아는 비단길의 중요한 통과 지역으로서 동서교역의 중심지 역할을 했으며 현재에는 지하자원의 보고로 알려지면서 세계의 주목을 받고 있다. 중앙아시아 전문가가 되기 위해서는 전반적인 지역 정보를 숙지할 필요가 있다.

초급러시아어 /3/

Beginning Russian

러시아어 자모를 위시하여 발음 규칙을 학습하고, 기초 문법에 대한 이해를 통하여 중급 러시아어를 수강할 수 있는 능력을 키운다.

중급러시아어 /3/

Intermediate Russian

기본 문장구조의 학습을 통하여 1,500단어 내외의 어휘 영역에서 일상생활에서 자신의 생각을 표현하고 상대방의 의사를 제대로 이해할 수 있는 능력을 기른다.

중앙아시아근현대사 /3/

Modern and contemporary history of Central Asia

재정러시아의 중앙아시아 지배 시기부터 소련을 거쳐 현재에 이르는 중앙아시아 근현대사를 학습하여 지역 전문가로서 역사적 소양을 갖추게 함.

중앙아시아경제정책 /3/

Economic policy of Central Asia

소련의 해체로 말미암아 사회주의 경제체제가 붕괴되고 이와 함께 형성된 현재 중앙아시아의 시장경제 구조 하의 소비성향, 생산체계, 노동시장 등을 살펴보고 국가별 경제구조가 안고 있는 문제점을 파악한다.

중앙아시아관광자원 /3/

Tourism resources of Central Asia

중앙아시아는 실크로드의 중심 지역이며 여러 민족과 문화가 교류하면서 생긴 다양한 고중세의 유적이 보존되어 있다. 이 뿐만 아니라, 중앙아시아에는 생태관광자원도 풍부하여 중요한 미래산업으로 각광을 받고 있다. 이들 유적과 자원을 관광자원으로 개발하기 위한 제3세계와 협력이 요구된다.

무역상무론 /3/

Foreign Trade Practice

무역거래를 원활히 수행하기 위하여 수출입 업무절차에 관한 실무적, 법리적, 절차적 면을 다루며 무역거래의 형태를 소개하고 무역계약의 체결, 수출입절차, 대금결제, 무역상품의 운송 및 보험, 무역클레임 및 상사중재 등 수출입실무의 전반을 총론적으로 강의한다.

마케팅원론 /3/

Principles of Marketing

이 수업에서는 마케팅의 중요성과 함께 특히 시장전략적 관점에 따른 제품시장의 결정, 마케팅 정보획득, 마케팅 전략수립, 특히 마케팅믹스 전략에 관한 내용을 중점적으로 살펴 봄으로서 사회에 진출하는 학생들에게 도움을 주고자 한다.

외환론 /3/

Foreign Exchange
외환시장의 구조와 기능을 주된 분석대상으로 하여 환율이 어떻게 결정되는가를 설명하는 각종 모형들, 선물환율과 현물환율간의 관계, 환율제도, 국제통화제도, 그리고 외환위험관리 전략에 대하여 강의한다.

국제경제론 /3/
Principles of International Economics
국제경제론은 국제무역의 이론과 정책, 국제수지, 환율과 외환시장, 개방경제 거시경제론, 국제통화제도, 국제금융시장과 국제자본이동, 금융외환위기 등 세계경제의 무역 및 금융 분야를 포괄적으로 다루는 학문분야이다. 최근 세계경제 및 금융시장의 통합, 국제자본이동 증가, 국내 상품시장 및 금융자본시장의 개방, 금융외환위기 등 세계경제 및 금융시장의 변화 추세는 세계경제의 국제무역 및 국제금융 분야를 포괄하는 학문분야인 국제경제론에 대한 전문 지식의 이해와 응용을 필요로 하고 있다.

무역영어 /3/
Business English
무역실무의 수행에 필요한 무역통신문과 영문서의 작성과 판독에 대한 능력배양과 폭넓은 무역업무의 적응을 위해 무역실무 지식을 토대로 하여 거래제의, 신용조회, 주문, 결제, 선적, 대금회수 등에 이르는 무역거래의 전 과정에 걸쳐 효과적인 커뮤니케이션 능력을 배양한다.

국제경영론 /3/
International Business Strategy
국제경영의 전반적인 내용을 다루며 특히 환경변화에 따른 대책을 살펴보는 것은 물론, 해외시장 선정, 해외시장 진출 전략에 관한 이론적 배경과 실제 해외 유명기업들의 성공과 실패 사례를 분석한다.

국제마케팅론 /3/
International Marketing
국제기업의 마케팅관리문제를 다룬다. 해외시장진입 및 확장전략, 국제제품시장 포트폴리오 전략, 국제제품 포지셔닝 등 국제마케팅 분야의 주요 모형 및 개념을 소개하고, 각 국의 상이한 정치, 법률, 사회, 문화적 환경이 마케팅의 4P 전략에 미치는 영향을 분석한다.

국제통상정책론 /3/
International Trade Policy
국제통상정책론은 국제통상 정책의 경제적 효과를 분석함으로써 국내 및 국제경제환경 변 화에 적절히 대응하기 위한 국제통상정책을 선택, 적용할 수 있는 이론적 기초와 국제통상 환경의 변화에 대한 실제 대응방안을 다룬다. 최근 세계경제의 통합, 국내시장 개방, 국제통상마찰, 국제경제관계 등의 변화 추세로 인해 국제통상환경이 급변하고 있으며 이에 적 절히 대응할 수 있는 정책 방안을 연구하는 국제통상정책론에 대한 전문 지식의 이해와 응용이 필요하다.

중국경영연계전공

▶ 교 육 목 적 ◀

21세기 동북아시대를 맞아 중국과의 경제협력이 중요해지고, 경제교류가 빈번해짐에 따라 능통한 중국어와 중국의 사회·경제에 대한 정확한 이해를 바탕으로 중국관련 기업에서 경영과 관리를 담당할 수 있는 중국 경영인재를 양성하는데 교육 목적이 있다.

▶ 교 육 목 표 ◀

1. 능숙한 실용 중국어 구사능력을 배양한다.
2. 중국의 사회, 문화, 경제, 기업에 관한 전문적인 지식

을 연마한다.
3. 경영적 마인드를 고취시켜 기업을 지휘·관리할 수 있는 리더십을 키운다.
4. 중국지역학과 경영학에 대한 이해를 접목시켜, 중국 투자기업 및 관련 기관의 경영 및 관리에 적합한 실무 능력을 배양한다.

□ 교과과정표

개설 전공	학년	학기	교과목명	학점	시간
경영	1	1	기업회계입문	3	(3)
	2	2	경영정보의 이해	3	(3)
	2	2	마케팅관리	3	(3)
	3	1	생산운영관리	3	(3)
	3	1	인적자원관리	3	(3)
	3	1	재무관리	3	(3)
	3	2	국제경영학	3	(3)
중국 실용 지역	1	1	중국어회화입문 Ⅰ	3	(3)
	1	2	중국어회화입문 Ⅱ	3	(3)
	2	1	중국어강독 Ⅰ	3	(3)
	3	1	중국경제의 이해	3	(3)
	3	2	중국경제법입문	3	(3)
	4	1	비즈니스중국어	3	(3)
	4	2	중국비즈니스협상론	3	(3)
공통	4-1/4-2		졸업종합평가	P/F	-

□ 교과목해설

기업회계입문 /3/

Accounting Principle

기업회계입문은 회계를 처음 학습하는 사람을 대상으로 하며, 그들에게 회계의 기본원리와 장부기록 및 재무제표작성 등 회계절차를 쉽게 습득할 수 있도록 이해시킨다.

경영정보의 이해 /3/

Introduction to Management Information Systems

다양한 디지털 기술을 이용한 경영정보시스템을 통해 경영성과 향상에 필요한 제반이론을 제공한다. 디지털 기술이 기업경영에 폭넓게 그리고 전략적 수준에서 활용되고 있다는 점에서 본 강좌는 중요한 의미를 갖는다.

마케팅관리 /3/

Marketing Management

기업이 당면하고 있는 마케팅 문제의 성격과 환경적 요인을 설명하고 마케팅 활동의 주요 영역인 제품계획, 가격결정광고 및 판매촉진, 시장조사 등에 대한 의사결정에 필요한 지식을 습득케 한다.

생산운영관리 /3/

Production & Operations Management

초일류 생산시스템의 관리를 위한 현대적인 생산관리기법을 소개하고, 정보화 시대에 부응할 수 있도록 컴퓨터를 활용한 생산관리 기법의 적용 및 활용방안을 학습한다. 세부적으로는 초일류 생산시스템의 중요한 구성요소인 총체적 품질경영, 생산전략, 적시생산시스템, 제품 및 서비스의 설계, 컴퓨터통합 생산시스템, 서비스산업 운영관리 등에 관한 내용을 학습한다.

인적자원관리 /3/

Human Resource Management

조직 구성원들이 지닌 잠재력의 최대한 발휘와 개발을 돕고 이를 효과적으로 유지, 활용할 수 있는 인적자원의 관리방안을 체계적으로 연구한다. 인적자원의 자원적 특성으로부터 파생되는 제반문제를 규명하고 조직체 계획과 인력수용, 경력개발, 인적자원의 평가와 보상, 후생복리, 건강과 안전, 노사관계 등을 학습한다.

재무관리 /3/

Financial Management

기업의 계속성장에 필요한 투자대상을 선택하고, 필요로 하는 자금액을 결정하며 그 자금의 조달방법과 시기를 계획함과 동시에 도입된 자금을 유효적절하게 운용관리 하고 분배하는 방법을 배운다.

국제경영학 /3/
International Business
국제경영활동을 수행하는 기업들이 직면하는 제반문제를 확인하고 이의 관리에 대한 원리를 이해하도록 한다. 세부내용으로는 국제경영환경, 국제경영전략, 국제경영관리 들이 있다.

중국어회화입문 Ⅰ/3/
An Introduction to Chinese Conversation Ⅰ
첫째, 중국학 전공자로서 필요한 초보적인 중국어 회화 능력을 배양함.
둘째, 듣기와 말하기를 익히고 기본적인 의사소통이 가능하게 함.

중국어회화입문 Ⅱ/3/
An Introduction to Chinese ConversationⅡ
첫째, 중국학 전공자로서 필요한 초보적인 중국어 회화 능력을 배양함.
둘째, 듣기와 말하기를 익히고 기본적인 의사소통이 가능하게 함.

중국어강독 Ⅰ/3/
Reading Chinese Texts Ⅰ
중급 수준의 중국어에 대한 어법과 강독, 응용에 대해 숙지한다. 학습자가 읽을 수 있는 중국어 문장을 口語로 풀어서 말할 수 있도록 함.

중국경제의 이해/3/
Understanding of Chinese Economy
중국 관련 업무에 대비하여 중국의 거시 경제 현황을 이해시킴.

중국경제법입문/3/
Introduction to Chinese Economic Law
중국 경제법을 체계적으로 학습함. 중국 투자 진출에 필요한 법규를 정확히 이해하도록 함.

비즈니스중국어/3/
A Course of Business Chinese
중국과의 교역 및 비즈니스에 있어서 요구되는 제반 어휘 및 내용 숙달.

중국비즈니스협상론/3/
A Method of Business Negotuiations With Chinese
중국 특유의 비즈니스 문화를 이해하고, 이를 통해 중국 관련 실무에서 접하게 될 비즈니스 협상에 효율적으로 임할 수 있는 협상 방법을 체득함.

중국비즈니스연계전공

▶ 교 육 목 적 ◀

중국의 언어, 사회, 역사, 문화적 본질을 이해하는 동시에 기업경영 및 관리에 대한 마인드를 갖고 있는 중국 비즈니스 전문가를 양성하는데 목적을 둔다.

▶ 교 육 목 표 ◀

1. 중국어, 사회, 역사, 문화에 대한 지식을 학습한다.
2. 기업경영 및 관리에 필요한 개념, 지식, 기법 등을 학습한다.
3. 중국투자 및 진출기관의 경영 및 관리를 위한 전문적 지식을 학습한다.

□ 교과과정표

개설 전공	학년	학기	교과목명	학점	시간
경영	1	1	기업회계입문	3	(3)
	1	1	경영학의 이해	3	(3)
	2	2	경영정보의 이해	3	(3)
	2	2	마케팅관리	3	(3)
	3	1	생산운영관리	3	(3)
	3	1	인적자원관리	3	(3)
	3	1	재무관리	3	(3)
	3	2	국제경영학	3	(3)
중국어 문화	3	1	고급중국어 Ⅰ	3	(3)
	3	1	☆영상중국어	3	(4)
	3	2	고급중국어 Ⅱ	3	(3)
	3	2	☆중한통번역연습	3	(4)
	4	1	☆한중통번역연습	3	(3)
	4	2	☆비즈니스중어통번역연습	3	(3)
공통	4-1/4-2		졸업종합평가	P/F	-

☆ 실험 · 실습 · 실기와 이론을 병행하는 교과목

□ 교과목해설

기업회계입문 /3/

Accounting Principle

기업회계입문은 회계를 처음 학습하는 사람을 대상으로 하며, 그들에게 회계의 기본원리와 장부기록 및 재무제표작성 등 회계절차를 쉽게 습득할 수 있도록 이해시킨다.

경영학의이해 /3/

Introduction to Business Management

경영학에 관한 기초 개념과 현대 기업의 경영원리를 이해시키고 새로운 경영학에 관한 지식과 기법을 이해하도록 한다. 특히 현대적 경영의 특질, 경영자의 유형, 경영학의 본질 및 체계, 경영학의 발달과 기업형태, 관리과정 등에 대하여 집중적으로 연구한다.

경영정보의이해 /3/

Introduction to Management Information Systems

다양한 디지털 기술을 이용한 경영정보시스템을 통해 경영성과 향상에 필요한 제반이론을 제공한다. 디지털 기술이 기업경영에 폭넓게 그리고 전략적 수준에서 활용되고 있다는 점에서 본 강좌는 중요한 의미를 갖는다.

마케팅관리 /3/

Marketing Management

기업이 당면하고 있는 마케팅 문제의 성격과 환경적 요인을 설명하고 마케팅 활동의 주요 영역인 제품계획, 가격결정광고 및 판매촉진, 시장조사 등에 대한 의사결정에 필요한 지식을 습득케 한다.

생산운영관리 /3/

Production & Operations Management

초일류 생산시스템의 관리를 위한 현대적인 생산관리기법을 소개하고, 정보화 시대에 부응할 수 있도록 컴퓨터를 활용한 생산관리 기법의 적용 및 활용방안을 학습한다. 세부적으로는 초일류 생산시스템의 중요한 구성요소인 총체적 품질경영, 생산전략, 적시생산시스템, 제품 및 서비스의 설계, 컴퓨터통합 생산시스템, 서비스산업 운영관리 등에 관한 내용을 학습한다.

인적자원관리 /3/

Human Resource Management

조직 구성원들이 지닌 잠재력의 최대한 발휘와 개발을 돕고 이를 효과적으로 유지, 활용할 수 있는 인적자원의 관리방안을 체계적으로 연구한다. 인적자원의 자원적 특성으로부터 파생되는 제반문제를 규명하고 조직체 계획과 인력수용, 경력개발, 인적자원의 평가와 보상, 후생복리, 건강과 안전, 노사관계 등을 학습한다.

재무관리 /3/

Financial Management

기업의 계속성장에 필요한 투자대상을 선택하고, 필요로 하는 자금액을 결정하며 그 자금의 조달방법과 시기를 계획함과 동시에 도입된 자금을 유효적절하게 운용관리하고 분배하는 방법을 배운다.

국제경영학 /3/
International Business
국제경영활동을 수행하는 기업들이 직면하는 제반문제를 확인하고 이의 관리에 대한 원리를 이해하도록 한다. 세부내용으로는 국제경영환경, 국제경영전략, 국제경영관리 들이 있다.

고급중국어 Ⅰ/3/
Advanced Chinese I
고급 중국어의 각종 표현을 숙달한다.

☆영상중국어/3(4)/
Screen Chinese
영상매체를 통해 중국어를 숙달한다.

고급중국어 Ⅱ/3/
Advanced ChineseII
고급 중국어의 각종 표현을 숙달한다.

☆중한통번역연습/3(4)/
The Practice of Chinese-Korean Translation
중국어와 한국어간의 통역과 번역능력을 제고한다.

☆한중통번역연습/3/
The Practice of Korean-Chinese Translation
한국어를 중국어로 통번역하는 능력을 제고한다.

☆비즈니스중어통번역연습/3/
The Practice of Chinese Translation in Business
비즈니스 중국어 통번역 능력을 제고한다.

중국세무연계전공

▶ 교 육 목 적 ◀

중국세무연계전공은 한중 세무 전문 인력의 양성을 목표로 한다.

▶ 교 육 목 표 ◀

한중 국제교류의 확대에 따라 투자 및 경제협력 면에서 세무 전문 인력에 대한 수요가 급증하고 있는 현실에 부응하기 위하여 한중세무연계 전공은 한국과 중국에 대한 이해를 바탕으로 한중국제세무를 전문적으로 다룰 수 있는 인재를 육성한다.

□ 교과목해설

세무학의 이해 /3/
Introduction to tax
기업 경영에 있어 발생하는 세무문제에 대한 대응능력을 배양하기 위하여 세무학에 대한 폭넓은 이해를 시키고자 한다.

회계학원론 /3/
Introduction to Accounting
회계의 전반적인 흐름을 이해하도록 하며 기업회계가 세무회계에 어떻게 작용하게 되는가를 연구하도록 한다.

조세법총론 /3/
General Principle of Tax Llaw
조세에 관한 법체계의 전반을 검토하고 국세기본법의 기본원칙과 내용을 총론적으로 강의한다.

부가가치세법 /3/
Value Added Tax Llaw

기업에 과세되는 부가가치세를 이해시키고자 부가가치세법의 일반이론을 검토함과 동시에 법령, 시행령, 시행규칙, 기본통칙 등의 법해설을 중심으로 공부하는 과목이다.

소득세법 I /3/

Income Tax Law

소득세에 관한 이론을 검토하고 실정 소득세법의 해석에 관하여 공부하면서 생활에서 발생하는 소득세의 과세문제를 해결하는 능력을 함양한다.

법인세법 I /3/

Corporation Income Tax Law 1

법인 기업에 과세되는 법인세를 이해시키기 위해 법인세법, 동 시행령 및 시행규칙에 관한 이론과 세법 해설 및 과세표준액의 계산에 관한 종합적인 내용을 중점적으로 다룬다.

조세론 /3/

Tax Theory

세무학 전공학생으로서 필요한 경제학과 재정학을 바탕으로 조세에 대한 기초적인 이론을 습득한다.

국제조세법 /3/

Theory of International Taxation

국제화 및 세계화 시대에서 국제적인 상거래의 마인드 부여, 국제간 이중과세 조정 방법, 다국적 기업의 절세 극대화 방법, 과세관청의 탈세에 대한 대응방법을 연구하여 균형감각을 갖춘 경영인으로 자질을 갖추고자 한다.

스포츠경영연계전공

▶ 교 육 목 적 ◀

경영학부는 강남대학교의 창학 이념을 바탕으로 합리적이고 창조적인 사고를 지닌 경영분야의 전문 인재를 양성하는데 목적을 두고 있다.

▶ 교 육 목 표 ◀

1. 세계화 추세에서 기업을 합리적으로 운영하는데 요구되는 최신 경영관리 이론과 기법을 습득한 경영관리자를 양성한다.
2. 정보화 추세에서 기업의 경쟁우위와 의사결정능력 제고를 위한 핵심 도구로서 정보기술을 활용할 수 있는 경영관리자를 양성한다.

학년	관련전공	1 학 기		2 학 기	
		교 과 목 명	학점(시간)	교 과 목 명	학점(시간)
1	경영학	경영학의이해	3(3)		
	사회체육학	스포츠미디어 ☆스포츠이벤트사례연구	3(3) 3(3)		
2	경영학	경영과컴퓨터	3(3)	마케팅관리	3(3)
	사회체육학			스포츠경영론	3(3)
3	경영학	인적자원관리	3(3)		
	사회체육학	★래프팅지도	2(4)	스포츠마케팅	3(3)
4	경영학	서비스경영 소비자행동론	3(3) 3(3)	마케팅조사론	3(3)
	사회체육학	★골프지도	2(4)	★구기지도 ★스포츠현장실습2	2(4) 3(3)
	공 통	졸업종합평가	p	졸업종합평가	p

□ 교과목해설

경영학의이해 /3/

Introduction to Business Management

경영학에 관한 기초 개념과 현대 기업의 경영원리를 이해시키고 새로운 경영학에 관한 지식과 기법을 이해하도록 한다. 특히 현대적 경영의 특질, 경영자의 유형, 경영학의 본질 및 체계, 경영학의 발달과 기업형태, 관리과정 등에 대하여 집중적으로 연구한다.

경영과컴퓨터 /3/
Management & Computer
기업에서 개인의 업무처리 생산성을 향상시킬 수 있는 필수적 도구로서 컴퓨터 시스템의 구조 및 작동원리, 작동시스템의 조작 및 관리방식, 인터넷의 활용법, 워드프로세싱 활용법, 엑셀 활용법, 파워포인트 활용법, 각종 유용한 소프트웨어 활용법 등을 학습한다.

마케팅관리 /3/
Marketing Management
기업이 당면하고 있는 마케팅 문제의 성격과 환경적 요인을 설명하고 마케팅 활동의 주요 영역인 제품계획, 가격결정광고 및 판매촉진, 시장조사 등에 대한 의사결정에 필요한 지식을 습득케 한다.

인적자원관리 /3/
Human Resource Management
조직 구성원들이 지닌 잠재력의 최대한 발휘와 개발을 돕고 이를 효과적으로 유지, 활용할 수 있는 인적자원의 관리방안을 체계적으로 연구한다. 인적자원의 자원적 특성으로부터 파생되는 제반문제를 규명하고 조직체 계획과 인력수용, 경력개발, 인적자원의 평가와 보상, 후생복리, 건강과 안전, 노사관계 등을 학습한다.

서비스경영 /3/
Service Management
서비스경영은 금융, 광고, 컨설팅, 통신, 교통, 교육, 병원, 숙박 등과 같은 서비스산업의 특성을 파악하고, 서비스품질 및 서비스 전달과정, 서비스 프로세스의 설계 및 관리 등에 관한 내용을 분석하고 학습한다.

소비자행동론 /3/
Consumer Behavior
소비자의 구매 및 소비행동과 관련된 의사결정에 영향을 미치는 제 요인, 즉 지각, 학습, 동기, 태도, 준거집단, 사회계층, 문화 등을 연구하고 이들을 마케팅 전략에 활용하는 방안을 학습한다.

마케팅조사론 /3/
Marketing Research
마케팅 의사결정에 필요한 각종 정보를 과학적으로 수집, 분석하고 해석하는 기법을 습득시키고 그 응용방법을 이해시킨다.

중국금융연계전공

▶ 교 육 목 적 ◀

최근에 들어 한국과 중국간의 국제협력과 경제교류 등이 매우 활발하게 이루어지고 있다. 이러한 상황에서 본 연계전공에서는 중국의 언어, 사회, 역사, 문화적 본질을 이해하는 동시에 금융관리에 대한 전문지식을 갖고 있는 중국금융 전문가를 양성하는데 목적을 둔다.

▶ 교 육 목 표 ◀

1. 중국어, 사회, 역사, 문화에 대한 지식을 학습한다.
2. 금융방면에 필요한 전문적인 개념, 지식, 기법 등을 학습한다.
3. 중국투자 및 진출기관의 금융관리를 위한 전문적 지식을 학습한다.

학년	관련전공	1 학 기		2 학 기	
		교 과 목 명	학점(시간)	교 과 목 명	학점(시간)
2	경제학	미시경제학 거시경제학	3(3) 3(3)		
3	경제학	화폐금융론 투자론	3(3) 3(3)	금융시장론	3(3)
	중국어문화	고급중국어 I ☆영상중국어	3(3) 3(4)	고급중국어 II ☆중한통번역연습	3(3) 3(4)
4	경제학	국제금융론 금융기관론	3(3) 3(3)	증권경제론	3(3)
	중국어문화	☆한중통번역연습	3(3)	☆비지니스중어통번역연습	3(3)
	공 통	졸업종합평가	p	졸업종합평가	p

□ 교과목해설

미시경제학 /3/

Microeconomics

소비자와 기업 등 개별경제주체의 결제활동을 분석대상으로 무한한 인간의 욕망을 충족시키기 위하여 희소한 자원이 시장에서 어떻게 배분되어지는가를 규명한다. 수요와 공급이론, 소비자와 생산자의 행동이론, 시장조직 형태 및 성격 등에 관한 이론을 체계적으로 다룬다.

거시경제학 /3/

Macro Economics

국민소득의 결정과정을 학습하고 이를 바탕으로 실업과 인플레이션의 원인과 대책을 연구하고, 생산물시장, 화폐시장, 노동시장, 외환시장에서 거시경제변수들의 역할을 파악한다.

화폐금융론 /3/

Money and Banking

화폐금융에 관한 이론을 습득함으로써 현실 경제에서 점점 그 중요성이 강조되고 있는 금융 분야 전반에 관한 이해를 돕는다. 이를 위해 화폐공급, 화폐수요, 금융중개, 중앙은행, 금융정책 등의 등과 관련된 여러 가지 이론적 내용과 그 현실적 전개를 살펴본다.

투자론 /3/

Investment Theory

투자결정과정과 투자결정에 영향을 미치는 요인, 증권시장구조와 상품, 채권 및 주식의 평가와 분석, 시장효율성, 포트폴리오분석 등을 통하여 투자이론 및 금융시장 금융구조에 대한 기본적인 이해와 경제학도로서의 투자이론과 실무의 적용에 기초를 구축한다.

금융시장론 /3/

Financial Markets

자금조달의 장이 되는 금융시장의 기본적 역할과 기능을 이해하고 금융시장의 구조전반에 관해 파악한다. 이와 함께 한국금융시장의 역사와 실제운영에 관한 살펴본다.

국제금융론 /3/

International Money & Banking

개방·거시경제체계에서 외환시장·국제수지의 좌우요인, 그 조정과정 및 정책, 국제금융제도와 국제통화의 수요이론을 연구한다.

증권경제론 /3/

The Economics of Capital Markets

증권시장은 자금수요자에게는 장기의 자금을 조달하게 해주고 자금공급자에게는 자산운용의 장을 제공해준다. 금융기능을 수행하는 증권시장의 구조와 기능, 역할을 분석하고 자산운용과 관련된 사항들을 분석한다.

중국공공관리연계전공

▶ 교 육 목 적 ◀

중국의 언어, 사회, 역사, 문화적 본질을 이해하는 동시

에 공공관리에 대한 전문지식을 갖고 있는 중국공공관리 전문가를 양성하는데 목적을 둔다.

▶ 교 육 목 표 ◀

1. 중국어, 사회, 역사, 문화에 대한 지식을 학습한다.
2. 공공관리에 필요한 개념, 지식, 기법 등을 학습한다.
3. 중국투자 및 진출기관의 공공관리를 위한 전문적 지식을 학습한다.

□ 교과과정표

개설 전공	학년	학기	교 과 목 명	학점	시간
행정	1	1	행정학원론 Ⅰ	3	(3)
	1	2	행정학원론 Ⅱ	3	(3)
	2	1	행정조직론	3	(3)
	2	1	인사행정론	3	(3)
	2	2	재무행정론	3	(3)
	2	2	조사방법론	3	(3)
	3	1	정책학원론	3	(3)
	4	2	행정학세미나	3	(3)
중국어 문화	3	1	고급중국어 Ⅰ	3	(3)
	3	1	☆영상중국어	3	(4)
	3	2	고급중국어 Ⅱ	3	(3)
	3	2	☆중한통번역연습	3	(4)
	4	1	☆한중통번역연습	3	(3)
	4	2	☆비즈니스중어통번역연습	3	(3)
공통	4-1/4-2		졸업종합평가	P/F	-

☆ 실험 · 실습 · 실기와 이론을 병행하는 교과목

□ 교과목해설

행정학원론Ⅰ /3/

Introduction to Public Administration Ⅰ

행정학의 총론적 기초로서 행정학의 연구대상과 범위, 행정학의 특성, 접근방법, 행정학의 발달, 정부의 역할, 행정의 환경, 행정이념 등 행정학의 기초적 지식을 습득한다.

행정학원론Ⅱ /3/

Introduction to Public Administration Ⅱ

행정학의 각론적 기초로서 정책학, 행정조직론, 인사행정론, 재무행정론, 지방자치행정론 등 행정학의 연구 대상에 대한 기초적 지식을 습득한다.

행정조직론 /3/

Public Organization

조직의 유형, 구조, 관료제 등에 관한 기초적 이론을 설명함으로써 조직 구성원의 형태 및 합리적인 조직 편성의 이론과 기법을 습득시킨다.

인사행정론 /3/

Public Personnel Administration

유능한 공무원의 채용과 능력개발 그리고 그들의 사기를 높이기 위한 방법을 중심으로 하여 연구하며 이를 통해 인력을 관리할 수 있는 능력을 기른다.

재무행정론 /3/

Public Financial Administration

국가의 행정수행에 있어 경제발전과 재무행정, 예산의 중요성과 예산의 개념, 예산제도, 재정정책, 사업평가와 심사분석 등에 대한 이론과 실제를 강의한다.

조사방법론 /3/

Methods in Social Research

과학적 방법의 성격을 설명하고, 과학적 방법의 일반적 과정에 따른 자료의 수집과 정리 그리고 자료처리에 대한 기법을 학문적 실제적으로 다룬다.

정책학원론 /3/

Introduction to Policy Science

행정학 및 정치학과 정책학의 관계, 정책학의 대두배경과 정책의 개념, 정치체제와 정책환경, 정책과정의 참여자, 정책의 수립과정, 정책집행, 정책분석, 정책평가 등을 다룬다.

행정학세미나 /3/
Seminar in Public Administration
행정학의 패러다임, 비교 · 발전 · 신행정론의 연관성, 과학적 관리론과 인간 관계론의 관계, 정책결정의 이론모형, 공식조직과 비공식조직의 장 · 단점, 직업공무원제의 확립방안, 공무원의 능력발전방안, 한국예산제도에 관한 연구, 공직윤리의 확립방안과 행정책임의 강화방안 등 행정학 전반에 관해 주제별 강의를 한다.

고급중국어 Ⅰ· Ⅱ/3/
Advanced Chinese Ⅰ·Ⅱ
고급 중국어의 각종 표현을 숙달한다.

☆영상중국어/3(4)/
Screen Chinese
영상매체를 통해 중국어를 숙달한다.

☆중한통번역연습/3(4)/
The Practice of Chinese-Korean Translation
중국어와 한국어간의 통역과 번역능력을 제고한다.

☆한중통번역연습/3/
The Practice of Korean-Chinese Translation
한국어를 중국어로 통번역하는 능력을 제고한다.

☆비즈니스중어통번역연습/3/
The Practice of Chinese Translation in Business
비즈니스 중국어 통번역 능력을 제고한다.

금융수학연계전공

▶ 교 육 목 적 ◀

금융 산업의 빠른 성장과 더불어 수학 및 통계적 방법을 사용해 투자전략을 분석하고 자산을 운용하는 전문가가 절실하게 요구되는 상황에 대응하기 위해 체계적이고 통합적인 금융관련 지식과 기술적이고 실용적인 이론을 겸비한 창의적인 인재를 육성한다.

▶ 교 육 목 표 ◀

1.금융과 관련된 수학적 지식과 사고력을 배양하여, 이를 경제이론과 접목시킴으로써 금융이론과 응용성을 조화시킨 창조적인 경제전문가를 양성한다.
2.금융시장에서 필요로 하는 다양한 금융상품을 개발하고 유지시키며, 금융시장의 발전에 기여하는 창조적인 금융전문가를 양성한다.
3. Analyst, 계리사 등의 자격증을 취득하도록 함으로써 금융상품의 위험관리, 파생상품 관련 상품개발 및 평가, 신용 및 펀드 평가, 금융솔루션 개발 등의 업무를 담당할 수 있는 고급 인력을 양성한다.

□ 교과과정표

학년	학기	교과목명	학점	시간	개설학부(과)/전공
2	1	미시경제학Ⅰ	3	3	경제학과
2	1	거시경제학Ⅰ	3	3	경제학과
3	1	화폐금융론	3	3	경제학과
3	1	투자론	3	3	경제학과
3	2	금융시장론	3	3	경제학과
4	1	국제금융론	3	3	경제학과
4	2	증권경제론	3	3	경제학과
2	1	고급선형대수학	3	3	

				응용수학과
2-1	기초통계학	3	3	응용수학과
2-2	편미분방정식	3	3	응용수학과
2-2	수리통계학	3	3	응용수학과
3-1	수치해석학및실습Ⅰ	3	4	응용수학과
3-2	수치해석학및실습Ⅱ	3	4	응용수학과
3-2	확률론	3	3	응용수학과
4-1	금융수학	3	3	응용수학과
4-2	회귀분석	3	3	응용수학과
4-2	보험수학	3	3	응용수학과
4-1,2	졸업종합평가	P	-	전공필수

□ 교과목해설

미시경제학Ⅰ /3/

Microeconomics Ⅰ

소비자와 기업 등 개별경제주체의 결제활동을 분석대상으로 무한한 인간의 욕망을 충족시키기 위하여 희소한 자원이 시장에서 어떻게 배분되어지는가를 규명한다. 수요와 공급이론, 소비자와 생산자의 행동이론, 시장조직 형태 및 성격 등에 관한 이론을 체계적으로 다룬다.

거시경제학Ⅰ /3/

Macro Economics Ⅰ

국민소득의 결정과정을 학습하고 이를 바탕으로 실업과 인플레이션의 원인과 대책을 연구하고, 생산물시장, 화폐시장, 노동시장, 외환시장에서 거시경제변수들의 역할을 파악한다.

화폐금융론 /3/

Money and Banking

화폐금융에 관한 이론을 습득함으로써 현실 경제에서 점점 그 중요성이 강조되고 있는 금융분야 전반에 관한 이해를 돕는다. 이를 위해 화폐공급, 화폐수요, 금융중개, 중앙은행, 금융정책 등의 등과 관련된 여러 가지 이론적 내용와 그 현실적 전개를 살펴본다.

투자론 /3/

Investment Theory

투자결정과정과 투자결정에 영향을 미치는 요인, 증권시장구조와 상품, 채권 및 주식의 평가와 분석, 시장효율성, 포트폴리오분석 등을 통하여 투자이론 및 금융시장 금융구조에 대한 기본적인 이해와 경제학도로서의 투자이론과 실무의 적용에 기초를 구축한다.

금융시장론 /3/

Financial Markets

자금조달의 장이 되는 금융시장의 기본적 역할과 기능을 이해하고 금융시장의 구조전반에 관해 파악한다. 이와 함께 한국금융시장의 역사와 실제운영에 관한 살펴본다.

국제금융론 /3/

International Money & Banking

개방·거시경제체계에서 외환시장·국제수지의 좌우요인, 그 조정과정 및 정책, 국제금융제도와 국제통화의 수요이론을 연구한다.

증권경제론 /3/

The Economics of Capital Markets

증권시장은 자금수요자에게는 장기의 자금을 조달하게 해주고 자금공급자에게는 자산운용의 장을 제공해준다. 금융기능을 수행하는 증권시장의 구조와 기능, 역할을 분석하고 자산운용과 관련된 사항들을 분석한다.

고급선형대수학 /3/

Advanced Linear Algebra

선형대수학이란 행렬의 여러 성질을 활용하여 문제를 해결하는 학문으로 공학이나 자연과학뿐만이 아니라 사회과학에서도 필요로 하는 학문이다.

기초통계학 /3/
Basic Statistics
통계학을 위한 기본적인 이론과 실습을 통해 통계학의 이해를 높인다.

편미분 방정식 /3/
Partical Differential Equation
미분방정식을 학습한 학생들에게 편미분에 의하여 생성된 방정식을 학습함으로서 실제적인 다변량의 문제를 해결할수 있는 능력을 배양함에 그 목적이 있다.

확률론 /3/
Probability
최근들어 확률론은 자연과학은 물론 사회과학, 경영학에 이르기까지 기본원리를 제공해주는 기초과학 분야로 자리잡아가고 있다. 본 과정에서는 확률론의 기본개념과 응용에 대한 내용을 학생들에게 전달하고 더 나아가 여러 전공 분야에서 확률론의 역할을 설명하고자 한다.

수치해석학및실습 I /4/
Numerical Analysis and Practice I
기초적인 수치해석의 이론들을 학습하고 응용 예를 풍부히 제공하여 이론의 이해를 돕고 실질적인 적용능력을 배양한다.

수치해석학 및 실습 II /4/
Numerical Analysis and Practice II
수학적 결과를 Computer Program을 이용하여 해결한다. 알고리즘을 통하여 여러 가지 수치계산에 있어서 편리성, 고속성, 정밀성을 높인다.

금융수학 /3/
Financial Mathematics
수학적 지식을 토대로 경제학, 경영학을 추가하여 보험, 스톡옵션 등 금융 시장 전반에 수학적 지식을 활용하여 주가, 금리, 연금 등을 학습하여 금융 산업을 발전시킨다.

회귀분석 /3/
Regression Analysis
통계학은 전 학문 분야에서 널리 응용 될 수 있도록 발전되고 있는데 특히 회귀분석 기법은 경제, 경영과학, 사회 과학등 모든 분야에서 폭넓게 이용되고 있는 통계적 방법이다.

보험수학 /3/
Insurance Mathematics
보험계약자들로부터 받는 보험료로 배상금이나 비용 등을 모두 지불할 수 있는지, 어느 정도의 이윤을 가져다 주는지, 다른 보험회사들과 경쟁을 할 수 있는지 등을 계산하기 위해 필요하다.

경영정보시스템연계전공

▶ 교 육 목 적 ◀

경영학부는 강남대학교의 창학이념을 바탕으로 합리적이고 창조적인 사고를 지닌 경영분야의 전문인재를 양성하는데 목적을 두고 있다.

▶ 교 육 목 표 ◀

1. 세계화 추세에서 기업을 합리적으로 운영하는데 요구되는 최신 경영관리 이론과 기법을 습득한 경영관리자를 양성한다.
2. 정보화 추세에서 기업의 경쟁우위와 의사결정능력 제고를 위한 핵심 도구로서 정보기술을 활용할 수 있는 경영 관리자를 양성한다.

학년	관련전공	1 학 기		2 학 기	
		교 과 목 명	학점(시간)	교 과 목 명	학점(시간)
1	경영학			기업경영과 IT	3(3)
2	경영학			경영정보의 이해	3(3)
	컴퓨터공학	정보통신공학개론	3(3)		
3	경영학	e-경영혁신	3(3)	e-비즈니스 경영의사결정게임	3(3) 3(3)
	컴퓨터공학	컴퓨터구조 컴퓨터알고리즘	3(3) 3(3)	데이터베이스및실습 운영체제및실습	3(4) 3(3)
4	경영학	e-마케팅 전자상거래관리	3(3) 3(3)		
	컴퓨터공학	컴퓨터네트워크	3(3)	인터넷망구조	3(3)
	공 통	졸업종합평가	p	졸업종합평가	p

□ 교과목해설

기업경영과IT /3/

Management and Information Technology

최근의 기업경영에서 핵심적 요소로 활용되고 있는 정보 및 정보기술을 통하여, 기업에서 정보 및 정보기술이 조직의 운영과 관리에 있어서 어떠한 관련성을 지니고 있는가, 어떤 유형의 정보기술이 활용되고 있는가, 정보기술의 역할과 영향은 무엇인가 등을 이해시킨다.

경영정보의 이해 /3/

Introduction to Management Information Systems

다양한 디지털 기술을 이용한 경영정보시스템을 통해 경영성과 향상에 필요한 제반이론을 제공한다. 디지털 기술이 기업경영에 폭넓게 그리고 전략적 수준에서 활용되고 있다는 점에서 본 강좌는 중요한 의미를 갖는다.

e-경영혁신 /3/

IT - Enabled Business Transformation

디제털 기업환경 하에서 디지털 기술을 이용한 입무 프로세스 혁신을 중심으로 전반적인 기업 경영 혁신에 관한 이론을 제공한다는 점에서 현대 경영학을 전공하는 학생들에게 필수적인 컨텐츠가 될 것이다.

e-비즈니스 /3/

Introduction to e-Business

최근의 인터넷 기반의 비즈니스 환경에서 많은 각광을 받고 있는 경영정보시스템 이슈로서 e-business의 개념과 특성, e-business 애플리케이션 아키텍쳐, 다양한 e-business 애플리케이션 시스템들의 장단점과 활용방안 등에 대하여 소개한다.

e-마케팅 /3/

e-Marketing

전통적 마케팅개념에 기초하여 e-마케팅의 개념을 포함하여 e-마케팅 시장환경분석방법, e-마케팅 전략수립 및 목표설정, e-마케팅 믹스관리, 그리고 e-마케팅과 관련한 이슈 등에 대하여 학습한다.

경영의사결정게임 /3/

Businee decision making simulation game

기업을 경영하는데 필요한 요소 중 특히 경영분석 및 관리 능력에 관한 기법을 학습하고, 문제해결 능력 향상, IT활용 능력 향상 및 의사소통 능력 향상을 학습한다.

전자상거래관리 /3/

Electronic Commerce Management

전자상거래 관련 전문 지식을 습득하기 위해 전자상거래의 개념과 정의, 사이버 경영전략, 인터넷 마케팅전략, 인터넷 쇼핑몰, 전자자금 결제, 전자상거래 기술적 구성, 전자상거래보안, 전자상거래 관련 법률에 관한 내용을 학습한다.

글로벌경영연계전공

▶ 교 육 목 적 ◀

경영학부는 강남대학교의 창학 이념을 바탕으로 합리적이고 창조적인 사고를 지닌 경영분야의 전문 인재를 양성하는데 목적을 두고 있다.

▶ 교 육 목 표 ◀

1. 세계화 추세에서 기업을 합리적으로 운영하는데 요구되는 최신 경영관리 이론과 기법을 습득한 경영관리자를 양성한다.
2. 정보화 추세에서 기업의 경쟁우위와 의사결정능력 제고를 위한 핵심 도구로서 정보기술을 활용할 수 있는 경영 관리자를 양성한다.

학년	관련전공	1 학 기		2 학 기	
		교 과 목 명	학점(시간)	교 과 목 명	학점(시간)
1	경영학	경영학의이해	3(3)		
	국제관계학	국제관계학개론	3(3)		
2	경영학			경영정보의이해 마케팅관리	3(3) 3(3)
	국제관계학			국제정치경제론	3(3)
3	경영학	인적자원관리 재무관리	3(3) 3(3)	국제경영학	3(3)
	국제관계학	NGO와국제관계 글로벌정치경제	3(3) 3(3)	국제개발론	3(3)
4	경영학	전자상거래관리	3(3)		
	국제관계학	국제경제기구론 지역통합론	3(3) 3(3)		
	공 통	졸업종합평가	p	졸업종합평가	p

□ 교과목해설

경영학의이해 /3/

Introduction to Business Management

경영학에 관한 기초 개념과 현대 기업의 경영원리를 이해시키고 새로운 경영학에 관한 지식과 기법을 이해하도록 한다. 특히 현대적 경영의 특질, 경영자의 유형, 경영학의 본질 및 체계, 경영학의 발달과 기업형태, 관리과정 등에 대하여 집중적으로 연구한다.

경영정보의 이해 /3/

Introduction to Management Information Systems

다양한 디지털 기술을 이용한 경영정보시스템을 통해 경영성과 향상에 필요한 제반이론을 제공한다. 디지털 기술이 기업경영에 폭넓게 그리고 전략적 수준에서 활용되고 있다는 점에서 본 강좌는 중요한 의미를 갖는다.

마케팅관리 /3/

Marketing Management

기업이 당면하고 있는 마케팅 문제의 성격과 환경적 요인을 설명하고 마케팅 활동의 주요 영역인 제품계획, 가격결정광고 및 판매촉진, 시장조사 등에 대한 의사결정에 필요한 지식을 습득케 한다.

인적자원관리 /3/

Human Resource Management

조직 구성원들이 지닌 잠재력의 최대한 발휘와 개발을 돕고 이를 효과적으로 유지, 활용할 수 있는 인적자원의 관리방안을 체계적으로 연구한다. 인적자원의 자원적 특성으로부터 파생되는 제반문제를 규명하고 조직체 계획과 인력수용, 경력개발, 인적자원의 평가와 보상, 후생복리, 건강과 안전, 노사관계 등을 학습한다.

재무관리 /3/

Financial Management

기업의 계속성장에 필요한 투자대상을 선택하고, 필요로 하는 자금액을 결정하며 그 자금의 조달방법과 시기를 계획함과 동시에 도입된 자금을 유효적절하게 운용관리하고 분배하는 방법을 배운다.

국제경영학 /3/

International Business

국제경영활동을 수행하는 기업들이 직면하는 제반문제를 확인하고 이의 관리에 대한 원리를 이해하도록 한다. 세부내용으로는 국제경영환경, 국제경영전략, 국제경영관리 들이 있다.

전자상거래관리 /3/

Electronic Commerce Management

전자상거래 관련 전문 지식을 습득하기 위해 전자상거래의 개념과 정의, 사이버 경영전략, 인터넷 마케팅전략, 인터넷 쇼핑몰, 전자자금 결제, 전자상거래 기술적 구성, 전자상거래보안, 전자상거래 관련 법률에 관한 내용을 학습한다.

부속기관

Kangnam University

Kangnam University

교 목 실

중앙도서관

전산정보원

출 판 부

신문방송국

심전생활관

자원봉사센터

장애학생종합지원센터

대학진료소

동문지원국

취업정보센터

교수학습지원센터

학생생활상담소

교 목 실

■ 교목 : 윤갑수, 전철민, 이준우, 윤승태

강남대학교 교목실은 우리 대학의 창학이념인 하나님 사랑(敬天), 이웃사랑(愛人)의 실천을 위해 신앙과 학문, 이성(理性)과 영성(靈性)이 조화를 이루는 인재 양성을 목표로 한다. 교목실은 이러한 목표를 실천하기 위해 채플, 강의, 상담, 세미나, 봉사, 신앙교육 등을 통해 대학의 모든 구성원들에게 경천애인의 기독교적 신앙과 사상의 기초를 정립시켜 모든 강남인들이 사회에 나가 기독교적 영성과 지성, 덕성을 갖춘 전문인, 교양인, 봉사인 으로써 21세기 한국사회에 이바지할 수 있도록 힘쓰고 있다.

1. 채플운영

학생채플은 기독교 대학으로서의 정체성을 나타내는 상징적 과목으로 1, 2학년의 필수과목이다. 정해진 시간에 각 학과(학부) 학년별로 참여하고 졸업시까지 4학기를 이수해야 한다. 전통예배 형식, 특별강연, 찬양, 연극, 드라마, 영상 등 다양한 주제와 방법으로 실시한다.

가. 채플시간 - 주 3회 실시
- 화요일(주간) 7교시 : 14:40 ~ 15:30(1회)
- 화요일(야간) 3교시 : 19:00 ~ 19:45(1회)
- 목요일(주간) 7교시 : 14:40 ~ 15:30(1회)

나. 특별채플
- 개강채플 - 개강 첫째 주간에 실시한다.
- 부활절예배 - 1학기 부활절 기간에 실시한다.
- 추수감사절예배 - 2학기 추수감사절 기간 에 실시한다.
- 종강채플 - 학기말 주간에 실시한다.

2. 기독교 교과목 운영

기독교 정신과 본교의 창학이념을 바탕으로 학생들에게 기독교 영성과 올바른 삶의 가치관을 정립시키기 위해 1학년을 대상으로 기독교 이해(교양필수, 2학점) 교과목을 개설·운영하고 있다.

3. 자원봉사활동

설립자 우원(友園) 이호빈 목사의 뜻에 따라 미자립 농촌교회와 사회에서 소외된 이웃을 위하여 방학기간을 통해 경천애인의 정신을 실천하는 각종 봉사활동을 하고 있다.

가. 하계 봉사활동 : 농촌교회 봉사(여름성경학교)

나. 동계 봉사활동 : 장애인 겨울성경학교 또는 해외선교 봉사활동

4. 기독동아리 리더 연합회(좋은밭)

기독동아리 리더들로 구성된 연합회로서 캠퍼스 사역을 위한 현장 사역자들을 육성한다. 연합예배, 연합기도회 등 연합으로 학원선교 사업에 앞장선다.

♣ 강남밀알, 에코찬양선교단(ECHO), 예수전도단(YWAM), 학생신앙운동(SFC), 한국기독학생회(IVF), 한국대학생선교회(C.C.C), 인터콥, 대학생성경읽기선교회(UBF)

5. 샬롬합창단

교목실에서 운영하는 선교합창단으로 교내 각종 채플 및 행사에서의 공연과 복지기관, 병원, 군부대 등 교외 공연활동을 실시한다. 기독교인으로서 음악선교에 관심을 갖고 아름다운 찬양으로 그리스도의 향기를 전하고자 하는 음악학과 성악전공 학생들이 단원으로 참여하고 있다.

6. 사랑의 띠 운동(강남문화운동)

창학이념 구현과 건전한 대학문화 정착을 위한

목적으로 학내·외에 강남문화운동(청결하기, 친절하기, 약속지키기, 절약하기), 인사나누기운동, 금연운동, 학교사랑운동 등 문화·윤리·정의·구제·봉사·평화를 위한 각종 운동을 전개하여 강남대학교의 기독교적 문화와 정체성을 계발하여 정착시킨다.

7. 1004(Angel) 운동

성경읽기 붐을 조성하여 기도운동으로의 확산을 기대하는 캠페인으로서 재학생 및 교직원, 그리고 가족 모두가 참여하여 성경읽기 1004독을 이루기 위한 목적으로 성경통독운동을 실시하고 있다.

8. 채플 사역팀

채플에 참여하는 학생들에게 다양한 형식의 채플을 통하여 기독교를 이해하고 복음을 접할 수 있도록 채플 사역을 돕는 팀이다. 사역팀에는 찬양팀, 워십팀, 홍보팀 등으로 구성되며 대학교회 선교장학금 혜택과 교목실 신앙인증을 받을 수 있다.

9. 인성교육 인증제

졸업 후 사회에 나가는 학생들에게 신앙, 인성, 봉사 등 교양인이 갖추어야 할 신앙과 인격을 인증하는 인증제도로서 인증서 취득자들은 올바른 신앙과 성숙한 인격을 소유하였음을 공인 받는 것이다.

10. 학원선교위원회

교목실의 정책자문 및 실무협력기구로서 창학이념과 기독교 정체성의 구현, 각 단과대학과 각 학부(과)의 인성과 신앙지도, 각종 채플과 예배 및 학원선교를 위한 집회, 강남문화운동, 기타 교목실 사역에 관한 기능을 수행하고 자문한다.

중앙도서관

■ 관장 양 계 봉

▢ 도서관 개황

중앙도서관은 1946년 학교 설립과 더불어 건평 100평 장서 2만여권으로 개관 되어 1974년 영동캠퍼스로 이전하면서 도서관의 지속적인 발전을 거듭하여 왔으며 1979년 신갈캠퍼스로 본교가 이전함에 따라 대학본부 3층을 도서관으로 사용하였다. 이후 1987년 외국 유명대학도서관의 시설을 참고로 하여 설계된 현재의 도서관은 총건평 1,500평 지상 4층건물로서 1,200석의 열람석을 갖추고 있으며 45만권의 장서와 6,000여종의 정기간행물을 비치하여 학생과 교직원에게 효과적인 정보서비스를 제공함으로써 학문연구, 기술개발, 학습 및 교양활동을 적극 지원하고 있다.

본 도서관은 완전개가식으로 운영함으로써 도서관을 자유롭게 편리하게 이용할 수 있도록 하였으며, 학부별 지정도서를 가일층 확충하여 전문도서의 활용도를 높이고 국제수준의 시설을 계속 확충함과 아울러 학교 특성화에 따른 장서개발을 진행하고 있다.

또한 학술정보시스템 Sky.net, 대학 간행물의 Full Text 데이터베이스 검색, 온라인 도서정보검색 등의 운영시스템과 교내 초고속 네트워크망을 통하여 최상의 정보를 제공하고 있다.

중앙도서관은 반세기를 살아온 강남대학교의 역사와 함께 21세기를 이끌어가는 강남가족들의 풍부한 정보의 보고로서 그리고 넉넉한 보금자리로서 제2의 도약기를 준비한다.

▢ 각실 이용안내

1. 종합정보자료실

1) 참고자료

참고도서 및 온라인 정보검색 코너가 비치되어 있으

며 개가식으로 운영되어 자유롭게 열람할 수 있다. 참고도서는 각종사전과 백과사전, 편람, 연감, 법전과 법령집, 관보, 지도 등을 보유하고 있으며, '통계청 자료코너'가 별도로 설치되어 각종 통계자료를 열람하고 온라인으로 검색할 수 있다.

(이용시간 09:00 ~ 20:30)

2) 정기간행물

학술 및 시사교양잡지, 대학이나 사회단체 각종 학회의 논문집 등을 포함하는 국내의 많은 연속간행물과 외국학술잡지, 각종 기사색인 및 국내외의 신문(Micro Film 포함) 등이 비치되어 있고, 자유롭게 열람할 수 있으나 관외대출은 허용되지 않으며 필요한 자료는 Card 복사기를 이용하여 이용자가 직접 복사할 수 있다.

(이용시간 09:00 ~ 20:30)

3) 학위논문

학위논문은 국내외 대학의 석 · 박사 학위논문을 비치하고 있으며 관내열람만 가능하고 필요한 자료는 Card 복사기를 이용하여 이용자가 직접 복사할 수 있다. 본교에서 수여된 학위논문은 인터넷을 이용하여 원문(Full Text)을 검색하고 출력할 수 있다.

(이용시간 09:30 ~ 20:30)

4) 한실문고

본교 신학과 동문이신 한실 이상보 박사께서 기증하신 국문학관계자료 및 한적, 희귀본, 잡지창간호 등 2만여권의 장서를 비치하여 자유롭게 열람할 수 있으며, 대출은 되지 않는다.

2. 정보봉사실

도서관의 일반자료를 보존하며 이용자에게 대출, 반납업무를 통하여 종합적인 정보봉사를 제공하는 곳으로 참고자료 및 정기간행물을 제외한 모든 자료(인문과학, 사회과학, 자연과학, 예체능분야 등)의 도서를 대출규정에 의하여 대출한다.

(이용시간 09:00 ~ 20:30)

3. 도서관 열람실 및 분관열람실

도서관 1층에 제3열람실(24시간개방), 4층에 제1, 2열람실로 구분되어 1,000석의 열람석이 마련되어 있으며 연중무휴로 운영하고 있다.

또한 강의동 샬롬관 및 경천관에 약 150여석의 분관열람실의 운영으로 학생들이 학습공간을 자유로이 선택하여 이용할 수 있다.

4. 전자정보실

최첨단의 음향, 영상자료 및 관련기자재를 구비하여 다양한 시청각 자료를 열람할 수 있으며, 인터넷 전용 PC를 설치하여 국경을 초월한 정보 탐색을 지원하고 있고, 양질의 화질, 다양한 언어지원이 가능한 600여개의 DVD 자료를 제공하고 있다.

또한 국회도서관 자료검색용 전용PC를 통해 목록, 초록은 물론 다양한 원문정보까지도 양질의 정보를 편리하게 제공 받을 수 있다.

모든 자료는 관내 열람을 원칙으로 한다.

(이용시간 09:30 ~ 20:30)

5. 세미나실

학술동아리 또는 학술적 모임이나 토론을 위한 그룹회의실로 사전에 이용 신청서를 제출한 후 사용할 수 있다. (토, 일요일 및 공휴일은 제외)

6. 장애학우 열람실

도서관 1층에 마련된 장애학생을 위한 전용 시설로서, 점자도서, 열람석과 시각장애자용 컴퓨터, 점자프린터기 등 각종편의시설이 설치되어 있다.

7. 특수자료실

중국 연변대학 언어연구소 및 경기도립중앙도서관에서 기증한 북한도서 및 중국도서를 비치하여 북한문학이나 중국내 조선족의 문학연구를 위한 연구와 각종 북한 관계 연구자들에게 한정적인 서비스를 지원한다(별도의 이용 신청이 필요하며, 복사 등의 행위는 금지한다).

▢ 도서의 대출 및 반납

1. 대 출

▷ 검색 PC를 이용하여 원하는 자료의 청구기호와 서지사항을 확인한다.

▷ 대출하고자 하는 자료가 소장되어 있는 서고에서 직접 책을 찾아 소정의 절차를 거쳐 대출한다.

① 대출시간 09:00 ~ 20:30

② 도서의 대출기간

구 분	책 수	기 간
학부생	5책	10일
대학원생	7책	20일
시간강사	7책	20일
교직원	10책	30일
전임강사 / 교수	20책	90일

2. 반 납

도서관에서 대출한 책은 반납 기한 내에 대출실 또는 무인자동반납함에 반납하여야 하며, 무인자동반납함은 방학중에는 운영하지 않는다.

3. 대출기간의 연장

대출기간을 연장하고자 할 때에는 대출 받은 책을 가지고 와서 연장절차를 밟는다. 대출기간연장을 1회에 한하여 연장할 수 있으며, 이때 그 도서가 다른 사람에게 예약되어 있는 경우에는 연장할 수 없다.

4. 대출도서 예약

대출하고자 하는 도서가 이미 대출인 경우에는 대출예약을 할 수 있으며, 반납 시 우선 대출을 받을 수 있다.

5. 연체 · 분실도서 처리

▷ 대출한 도서를 반납 기한 내에 반납하지 않으면 다른 도서를 대출할 수 없으며, 연체된 도서에 대해서는 소정의 연체료를 지불하여야 한다.

▷ 1개월 이상 도서를 미납하였을 경우 3개월간 도서대출을 정지한다.

▷ 도서를 분실하였을 경우 아래의 방법으로 변상한다.

㉮ 동일도서 납부 : 동일판본으로 변상함을 원칙으로 한다.

㉯ 유사도서납부 : 서명, 저자, 출판사가 같고 판차가 다른 최신간으로 원본보다 면수가 많은 것으로 한다.

㉰ 변상금 납부 : 만약 동일도서, 유사도서를 구할 수 없는 경우에는 도서관이 정한 규정에 따라 변상금을 납부하여야 한다.

▢ 기타 이용사항

1. 희망도서 신청

도서관에 소장되어 있지 않은 도서로서 학생들의 학습에 필요한 도서의 구입을 원할 때는 도서관홈페이지 도서신청을 이용하거나 도서구입 신청서를 작성하여 도서구입 신청 및 확인을 할 수 있으며, 신청가능 권수는 1인 월 5권으로 제한하고 있다.

2. 타 도서관 자료의 이용

상호대차시스템은 국내 대학도서관간의 자원공유를 유도하기 위한 검색도구로 한국교육학술정보원에서 운영하며 소장정보 조회가 가능하다.

이용자가 종합목록 웹에서 검색하여 해당 검색결과를 토대로 직접 상호대차 신청이 가능하도록 지원하고 담당사서의 인증 / 승인을 거치도록 하고 있다.

3. 사이버학습관 및 CD-Center

도서관에서는 학습지원을 목적으로 사이버학습관을 운영하고 있으며, 외부에서도 자유롭게 접속이 가능하다. 현재 컨텐츠 보유 종수는 어학 4종 경영·경제 2종, OA 3종, Graphic 4종 자격증 관련 7종으로 계속하여 신규 컨텐츠를 늘려나갈 예정이다.

4. 전자책 도서관 운영

도서관에서는 전자책(eBook)도서관을 설치 운영중이며, 소장권수는 국내eBook 5,657종 과 해외eBook 480종을 제공하고 있다.

전자책은 Paper도서의 대출규정과는 상관없이 5권씩 대출받을 수 있으며, 기간은 5일이고, 대출기간이 지나면 자동반납된다.

5. 도서관 이용자 수칙

▷ 도서관 전관은 금연구역으로 관내흡연 시 규정에 따라 제재 받는다.

▷ 도서관을 떠날 때에는 열람좌석에 소지품을 둘 수 없으며 다른 사람을 위하여 좌석을 잡아두는 일은 일체 허락되지 않는다.

▷ 도서관내에서는 음식물등 일체의 취식을 허용하지 않는다.

▷ 도난방지를 위하여 소지품(특히 귀중품)은 각자가 잘 관리해야 한다.

▷ 인쇄물 또는 기타 물품을 배포, 게시, 첨부 할 수 없다.

▷ 도서관의 모든 사항에 대해서는 도서관 직원의 지시를 따른다.

▢ 별치기호

청구기호 위에 있는 영문약어로 자료의 성격과 비치 장소를 나타내는 표기기호는 다음과 같다.치 장소를 나타내는 표기기호는 다음과 같다.

별치 기호	자료구분	소장위치	이용 방법
P	정기간행물	정기간행물실	관내열람
R	참고도서	참고열람실	관내열람
T	박사학위 논문	학위논문실	관내열람
T	석사학위 논문	학위논문실	관내열람
H	한실(단행본)	한실문고	관내열람
HP	한실(정기간행물)	한실문고	관내열람
HR	한실(참고도서)	한실문고	관내열람
HT	한실(박사논문)	한실문고	관내열람
HT	한실(석사논문)	한실문고	관내열람
CD	CD-ROM 자료	전자정보실	관내열람
CT	카셋트 테이프	전자정보실	관내열람
LD	레이져디스크	전자정보실	관내열람
VT	비디오테이프	전자정보실	관내열람
	일반도서	정보봉사실	대출가능
S	보존도서	보존서고	대출불가
C	특수자료	특수자료실	대출불가
MF	마이크로피쉬	전자정보실	대출불가
DVD	비디오디스크	전자정보실	대출불가
W	일반자료	바이마르 도서관	대출불가
WDVD	비디오디스크	바이마르 도서관	대출불가
WCD	음반자료	바이마르 도서관	대출불가

전산정보원

■ 원장 : 김 대 범

▢ 개 요

전산정보원은 1987년 발족되어 학생의 컴퓨터 교육, 교수의 연구활동 지원, 교내 학사 / 행정업무의전산화를 지원하고 있다.

캠퍼스내 각 건물에 설치된 모든 컴퓨터 시스템 및 주변장치들은 기가비트 이더넷망을 기반으로 하는 내부망에 연결되어 있으며, 외부망은 교육전산망에 연결하여 사용하고 있다.

학사 / 행정업무의 전산화는 WEB기반의 종합정보시스템을 구축하여 운영하고 있으며, 21세기 최첨단 지식정보 선도대학 달성을 목표로 강남대학교 신 종합정보시스템 구축을 위한 다양한 프로젝트를 추진하고 있다. 전산정보원의 조직, 시설현황 및 관장업무 내용은 다음과 같다.

▢ 조 직 도

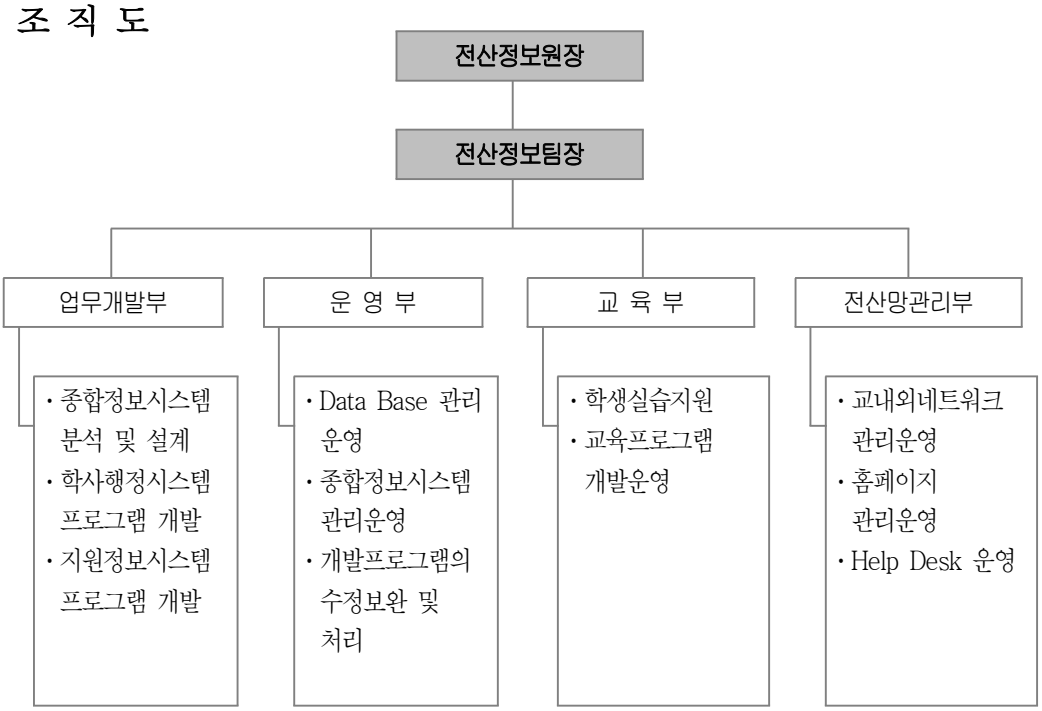

▢ 시설현황

1. 네트워크 구성도

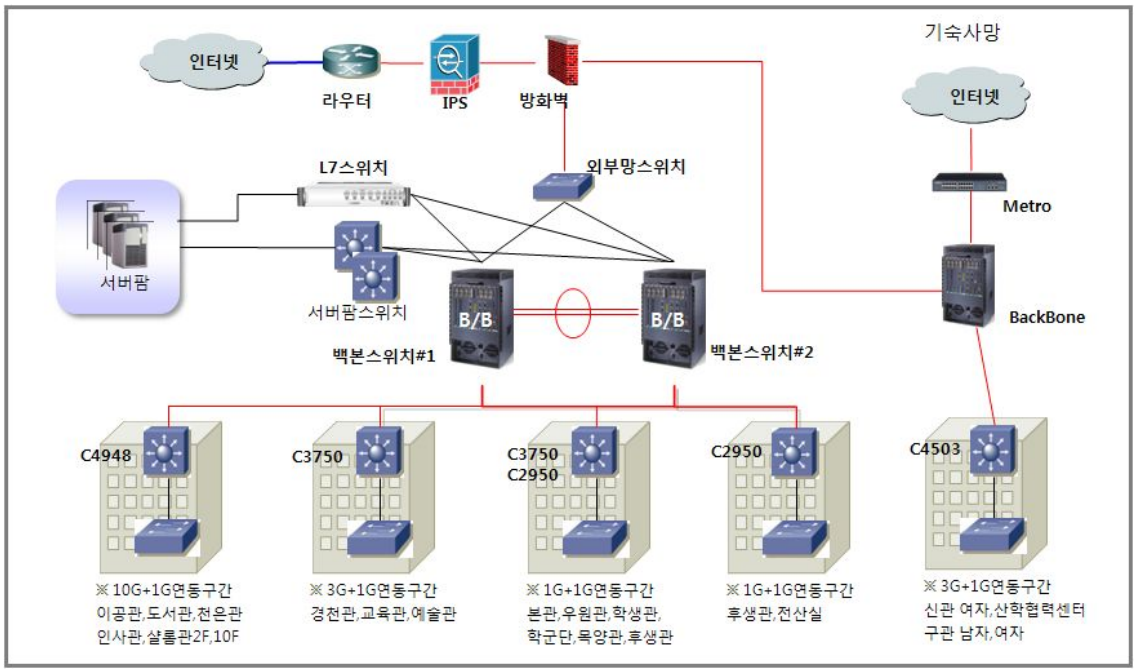

2. 네트워크 장비현황

장비 구분		장비명	보유 수량	제조사	Backplane/처리능력 (Forwarding)	사용 용도
Main Backbone	Gigabit Ethernet Switch	Catalyst 6509	2	Cisco	720Gbps/400Mpps	전체 네트워크 백본
Router	Routing장비	Catalyst 3560G	1	Cisco	1.2Gbps/400kpps	내/외부 라우팅
Sub Backbone	Gigabit Ethernet Switch	Catalyst 4948	6	Cisco	47Gbps/49.3Mpps	샬롬관등 건물 백본
Sub Backbone	Gigabit Ethernet Switch	Catalyst 3750	7	Cisco	34Gbps/38.7Mpps	본관등 건물 백본
Sub Backbone	Gigabit Switching Hub	Catalyst 4503	5	Cisco	64Gbps/48Mpps	기숙사 건물 백본
Access	WorkGroup Switch	Catalyst 2950T	236	Cisco	13.6Gbps/6.6Mpps	전체 네트워크 허브
U+Zone	무선 AP	NAPL-5000H	140	LG전자		기숙사 무선 AP
U Compus	무선 AP	WS-AP3605	224	Entersys		학내망 무선 AP

3. 하드웨어 구성

1) 하드웨어장비

장비명 (제조사/모델명)	사 양			서버용도	비 고
	CPU	Memory	Disk		
IBM x236	2.4GHz(2)	2GMB	432GB	Spam 방지 서버	· SpamSniperl 탑재
IBM x236	2.4GHz(2)	2GMB	72GB	Mail 서버	· empas Mail 탑재
SUN Ultra-1s	143MHz	256MB	4GB	DNS 서버	
HP rp8420	14	28GB	288GB	학사행정/어플리케이션/그룹웨어/포탈	· Oracle10g 탑재
HP rp3440	800Mhz(2)	2G	144GB	백업서버	· Veritas Backup S/W 탑재
HP rp3440	800Mhz(2)	2G	216GB	학습도우미	· eclass 탑재
HP rx2620	1.66Ghz(2)	2G	144GB		·
HP ML350	3.0Ghz(1)	1G	72GB	서버보안	· RedGate 탑재
HP ML350	3.0Ghz(2)	2G	72GB	웹디스크 서버	· WebDisk 탑재
HP ML350	3.0Ghz(1)	1G	288GB	웹로그 서버	· WebQuest 탑재
HP ML350	3.0Ghz(2)	2G	72GB	홈빌더	· RedHat Linux 탑재
HP ML350	3.0Ghz(2)	2G	72GB	단문발송 서버	· RedHat Linux 탑재
HP ML350	3.0Ghz(2)	2G	72GB	홈페이지 서버	· Windows2003 서버 탑재
HP ML350	3.0Ghz(2)	2G	72GB	트러스트빌 서버	· TrustBill 탑재
HP ML350	3.0Ghz(2)	2G	72GB	카드수신 서버	· 국민카드 시스템 탑재
LG히다찌 Thunder9570v			5TB	DB,웹서버용 Storage	· FC(광) 방식
LG히다찌 AMS/WMS			4TB	웹디스크,메일서버용 Storage	· SATA(SerialATA) 방식
ADIC Scalar 100 Tape				백업용 테잎라이브러리	
Broacade silkworm				서버와 스토리지 연결용 스위치	· 16port 스위치
Boris 6300				무정전전원장치	

▢ 관장업무

(1) 입시관리
(2) 수업관리
(3) 성적관리
(4) 학적관리
(5) 장학관리
(6) 등록관리
(7) 졸업/교직관리
(8) 제증명 발급관리
(9) 회계관리
(10) 인사관리
(11) 급여관리
(12) 기성회관리
(13) 비품관리
(14) 시설관리
(15) 예산관리
(16) 홍보용 자원관리
(17) 예비군관리
(18) 학보사관리
(19) 정보인프라관리

출 판 부

▢ 개 요

교내 간행물의 질적인 향상과 학문 연구 발전의 풍토조성 등을 목적으로 하고 있는 출판부는 출판위원회의 자문을 토대로 출판계획을 수립하고 학문 연구 자료의 발굴과 출판에 관한 사업을 관장하고 있다. 강남대학교의 연구활동의 결실을 일반대중과 사회에 신속하고 알차게 전파하고 있다.

▢ 연 혁

강남대학교 출판부는 1967년 8월 21일 신축된 세운상가 교사로 이전하면서부터 부속기관으로 발전 · 태동하기 시작하였다.

창립 목적과 기본사업방향은 ① 일체의 영리성과 상행위를 지양하고 ② 모든 교파 현실적인 이해 관계를 초월하고 ③ 순수 학문적 입장에서 교수들의 연구 활동을 촉진하고 ④ 신학도들의 학습활동에 도움을 주며 전신학계의 전선에서 신학이론의 자유로운 수학과 기독교 진리의 올바른 증거를 사명으로 세계적 수준의 신학 이론서를 번역 소개하며 ⑤ 참신하며 창의적인 우수한 논문을 개발하여 수록하는「중신총서」의 간행이었다.

1973년 11월 최초의 교수 연구 논문집 제1집 『人間과 未來』를 출간하였으며, 졸업생들이 참여한 기금 40만원으로 출판된 것이었다.

1974년에 이르러 본 출판부는 정식으로 문공부에 등록을 필하였고, 1978년에는 명칭 및 대표자 변경 신고를 필하고, 한국출판문화협회에 가입하였다.

이 당시 8월에『케이스워크 관계의 기본 원리』김만두 교수(역저)를 발행했으며, 학교논문집의 제호를 '인간과 미래'에서 '논문집'으로 변경, 학교논문집 6집으로 발행, '기독교 문학', '사회사업' 등 해당학과의 논문집을 지원하였다. 교재판매 수익금으로 출판기금 조성을 시작한 것도 이때부터이다.

이후 순수한 교내 지원적 성격으로 머물다가 1996년 학보사와 겸인 직원 체제였던 제도를 고쳐 완전한 독립체제로 구성하면서 논문집 27집(1996년도), 요람 1997~1998년부터 자체편집을 시작하여, 1997년도에는 『고전경제학파 문헌목록』, 『한영말소리 비교』등 전문학술 도서뿐만 아니라 1997년 8월『컴퓨터 패스 파인더』교양교재의 발간을 계기로 활성화를 맞게 된다.

또한 1998학년도부터는 년 5종 이상 각 분야별로 전문학술도서 지원시스템을 마련 본격적인 출판활동에 임하고 있다.

이런 노력에 힘입어 1999학년도에는『고전경제학파 연구』책자가 문화관광부 우수학술 도서에 선정되었으며, 2005학년도에는『소비에트 중앙아시아 고려인문학

사』가 대한민국학술원 우수학술도서로 선정되는 성과를 이루었다. 2008년 2월 현재 유통도서 87종에 다다르고 있다.

출판부는 교내 간행물의 질적인 향상과 학문연구 발전의 풍토조성을 목적으로 교양도서, 전문학술도서 등을 비롯한 본 대학의 출판물 총괄 기획, 개발 제작하고 있으며 출판위원회의 자문을 통하여 장기적인 안목을 수렴, 대학 내의 학술적인 결과를 수렴하여 일반 대중에게 그 열매를 전파하는 순수 출판매체로서 자리매김해 나가고 있다.

▢ 사업내용

1) 주요사업

① 교양교재 및 부교재의 간행
② 전공도서의 간행
③ 일반 교양도서의 간행
④ 교내 제간행물(요람 등)의 간행

2) 일반업무

① 도서 제작의 기획 및 상담
② 도서 홍보
③ 도서의 유통 판매
④ 교내 제간행물의 제작 협조 및 검수

▢ 도서출판의 신청과 발행

도서집필계획이 있는 교내 전임 이상 교수는 매년 9월 1일부터 30일까지 본 출판부의 도서집필계획서에 기재하여 출판을 신청할 수가 있다. 접수된 계획서는 시장조사를 거쳐 출판위원회 심의를 통해 출판을 결정하며, 결정된 도서는 저작권사용료(본교 인세규정), 제작 · 판매 등의 조건에서 출판할 수 있다. 교육과 연구를 위주로 하는 대학출판부의 사명을 다하기 위하여 ①교양교재 ②전공교재 ③학술도서 ④교양도서의 범주에서 출판하고 있다.

신문방송국

■ 국장 : 최 종 혁

강남학보사

▢ 개 요

강남학보사는 1955년 6월 15일 中神學報로 창간하여 江南學報라는 제호로 1982년 1월 9일 재창간하였다.

그동안 월1회 4, 8면(대판, 세로판) 체제로 발행되어온 강남학보는 사훈에 입각하여

1. 대학 내 언론문화 창달에 기여
2. 학생 상호간의 유대 강화, 교수 · 학생 연구 발표, 공지사항 보도.
3. 대학 관계인사들의 동정을 취재하여 보도함으로써 모든 강남인을 하나로 묶는 촉매 역할을 담당하였다.

1991년부터 전면 가로쓰기를 실시하였고 우리대학의 발전과 더불어 학생 수의 증가, 교수 · 직원의 증원에 따른 뉴스의 증가로 1992년부터 1999년까지 월 2회(격주간) 발행하였으며 2000년(179호)부터는 월간 발행하고 있다.

▢ 기 구

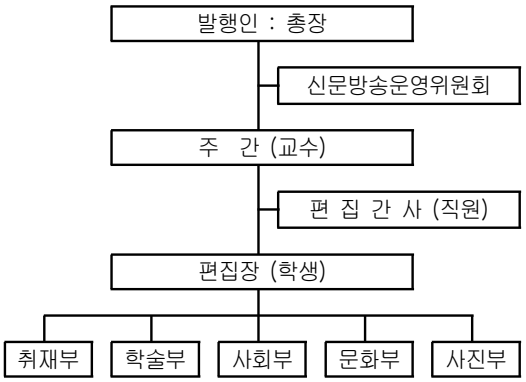

▢ 주요활동

1. 학보의 발간 및 발송

학보사는 월간으로 5천부를 발간하고 있는데, 이중 재학생들에게 2천 5백부를 배포하고 동문 및 관련기관, 기업체, 대학, 전국 고등학교에 2천 5백부가량 발송하여 대학과 사회, 동문을 잇는 매개체 역할을 맡고 있다.

또한, 국제화 시대에 부응하기위하여 2006년 4월(238호)로부터 영문판 'The KangnamHakbo'를 동시 발행하고 있으며, 2009년 4월(268호)부터 중국어판 江南學報를 동시에 발행한다.

2005년 6월 강남학보 창간 50주년을 맞이하여 총장, 동문회장, 언론사의 대표 등 내외 저명인사를 초청하여 기념식, 리셉션, 명사초청특강 및 강남학보 축쇄본 3호를 발간하는 행사를 가졌다.

2. 전자신문 운영

우리 학보사는 보다 많은 독자들이 보다 신속하고 다양한 채널을 통해 전달할 수 있도록 인터넷 홈페이지를 개설하였다.

▢ 학생기자 활동

강남 학보 학생기자의 생활은 면접과정을 거쳐 수습기자에 임명되면서부터 시작된다. 수습기자는 정기자들에게 취재, 인터뷰, 사진촬영 및 편집방법 등을 익히고 대학곳곳을 누비며 배움과 탐구의 현장에서 취재보도를 맡게 된다. 2학년 때에는 정기자로 임명되어 각 부서에서 보다 전문화된 분야에서 취재와 인터뷰, 청탁 및 편집을 맡게 되며 3학년에 오르면 편집장 및 부장직을 맡아 편집기획 등 대학언론인으로서의 중추적 역할을 맡게된다. 임기는 3학년까지이며, 만료 후에는 명예기자로 후배들의 교육과 실무를 돕는다.

교육방송국

▢ 개 요

강남대학교 K.U.B 교육방송국은 1975년 3월 중앙신학교 방송부로 출발했다.

1977년 3월 전국 대학 방송 연합회에 호출부호를 J.B.S로 등록, 1979년 제1회 가요제 및 방송제 개최를 시작으로 매년 참신한 소재로 진행된다. 1980년 3월 신갈 캠퍼스로 이전하여 이듬해인 1981년 강남사회복지학교 방송국 호출부호 K.C.B.S로 승격 및 개국하여 강남인의 입과 귀가 되어 왔다.

우리 교육방송국은 열정과 패기 넘치는 대학인으로서, 1988년 동덕여대 뫼비우스의 성 DJ 경연대회 최우수상을 시작으로 외부 활동에 적극 참여 그리고 언론 특강을 개최했다. 같은 해 제1회 OPEN STUDIO를 개회하여, 지금까지 신입생들에게 열린 방송으로 한 걸음씩 다가가고 있다. 1990년 4월 강남대학교 K.U.B 교육방송국으로 호출부호를 승격 지금까지 사용하고 매년 공개방송을 통해 교육방송국으로 자리매김 하였으며, 건전한 대학문화 창달과 여론형성을 사명으로 하는 교육방송국은 학생국원들의 자율적인 운영으로 아침 8시 30분부터 25분간, 낮 12시 30분부터 30분간, 저녁 5시부터 25분간 각각 세차례 교내방송을 한다.

▢ 부서별 활동

1. 제작부

프로그램 담당을 하며, 정규방송부터 OPEN STUDIO, 가요제 그리고 방송제등 크고 작은 방송의 제작을 담당하고, 일반 교양과 교육방송 그리고 실험적이고 참신한 내용으로 대학인들의 정서를 표현한다. Ment, 음반 등을 관리한다.

2. 보도부

신속한 보도, 공정한 언론을 목적으로 학교내외 소식을 취재 보도하고, 르뽀, 다큐멘터리, 풍자 등으로 제작한다.

3. 아나운서부
모든 정규방송 및 행사 등에서 아나운싱을 담당한다.

4. 기술부
모든 방송의 원활한 송출 및 깔끔한 제작을 할 수 있도록 기재의 조작 및 보수를 담당한다.

5. 교육부
대학방송인으로서의 교양과 방송 전반적인 교육을 담당한다.

6. 영상부
모든 영상물의 편집등을 제작 담당한다.

▢ 신입국원 선발

매년 3월에는 수습국원을 공모하여 선발한다. 우리 대학 신입생은 응모할 수 있으며, 각 부서별로 약간 명을 선발한다. 선발된 수습국원은 6개월간의 활동과 연수 교육을 포함한 수습기간을 거쳐 정 국원으로 발령되며 본격적인 정규방송과 실무활동을 맡게 된다.

▢ 방송국 행사

1. OPEN STUDIO
OPEN STUDIO는 열린 방송으로 신입생ORIENTATION에서 작은 방송제의 형태로 방송국이 주최하는 행사이다.
구성은 인트로, 프롤로그, 르뽀, 드라마, 꽁트, 에필로그의 형태를 가지며 방송제와는 달리 신입생들에게 필요한 대학생활 전반과 교육방송국에 관한 내용으로 이루어지는 행사이다.

2. 목양가요제 《터울림제》
강남대학교 목양가요제는 교내 축제와 함께 학우들과 함께 할 수 있는 건전한 공연문화 조성을 위하여 열리는 행사이다. 참가대상으로는 강남대학교 재학생 및 전국의 모든 대학인으로 설정하였으며, 창작곡을 가지고 젊음의 문화를 같이 호흡할 수 있는 시간이다. 초대가수와 함께 목양관에서 실시되는 목양가요제는 학우들에게 참여의 기회와 문화 창조의 시간을 만들어 나가는 행사이다.

3. 방 송 제 《큰울림제》
강남대학교 교육 방송국 방송제인 <큰울림제> 는 방송국원들의 역량 및 기술을 총동원하여 보여주는 행사로 대학인의 창작성 및 실험성을 기반으로 치뤄지는 행사이다. 시사적인 주제와 더불어 함께 생각하고 토론할 수 있는 공간을 마련하며, 대학방송에 소속된 국원들로 하여금 방송전반에 관한 내용을 익히고, 표현할 수 있는 행사이다.

심전생활관

■ 관장 : 양 재 용

기숙사(심전관)는 학생들의 면학을 위한 편익을 제공, 규율과 공동생활을 통한 자기개발을 목적으로 하며 입사자 선발은 관생선발 기준에 의해 성적 및 거리를 고려하여 성적우수학생과 지방학생을 주로 입사시키고 있으며 심전 제1관과 심전 제2관으로 나누어져 있다.

1995년 3월에 개원한 심전 제1관은 2006년에 새로운 가구와 시설로 리모델링을 하였으며 총수용 인원은 472명(남 220명, 여 252명)으로 4인 1실이며 개인용 침대, 책상, 옷장과 Lan선, 냉·온풍기 등이 설치되어 있고 휴게실, 독서실, 자치회실, TV시청실, 세탁실, 층별 냉온정수기 등이 있다.

2007년 3월에 개원한 심전 제2관은 총수용 인원은 468명(남 240명, 여 228명)으로 2인 1실인 방 3개, 거실(소파, 에어컨 구비), 샤워실, 화장실, 세면대, 베란다로 구성된 아파트식(구25평형) 구조로 각 방에는 1

인용 침대, 책상, 책장, 붙박이 옷장 구비되어 있다. 기숙생들의 자치활동을 적극 지원하기 위해 남/여 독서실, 세미나실, 강의실 등의 시설이 있으며 부대시설로 스카이라운지, 엘리베이터 앞 층별 간이휴게소, 휴게실, 헬스센터, 편의점, 복사실 및 프린터실, 남/여 공동화장실, 남/여 공동세탁실, 층별 냉온정수기 등이 있다

또한 기숙사내에서의 면학분위기 조성을 위한 하나의 일환으로 기숙사장학금 신설과 교육프로그램을 아래와 같이 운영한다.

1. 심전장학금(기숙사성적우수장학금)
   가. 수혜자격 : 심전관 기숙사에 기숙중인 학생으로서 일정한 자격을 갖춘 자
   나. 이중수혜 여부
   *등록금범위내에서 타장학금과 중복수혜 가능
   다. 신청기간 및 지급일 : 개강 후 3월 중순/9월 중순에 신청하며 4월 초/10월 초에 지급될 예정임
   라. 지급기준

구 분	지급기준 및 수혜자격	기준성적	장학지급 금액
심전제1관 (구기숙사)	심전관에 입사한 학생으로서 - 전학기 18학점, 4학년은12학점이상 취득한 자 - 과목(예배포함)과락이 없는 자	4.0이상인자	20만원
		3.8이상인자	15만원
		3.5이상인자	10만원
심전제2관 (신기숙사)		4.0이상인자	40만원
		3.8이상인자	30만원
		3.5이상인자	20만원

2. 신입생기숙사장학금(국고장학금)-심전제2관 입사
   가. 장학금지급금액 : A급(40만원)/B급(20만원)

3. 교육프로그램운영
   가. 유료강의 : 영어회화/중국어회화/토익/토플/HSK 외 일정한 인원이 요구한 과목
   나. 무료강의 : 교양프로그램 월1회 이상 개최 예정
   (리더쉽 등 일정한 인원이 요구한 과목)
   다. 유료강의 수강료 : 월 3만원 예정

자원봉사센터

■ 센터장 :

▢ 개 요

우리 대학은 1979년부터 국내 초유로 사회사업학과가 자원복지 교과목을 교육한 것을 비롯, 1993년 5월 한국에서 처음으로 자원복지문화연구소를 개설한데 이어 1995년 11월 자원봉사센터를 설립하였습니다. 본 센터는 '敬天愛人'의 교훈을 바탕으로 교육방법의 개혁을 통한 전인적 인간화 교육과 21세기 민주복지 공동체를 선도할 지도자를 양성하기 위해 설치된 기구입니다.

이러한 기본 개념에 기초하여 자원봉사센터에서는 교양과목 2학점으로 "사회봉사Ⅰ·Ⅱ"와 대학인증제의 사회봉사 특강 및 사회봉사 실적을 관리하고 있으며, 자원봉사 활동을 통하여 소외된 사람들을 돕는 활동뿐만 아니라 세상을 보는 시각을 넓힘으로써 학생들에게 다양한 체험을 할 수 있도록 도와주고 있습니다.

또한 "강남대학교 사회봉사단"을 조직하여 개인에서 그치는 봉사가 아닌 뜻을 함께 하는 사람들이 모여 큰 사랑을 실천하고 있습니다. Faith Mission, Hope Mission, Love Mission팀으로 구성하여 각 팀마다 특색 있는 봉사를 계획하고 실행함으로써 지역사회에 이바지 하고 있습니다.

▢ 주요사업

1. 사회봉사 교과목 운영

사회봉사 Ⅰ은 1~2학기, Ⅱ는 2학기에 각각 개설되어 자원봉사 활동의 참여를 통해 사회적 약자에 대한 가치와 인간의 존엄성을 가지면서 인성, 성숙한 자아형성 및 자기 정체성 확립의 계기가 될 수 있도록 함으로써 현대사회가 요구하는 건강한 시민을 양성하는데

목적이 있습니다.

가. 이수학점 및 운영학기

1) 사회봉사Ⅰ과목은 1~2학기에 개설되어 교양선택 2학점으로 운영되며 졸업 시까지 1회 신청이 가능하므로 가급적 교양과목 수강이 가능한 신입생 때 신청하는 것이 바람직합니다. 사회봉사Ⅰ 과목이수를 위해서는 아래의 절차를 거쳐야 합니다.

수강신청 → 사회봉사 기초교육 → 사회봉사활동(30시간이상) → 소그룹 활동 → 종합평가모임

▶ 제출서류 : 봉사활동 일지, 봉사활동 소감문, 봉사활동 평가서, 봉사확인서(1365 또는 VMS)

2) 사회봉사Ⅱ 과목은 2학기에 개설되어 교양선택 2학점으로 Pass/Fail로 운영되며 졸업 시까지 1회 신청이 가능합니다. 사회봉사Ⅰ 과목을 이수한 후 이수 가능한 과목으로서 소그룹으로 진행되며, 사회봉사Ⅱ 과목이수를 위해서는 아래의 절차를 거쳐야 합니다.

수강신청 → 사회봉사 심화교육 → 사회봉사활동(40시간 이상) → 소그룹 활동 → 종합평가모임

▶ 제출서류 : 봉사활동 일지, 봉사활동 소감문, 봉사활동 평가서,봉사확인서(1365와 VMS)

※봉사확인서를 발급받기 위해서는 보건복지부에서 운영하는 VMS(www.vms.go.kr)와 행정안전부에서 운영하는 1365(www.1365.go.kr)에 본인이 직접 가입해야 합니다.

나. 사회봉사 기관

봉사기관은 개별적으로 상기 VMS 및 1365에 등록된 봉사기관으로 하며, 부득이한 경우에는 본 센터에서 안내하는 기관으로 합니다.

다. 사회봉사 활동범위

1) 복지시설(장애인 및 노인복지시설, 보육시설, 지역사회복지관 등)
2) 공공기관(구청, 동사무소, 소방서, 도서관, 경찰서, 병원, 학교 등)
3) 멘토링 프로그램(방과후 학습, 장애도우미, 다문화가정 도우미 등)
4) 환경보존캠페인, 그린스카우트, 시민권익보호단체 참여활동 등
5) 교내 봉사활동(멘토링도우미, 교내행사도우미, 교내환경보존 등)
6) 본교에서 인정한 국내.외 봉사프로그램 등

2. 대학인증제의 사회봉사 특강 및 사회봉사 실적 관리

본교를 졸업하는 모든 학생에게 정규 교과목 이외에 본교의 창학이념 구현 및 교육목표인 “봉사인 양성”을 위하여 일정한 사회봉사 활동을 의무적으로 부과하기 위하여 대학인증제의 사회봉사 특강 및 사회봉사 실적을 아래와 같이 관리하고 있습니다.(졸업이수학점을 모두 이수했다 하더라도 대학인증조건을 충족하지 못하면 졸업이 불가능함)

가. 운영과목 : 사회봉사 특강 2회 이상 수강 및 사회봉사활동 50시간 이상 이수

나. 이수방법

1) 사회봉사 특강 2회 이상 수강 : 봉사인 양성을 위한 기초적인 사회봉사 활동에 대한 개요 및 사회봉사 활동 참여 방법 등에 대한 이론적인 내용을 특강(인터넷 강좌)으로 진행하며, 재학 중 사회봉사 특강을 2회 이상 수강 하여야 합니다. 출석여부 확인에 관하여는 교양교육원(031-280-3266~7)에 문의하시기 바랍니다.

2) 사회봉사활동 50시간 이상 이수 : 대학에서 터득한 지식과 능력을 지역사회 문제의 예방과 치료에

활용하기 위하여 동참하는 활동시간으로 vms 및 1365에 회원가입 후 재학 중 vms 및 1365에 등록된 기관에서 50시간 이상을 봉사를 하여야 하며, 봉사기관 인정 및 제출방법 등은 다음과 같습니다.

* 봉사기관 인정 : 보건복지부에서 운영하는 VMS (www.vms.go.kr)와 행정안전부에서 운영하는 1365 (www.1365.go.kr)에 등록된 기관만 인정합니다.

* 봉사기관 신청 : 학생 개인이 봉사를 희망하고자 하는 기관에 신청 및 허가를 받은 후 봉사활동을 하여야 합니다.

* 봉사확인서 제출 : 봉사기관에서 입력한 봉사확인서(VMS 및 1365)를 본인이 출력하여 매 학년도 6월 20일 및 12월 20일 이전까지 자원봉사센터에 제출하여야 합니다.(다만, 봉사기관의 사정으로 봉사시간을 미 입력 한 때에는 본 센터로 방문하여 입력요청을 하여야 합니다)

* 참고 사항 : 사회봉사I 및 사회봉사II를 이수하여도 사회봉사활동 시간으로 중복 인정 됩니다.

다. 제외대상

1) 군위탁생, 특성화고졸 재직자 및 체육특기자 대상자 입학전형으로 입학한 학생
2) 장애학생(장애인등 대상자 입학전형으로 입학한자와 장애학생종합지원센터에 등록한 학생)
3) 외국인 학생(외국인 신입생, 복수학위생)
4) 외국대학으로 복수학위 파견 학생
5) 편입학생

3. 자원봉사 지도자 육성

현대 사회의 시대적 요구에 부응할 수 있는 전인적 지도자를 양성하기 위한 프로그램으로 매년 1회(시기: 여름방학) 1박2일로 운영됩니다. 자기개발 차원의 리더십 훈련이나 자원봉사 지도자가 되고자 하는 학생들이 신청을 하며, 매년 5월 모집·선발합니다.

4. 정기봉사 프로그램 운영

본 센터에서는 인근지역의 봉사기관에 매년 정기적인 자원봉사를 실시하고 있습니다. 참가 대상은 본교 재학생과 교직원이면 누구나 신청이 가능하며 봉사시간으로도 인정이 됩니다.

5. 해외 봉사단 참가자 선발 파견

한국대학사회봉사협의회의 한국대학생 해외봉사단 파견 프로그램 연계 및 본교 자체 해외 봉사단 파견 프로그램을 통하여 다양한 해외 봉사활동에 참여할 수 있으며, 매년 5월과 10월경 모집·선발 합니다.

6. 강남대학교 사회봉사단 운영

개인봉사에서 그치는 것이 아닌 뜻을 같이 하는 여러 사람(본교 학생 및 교직원, 지역사회 주민)이 모여 더 큰 사랑의 실천을 하고자 2007년 5월17일에 출범하여 지역사회봉사 및 해외봉사, 사랑나눔 바자회, 사랑의 김장 나누기 등의 봉사활동을 실시하고 있습니다.

■ 이용 안내

o **장 소** : 샬롬관 지하 101호
o **이용시간** : 09:00~17:30(학기 중)
o **연 락 처** : 전화 031)280-3931~2,
팩스 031)280-3942

장애학생종합지원센터

■ 센터장 :

▢ 개 요

교육환경 개선 및 학습지원 등을 통하여 장애학생들의 대학생활에서 필요한 지원과 학내 구성원들 간의 이해증진 및 공감대 형성을 위한 다양한 프로그램의 전개로 장애학생과 비장애학생이 함께하는 통합교육을 실현하므로 장애학생들의 성공적인 대학생활은 물론, 이웃과 더불어 사회에 기여할 수 있는 시민으로 성장할 수 있도록 배려하며, 누구나 차별받지 않는 통합사회를 이루기 위한 전초기지의 역할을 담당함에 목적이 있습니다.

▢ 주요업무

1. 교수학습지원

1) 사전 수강신청

학생들의 장애특성을 고려하여 비장애학생보다 먼저 지정된 일정에 수강신청을 할 수 있도록 수강신청 우선제도를 실시하고 있습니다.

2) 교수학습지도의 공조

장애학생이 수강하는 교과목의 교수·강사에게 장애의 특성 및 교수·학습상의 어려움 등에 관한 정보를 사전에 안내하여 교수·강사 및 장애학생 모두에게 효율적인 교수학습이 이루어 질 수 있도록 노력하고 있습니다.

3) 교수학습기자재 지원

장애학생들의 학습에 필요한 각종 기자재를 장애학생종합지원센터에서 자유롭게 대여함으로써 장애학생의 학습편의를 제공하고 있습니다.

4) 학습도우미 지원

학습도우미를 배정하여 장애학생의 교수·학습활동을 지원하고 있습니다.

- 학업보조 / 워드작업 / 이동보조 및 기타 생활지원 / 과제물 보조

5) 교재준비

장애학생의 수강 과목에 대한 교재를 녹음 또는 파일도서로 제공할 수 있도록 지원하고 있습니다. 또한 시각장애학생의 경우 점자 교재가 필요할 경우 이를 지원하고 있습니다.

6) 장애학생 지정좌석

장애특성상 특정위치(교실앞 등)에 앉아야 할 경우 장애인 지정석을 표시할 수 있는 스티커를 제공하고 있습니다.

7) 기타 교수학습 지원사항

장애에 따른 대학생활 적응이 어렵거나 대인관계의 문제, 학업 부진 등의 해소를 위하여 가정, 소속 학부 및 관련 부서 간의 원활한 정보교류와 성적관리, 심리검사, 진로상담 등을 실시하고 있습니다.

2. 이동편의 지원

1) 이동 도움차량 지원

캠퍼스내에서 장애학생들의 교수학습을 위한 이동을 지원하기 위해 장애학생이동도움차량(곰두리차)을 운행하고 있습니다. 이를 위해 예약 또는 필요시 호출로서 차량의 도움을 받을 수 있습니다.

(Tel : 011-9877-4087, 점심 12:00~13:00 제외)

2) 시설의 이동/접근 편의추진

•통학의 불편으로 장애학생들이 기숙사 입실을 원할 경우 우선적으로 입실할 수 있도록 지원하고 있습니다.

•중앙도서관에는 장애학생전용 열람실을 1층에 마련하여 장애학생들에게 편의를 제공하고 있습니다. 장애학생열람실에는 도우미의 배정하여 도서 열람을 지원

하고 각종 장애인용 PC 등의 기자재를 이용할 수 있는 서비스를 제공하고 있습니다.

3. 대학생활지원

1) 장애학생간담회

장애학생 간담회를 통해, 장애학생의 교육환경 개선과 관련하여 장애학생들의 의견을 수렴하고 지원방안을 논의하여 이를 반영하고 있습니다.

2) 장애학생 고충상담 및 심층면담 실시

전담직원 및 전문교수에 의한 고충상담 및 심층면담 등을 실시하여 장애학생의 불편사항을 해결하고 장애학생의 교육적 요구에 대한 적절하고 합리적인 조치를 시행하고 있습니다.

3) 장애학생 입학상담 및 입학 후 Orientation

장애학생 입학에 관한 사전 상담을 통하여 입학 후 별도의 학사안내 및 장애학생 지원에 관한 안내를 실시하고 있습니다. 대학생활의 적응을 위하여 오리엔테이션을 실시하고 있으며 교내 건물 및 시설 안내를 위해 외부 전문기관과 연계하여 캠퍼스 보행 프로그램을 실시하고 있습니다.

4) 장애인 이해 프로그램

비장애학생 구성원에 대한 이해를 돕는 교과목(사회봉사Ⅰ·Ⅱ, 장애인의 이해, 수화)을 개설하고 초청강연을 통한 장애인식 개선을 위해 노력하고 있습니다.

5) 장애학생 동아리 활동

장애학생들의 건전한 학생활동을 장려하기 위해 '강남대학교 장애학우학생회'를 지원하고 있습니다. 장애학생들은 '강남대학교 장애학우학생회' 활동을 통해 다양한 문화활동과 정기적인 행사(강장인의 밤)를 실시함은 물론 비장애학생들과 소통하고 협력함으로써 사회적응력을 키워나가고 있습니다.

대학진료소

■ 소장 : 민 상 훈

▢ 개 요

대학진료소는 교직원과 학생의 건강관리, 질병예방과 진료, 기타 환경위생 개선을 위해 설립된 부속기관이다.

본 진료소는 학생 및 교직원을 위한 진료, 건강관리 및 평가, 상담, 보건교육, 질병예방, 환경위생 등의 주요사업을 하고 있다.

진료시간 : 월 ~ 금 09:00 ~ 22:00

동문지원국

■ 국장 : 성 낙 도

▢ 설립목적

동문은 대학발전을 위한 건전한 협력자로서 아주 중요한 자산 중의 하나이며, 동문들의 지속적인 학교사랑이 모교를 세계적 명문대학으로 이끄는 원동력이 될 것이다. 그리고 대학과 동문간의 유대관계가 돈독할 때 대학발전을 위한 동문들의 적극적인 참여와 지원 및 후배들을 위한 선배 사랑도 활발해 질 것이다.

이러한 현실을 직시하여 동문지원과 관리 및 동문인프라 구축 등 대학과 동문간의 유대강화는 물론, 동문-모교-재학생간의 일체감 형성을 위해 2006년 3월 동문지원국을 설립하였다. 또한 대학의 경쟁력 향상을 위해서는 안정적인 재원확보가 무엇보다 중요하다는 판단에서 동문, 재학생, 학부모, 교직원, 독지가, 기업, 지역사회 등을 대상으로 대학발전기금 모금사업을 전개하고 있다.

▢ 주요업무

- 동문 DB 및 네트워크 구축
- 대학발전기금 모금사업
- 기부자 예우 및 관리
- 우수 동문인 발굴 및 시상
- 동문과 후배, 학과, 대학 등과의 유대사업
- 동문 협력사업 지원
- 각 동문회 및 동호회 활동 지원
- 사회 각계 동문 인사에 대한 후원
- 모교 및 동문회 소식 제작
- 기타 동문지원 및 대학발전기금 조성을 위한 제반 업무

취업정보센터

■ 센터장 : 김 경 환

진로 · 취업지원 업무의 중요성에 따라 기구재편을 통하여 재학 중 적성에 맞는 직업선택과 경력관리의 필요성을 인식하고 진로 및 취업에 대한 심도있는 교육으로 급변하는 채용변화에 대처하며 취업률향상을 통하여 학생 개개인의 발전과 학교발전에 기여하기 위하여 취업정보센터로 거듭나게 되었음

▢ 주요업무

사회 및 채용변화에 따른 정보를 파악, 취업에 도움이 되는 취업준비 프로그램을 체계적으로 운영하여 학생 개개인의 자질 향상 및 사회 진출을 돕고자 최선의 노력을 다하고 있습니다. 그리고 취업과 관련한 많은 교육프로그램과 취업상담을 진행하여 재학생 및 졸업생들이 원하는 기업과 직종에 진출하여 여러 분야에서 강남인으로서 자부심을 가지고 역할을 다 할 수 있도록 지속적인 지원과 다양한 정보를 제공하고 있다.

1. 취업특화교과목 운영

1) [자기관리와 진로탐색] 교과목 운영

○ 목　　적 - 진로의사결정과 진로탐색의 일부분으로써 자기 이해의 중요성 이해 자기관리를 통한 자기계발과 미래생활설계에 대한 구체적 방향 제시

○ 대　　상 - 1학년, 2학년

○ 학　　점 - 2학점(수강인원 약 300명)

○ 교육내용 - 저학년을 대상으로 체계적인 자기이해와 진로탐색의 기회를 제공 진로 선택시 본인에 대한 비전과 확신을 갖도록 하고 합리적인 의사결정능력과 추후 진로방향 설정에 도움이 되도록 한다.

2) [취업과진로] 교과목 운영

○ 목　　적 - 서류 및 면접전형 분석과 실전을 통해 취업을 위한 역량 강화와 차별화 전략 제시 및 채용 전형별 대응 전략 및 성공모델 제시로 취업경쟁력 배양

○ 대　　상 - 3학년, 4학년

○ 학　　점 - 2학점 (수강인원 약 300명)

○ 교육내용 - 업종·기업선택, 정보수집, 취업서류작성(이력서/자기소개서), 이미지관리

-전공별 취업현황 및 취업지도카드 작성

-기업별 채용일정 소개 및 상담

3) [경기청년뉴딜] 교과목 운영

○ 목　　적 - 개인상담에서 교육, 취업알선까지 취업에 대한 단계적이고 종합적인 지원을 제공하는 개인별 맞춤형 종합 취업지원 교과목

○ 대　　상 - 4학년(경기도 거주자 대상)

○ 학　　점 - 2학점(수강인원 약 100명)

○ 교육내용 - 경기도 거주 졸업예정자 선발 16주 수업 및 개인·그룹상담

- 밀착상담 16주 - 취업집중알선, 사후관리
- 참여생 중 80% 이상이 취업에 성공

2. 취업역량 및 스킬교육

1) 청년층 직업지도 프로그램(CAP) 운영

○ 목　　적 - 진로설정, 직업탐색 및 취업스킬 등 체계적인 교육을 통해 취업능력 배양

○ 대　　상 - 프로그램을 희망하는 재학생을 대상으로 교육(전 학년)

○ 특　　전 - 프로그램을 이수한 학생은 자기관리와 진로탐색 및 취업과 진로 2학점 인정

○ 교육내용 - 소규모 집단상담 및 참여형 실습으로 5일간 진행

2) 진로·취업클리닉 캠프

- 1박 2일 캠프 일정으로 진행되며 단기간 내에 취업정보, 취업동향, 이력서 및 자기소개서 작성과 클리닉, 이미지 메이킹, 면접스킬 등 핵심정보를 제공하는 취업교육 프로그램

3) 인성과 학문 연계 취업집중교육

- 노동시장과 고용구조의 급속한 변화, 고학력 미취업에 따른 사회적문제 등 시대적 요구에 부응하기 위한 직업교육훈련, 미취업자의 추후지도 및 전공과 직종에 부합하는 전문적인 지식과 능력을 갖출 수 있도록 특성화 전략을 수립

4) 계열별 맞춤형 취업 컨설팅

- 계열별로 분류하여 취업역량 증진을 목표로 맞춤형으로 진행되는 프로그램으로 인문계 학생을 대상으로 하는 '전공 효능감 증진 프로그램', 사과/상경계 학생을 대상으로 하는 '직무강화 취업지원 프로그램', 이공계 학생을 대상으로 하는 '자기표현 역량 증진 프로그램'의 3개이며 4주간의 교육, 4주간의 개별상담동안 운영되는 취업교육프로그램

5) 엘리트 프로그램

- 1,2학년 재학생(맞춤형 엘리트 선발 기준에 의해 선발된 학생들을 대상)을 대상으로 취업에 대한 막연한 두려움을 없애고 보다 실질적으로 취업에 접근할 수 있도록 취업실무 교과과정으로 진행되는 프로그램입니다. 총 5일간 진행되는 본 프로그램은 취업을 위하여 기본적으로 갖추어야 할 전반적인 취업교육은 물론이고, 실전에 적용할 수 있는 실무 위주의 교육을 병행함으로써 성공적인 취업을 지원하고자 하는 취업교육프로그램

6) 기타 프로그램 운영

○ 취업페스티벌

- 구직자들의 취업의 활성화와 산학협력의 원활한 이행을 통해 기업과의 지속적인 유대관계를 제공하고, 이를 통해 기업에게는 양질의 인력을, 구직자에게는 취업의 기회를 제공할 목적으로 취업페스티벌 진행

- 행사내용 : 직업선호도검사, 이미지 메이킹(헤어/네일/메이크업), 이력서 증명서사진 무료촬영, 이력서 콘테스트, 취업서류클리닉 및 상담, 성교육 캠페인 등

○ 특강 및 세미나

- 기업 CEO의 자기경영 및 핵심역량, 경영철학 등을 수강하여 학생들의 취업역량 강화

- 최근 전문직 진출한 본교 동문 및 주요관계자 초청 특강

- 최근 기업 환경변화와 인력 채용형태 파악 등 주요정보 제공 세미나 개최

○ 채용설명회

- 대졸 채용계획이 확정된 주요기업을 학교로 초청, 채용관련 주요정보 제공

- 10~20개 기업 대상 리쿠르팅

○ 취업서류 클리닉

- 자기발견을 위한 준비대책과정 및 기업 취업준비 대책과정

- 효율적인 입사서류 작성과정

- 이력서, 자기소개서, 입사지원서 작성법

○ 면접 특강 모의 면접

- 실전형 면접준비 대책과정 및 기업 취업 면접 대비 주요정보 제공

- 기업(기관)의 인사담당 면접위원 초청 모의면접 실시

3. 관학협력 프로그램

1) 청소년 직장체험 프로그램

- 노동부 대학위탁 사업

- 학기중이나 방학중 20시간(3일이상)/1주 이상 2개월~4개월간 공공기관 및 민간기업과 협약하여 직장체험연수 실시. 공공기관 30만원/월, 민간기업 40만원/월 연수지원금 지급 및 연수증명서 발급

2) 중소기업체험 연수 프로그램

- 경기지방중소기업청 지원 대학생 창업가정신 함양 프로그램

- 방학중 이공계 전공 학생들을 대상으로 우수중소기업에서 2개월 현장 체험연수 실시. 40만원/월 연수지원금과 연수확인증 발급

4. 취업상담 및 알선

1) 상시진로지도 프로그램

상시 진로지도 시스템을 운영하여 여러분들에게 지속적이고 체계적으로 취업진로상담 및 지도를 실시함으로써 저학년부터 취업마인드를 고취시켜 학생 스스로 자신의 진로를 탐색하고 선택하고 준비하게 하여 대학졸업 후 자신이 원하는 직무에 취업할 수 있게 도와주고 성공한 직업인으로서 행복한 삶을 영위할 수 있도록 교육하고 있습니다.

2) 취업상담

- 취업상담 : 진로선택 상담 및 취업정보, 기업정보, 채용정보 제공, 상담

- 부직상담 : 가계곤란자, 실직가정, 지방학생을 위한 부직 상담

3) 취업알선

-취업·부직 알선 홈페이지 게시판 게시를 통한 희망자 지원

· 주요기업 및 주요직종 구인의뢰는 학부(전공)추천, 추천자 면접지도 실시

· 학습지도, 번역 등 주요 부직을 선별하여 알선

5. 경력개발시스템 운영

1) 전산망확대구축

- 취업전산망확대 구축으로 관련 취업정보(취업정보, 채용동향, 채용정보, 공지사항)를 실시간제공하며 각종 자료데이터를 관리하여 학생들에게 취업정보제공, 구인구직자 연계, 개인별 경력관리, 취업통계 및 각종 데이터를 관리

2) 기업정보 및 취업정보 수집

- 취업관련 책자, 언론매체, 인터넷, 기업체 채용담당자, 취업 동문, 각종 고시, 주요시험 합격자 및 주요기업(기관) 취업자를 통한 취업정보 수집

3) 정보제공

- 새로운 기업정보 입력 및 기존정보 수정 보완

- 취업자료 스크랩 및 게시판 게시

- 취업정보센터 홈페이지 career.kangnam.ac.kr운영

6. 조사 및 통계

- 전년도 후기 졸업자 및 해당 년도 전기 졸업자 전체 대상으로 취업 통계 조사

- 각 학부(전공)를 통한 1차 조사 후 누락자, 미상자, 미취업자 대상 조사

- 취업통계 자료 작성, 보고

7. 출판 및 잡카페

1) 출판

- 신입생을 위한 진로가이드 제작

- 취업준비생을 위한 취업가이드 제작

- 전문직 취업세미나 자료집 제작

- 졸업생 개인별 동태조사 자료집 제작

2) 잡카페

- 정확하고 신속한 취업진로정보 제공(기업 및 취업정보 검색)

- 입사전형에 필요한 서류작성(이력서, 자기소개서 작성 등)

- 온라인 입사지원
- 운영장비 : PC 20대, 프린터기, 프로젝트, PDP, 복합기 등

교수학습지원센터

■ 센터장 : 강 현 우

▢ 개 요

1995년 11월에 실험 · 실습과 교수의 연구활동을 효율적으로 지원하고 제 실험 · 실습기자재 관리를 능률적으로 수행하기 위하여 설치된 기초과학센터에서 1997년 11월에 교수매체센터로 기구 개편을 거쳤고, 2004년 12월 21일에 교수학습지원센터로 확장 운영하고 있는 본 센터는 '강남21세기'라는 vision아래 세계화, 정보화 그리고 특성화를 위한 목표를 수립하여 대학교육의 효과를 극대화시키고, 학습활동의 질적 향상을 꾀하고자 교수와 학습자를 포함한 모든 대학 구성원들의 교수 · 학습활동을 지원하고 있다.

▢ 조 직

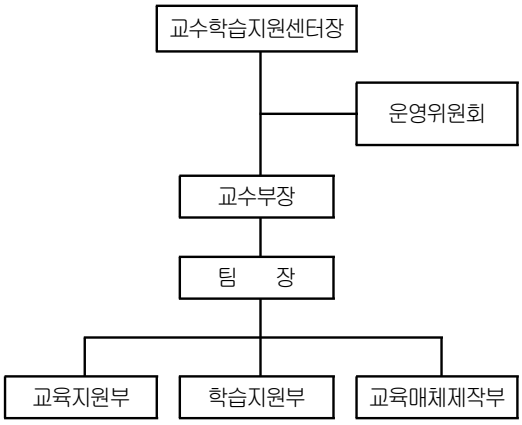

▢ 주요사업

<교육지원부>

효과적인 교수법에 대한 체계적인 연구개발과 이를 강의실 현장에 적용시킬 수 있는 강의지원 시스템을 지원한다.

1. 워크숍

가) 교수법 특강 : 신임 교원 및 전 교원을 대상으로 효과적인 강의를 위한 교수법 특강 및 워크숍을 단과대학이나 학부(과)의 특성에 맞게 실시

나) 멀티미디어 활용 워크숍 : 교육매체의 효과적인활용, 강의 프레젠테이션 자료 제작 기법 등 다양한 워크숍을 실시

2. Teaching Tips 제작 배포

가) 강의준비에 실질적인 도움이 될 수 있는 Tips를 제작하여 배포

나) "『강남교육』 질적 수월성 제고를 Teachig Tips - 보약 한 첩"을 제작하여 책자 및 CD로 배포

3. 교수활동 모니터링

교수자의 강의모습을 비디오로 촬영하고 이를 객관적으로 관찰함으로써 더 나은 교수법을 모색

<학습지원부>

바람직한 학습문화 조성과 다양한 교육 프로그램을 연구 · 개발하여 학생들의 성공적인 학업을 돕는다.

1. 워크숍

학습자 교육요구 조사에 기초하여 다양한 학습기술 워크숍을 실시

2. Learning Tips 제작 배포

"효과적인 학습을 위한 Tips"를 제작하여 책자 및 CD로 배포

3. 공모전

공모전을 개최하여 학생들의 학습 의욕을 고취시키고 올바른 학습 모델을 제시

4. 글쓰기교실 운영

학부생을 대상으로 글쓰기의 중요성과 올바르게 글쓰는 방법을 터득할 수 있도록 스터디그룹 형식으로 운영

5. 학습공동체 스터디그룹 운영

4-5명의 학생들끼리 한 팀을 조직하여 상호 협력학습이 가능하도록 지원함으로써 궁극적으로는 교내 면학분위기 조성 도모

6. 학습활동 모니터링

전 교과목 수업 중 학생들의 발표모습을 비디오로 촬영하고 이를 수업담당 교수가 관찰·평가함으로써 학생들의 프레젠테이션 능력 향상 기회 제공

7. e+ 강좌 운영

Blended Learning의 도입 적용을 위해 수업 동영상과 교안을 저작툴로 녹화하고 웹 서버를 통해 다시보기 기능을 제공하는 강좌

<교육매체제작부>

교육자료를 연구 · 개발하여 효과적이고 효율적인 수업을 돕기 위해 다양한 서비스를 제공하고 있다.

1. 교육매체 제작

가) CD · Tape제작 및 파일 변환

나) 칼라 복사 · 프린트, 제본, 스캔, 코팅, 사진인화 등

다) 서비스 신청 절차 : 접수(천은관 209호) → 신청서 작성 → 상담 → 매체제작 → 완료

2. 도서 및 영상물 대여

3. 예약녹화 서비스

학생생활상담소

■ 소 장 : 안귀여루 교수

학생생활상담소는 개인상담, 심리검사, 집단상담 프로그램을 통해 재학생들의 문제와 고민을 해결하고, 보다 성숙하고 건강한 사람으로 성장하도록 도와주는 것을 목적으로 상담 심리를 전공한 전문가로 구성되어 재학생들에게 행복하게 살 수 있도록 지속적인 관심과 정보의 제공에 주력하고 있으며, 적성 및 대학생활 적응, 전인적 발달과 성숙을 위해 다양한 서비스를 제공하여 학생 개개인의 발전과 학교발전에 기여하기 위하여 학생생활상담소로 거듭나게 되었음

▢ 주요업무

1) 개인상담

- 개인상담은 자신을 알아나가는 과정으로서 자신이 가진 문제에 대해 전문상담원과 1:1 로 진행
- 1회 50분씩 대화형으로 이루어지고 지속적인 만남의 필요성 인식 후 합의가 이루어지면 일주일에 1~2회기씩 정기적으로 면담
- 모든 상담의 내용은 철저하게 비밀이 보장됨

2) 집단상담

- 비슷한 고민거리나 관심영역을 가진 사람들이 소규모로 모여 대화를 나누는 가운데 내가 어떤 사람인가를 생각하고 나의 참 모습을 탐색해 보는 프로그램이자 성숙한 나를 가꾸는 활동
- 관심 있는 프로그램에 신청 가능하며, 10~15명

의 인원으로 집단이 이루어짐
- 상담원의 지도아래 주 1~2회씩 모임을 갖게 됨

※ 집단상담의 종류(매학기 추후 공고됨)
- 대인관계 (인간관계훈련 프로그램, 자기표현향상 프로그램)
- 진로 (진로탐색훈련 프로그램, 전공탐색여행, 모의취업훈련)
- 학습 및 리더십 (효율적인 학습방법 프로그램, 리더십 향상 프로그램)
- 기타 (자아성장 프로그램, 동료상담자훈련 프로그램, 사랑/결혼/성에 관한 프로그램 등
- 구체적인 집단상담 프로그램은 매 학기 추후 공고 됨

3) 심리검사
- 지능, 성격, 진로, 자기 개념 등의 모든 검사를 통칭하는 용어로, 인간의 성격, 능력 및 그밖에 사람이 가지고 있는 심리적 특성의 내용과 수준을 밝힐 목적으로 일정한 조건 하에 이미 마련되어는 문제, 작업을 제시한 다음 그 사람의 행동을 표준적 관점에 비추어 수량화
- 간단한 검사를 통해 자신의 심리적 스트레스 상태(불안, 죄책감, 우울 등)를 파악할 수 있음
- 자신의 성격, 흥미, 적성, 진로에 대한 막연함을 해소하기 위한 객관적인 결과를 받아볼 수 있음

※심리검사 종류

	검사 종류	소요 시간
인성 및 성격검사	성격유형검사(MBTI)	약 20분
	심리역동검사(Enneagram)	약 20분
	다면적인성검사(MMPI)	약 40분
	자신이 가지고 있는 성격특성을 파악하고자 하는 검사입니다. 이 결과를 기초로 하여 사회적 적응에 도움을 주는 정보를 얻을 수 있게 됩니다.	
진로 및 적성탐색 검사	적성탐색검사(Holland)	
	직업흥미검사(Strong)	약 40분
	한 개인이 어떤 특성 직무나 활동을 수행하는데 필요한 종류의 적성을 갖고 있는지의 여부를 판정해 봄으로써 미래의 성공 가능성과 그 수준을 예측해 보는 검사입니다. 이는 자신의 진로 탐색과 우수능력 발전에 도움을 줍니다.	
개인상담용 검사	다면적인성검사(MMPI), 지능검사(K-WAIS,K-WISC), 문장완성검사(SCT) 투사검사(HTP,TAT,로샤,KFD)	

4) 성희롱.성폭력 상담

▶ 성희롱이란?

대학 구성원이 가해자, 동조자, 또는 피해자로서 상대방이 동의하지 않은 성적행동과 요구 등 언어적, 신체적, 물리적 수단을 통하여 성적 수치심 또는 혐오감을 일으키는 일체의 행위로서 개인의 성적 자율권을 침해하는 행위를 말한다.

▶ 성희롱 사건의 신고 및 처리

* 신고는 누가? 사건당사자(피해자, 행위자) / 제3자(목격자, 대리인포함) /사건을 인지하거나 보고받은 학내기관

* 처리 과정은? 신고인이 비공식처리를 원할 경우 센터가 당사자 간 합의 중재 처리 신고인이 공식처리를 원할 경우 성폭력대책위원회가 소집되어 조사처리

▶ 성희롱(성폭력)·성매매 예방교육

학내 성희롱(성폭력)·성매매 예방 및 대책에 대한 실질적인 정보를 제공하기 위하여 매년 교직원 연수시 전 교직원을 대상으로 성희롱 예방교육이 진행되며, 성에 대한 올바른 인식을 위한 성교육이 캠페인을 통해 목양축전, 백양체전 기간에 진행됩니다.

5) 기타 활동

○ 신입생 실태조사연구

- 사업내용 : 각 행정부서 및 각 학부장으로부터 의견 수렴된 설문지로 각 학부 신입생 약1,800명 개인적으로 설문지 실시 및 수거, Excel 자료 입력, SPSS 통계분석을 통해 결과보고서 작성
- 신입생들에 대한 객관적인 조사 자료에 입각 보다 효과적이고 실재적인 정책입안 수립 및 학생지도에 근거자료로 활용
- 대 상 : 신입생 전원 약 1800명

○ 학생생활연구지 발간
- 사업내용 : 신입생들의 특성과 생활환경에 대한 실태를 객관적이고 심층적으로 파악. 효과적인 교육과정을 개발하여 신입생들이 대학생활에 보다 잘 적응하도록 돕기 위하여 책자로 발간
- 각 학부(과) 교수와 학내 관련 기관들의 신입생 이해 및 상담, 진로지도, 신입생 모집 및 학교 홍보방안 등에 대한 기초적 자료제공
- 교직원 및 교수/ 각 대학 연구지 발송

○ 신입생 진로교육 프로그램
- 사업내용 : 강남대학교의 교육이념 및 지도방침에 대한 이해를 도모하고 신입생들의 대학생활 적응을 강화하기 위한 교육
- 대학생 자녀 교육에 도움을 주어 신입생들의 대학생활 적응강화 및 진로선택을 위한 구체적인 정보제공
- 대 상 : 매 학년 신입생 및 학부모 약250명.

○ 성희롱.성폭력.성매매 예방교육
- 외부강사를 초빙하여 성희롱, 성폭력, 성매매 예방교육 실시 (성희롱 동영상 시청 포함)
- 학내 성희롱, 성폭력, 성매매 예방 및 대책에 대한 실질적인 정보 제공 및 양성평등과 성폭력에 대한 교직원들의 인식전환
- 대 상 : 전임 교원,비전임 교원, 직원, 조교/재학생 전원

○ 인성과 학문 연계 워크숍(MBTI&Holland)
- 인성과 학문 시간을 통해 각 학부(과)별 재학생들의 자기이해 또는 타인 이해를 통한 긍정적인 자아개념 형성
- 타인을 이해함으로써 원만한 대인관계 유지 및 개선과 각 학과교수님들의 담당학생에 대한 이해를 돕기 위한 기초자료 제공

○ 집단심리검사
- 재학생의 소속감과 적응력을 키우고, 성격과 흥미 발견을 통한 심리적 안정과 역량개발을 도와줄 수 있는 프로그램(Festival행사 포함)
- 학생들의 성격과 흥미를 파악하여 자아성장 및 자기이해를 높이고, 적합한 진로탐색 및 직업정보 제공

○ 집단상담 프로그램
- 대 상 : 전학생(1학년~4학년)
- 기 간 : 6회기x2시간= 12시간
- 대인관계프로그램 / 진로향상프로그램
- 스트레스프로그램(감정,코칭프로그램)
- 힐링캠프(미술치료, 스트레스, 대인관계형성)
- 정서적 위기 / 학업 및 진로위기

○ 교직원 자녀 심리검사
- 교직원 및 교직원 자녀들을 위해 인성검사, 진로발달검사, 성격유형 검사 등 각종 심리검사를 실시하고 그 결과를 바탕으로 전문적인 상담제공
- “부모자녀 관계향상 프로그램” / “자기주도 학습 프로그램”
- “학습관련 프로그램” / “감정코칭 프로그램”

○ 학생생활상담소 Festival
- 목양체전 기간 중 재학생에게 개인상담 및 심리검사, 직업선호도 검사, 적성검사 및 해석상담
- 성희롱.성매매.성폭력 예방교육/절주.금연 캠페인
- “재학생 MBTI 커플 궁합 봐주기” “간이성격검사(심리검사 실시)”

○ 간이 심리검사 “찾아가는 상담실”

- 학교 건물별 간이부스 이용하여 재학생들의 간이 검사 실시
- MBTI / Holland 검사_진로찾기
- MMPI / SCT 검사_ “나” 알아보기
- 강점찾기 프로그램 실시

○ 편입생 집단상담 프로그램

- 편입생 대상으로 대인관계위기/ 학교생활적응 / 정서적위기 / 학업 및 진로향상 집단상담 프로그램
- 편입생 학부(과)별 진행

부 설 기 관

Kangnam University

Kangnam University

대학교회

인터넷창업보육센터

강남종합사회복지관

오산남부종합사회복지관

강남대부설목양어린이집

아주대학교어린이집

산학협력단

용인발전연구센터

중국사무소

대학교회

■ 담임목사 : 윤 갑 수

강남대학교(부설) 대학교회는 강남 가족의 신앙생활을 돕고, 대학 내의 선교와 지역사회 봉사 그리고 초교파정신을 통한 교회 갱신을 위한 목적으로, 1982년 2월 준비모임을 가진 후 같은해 4월 창립예배를 드림으로 시작되었다. 경천애인의 창학정신 아래 사회 각 분야의 기독교 신앙을 지닌 인재양성에 힘써온 강남대학교는 대학교회를 중심으로 기독교대학으로서의 정체성 확립과 영성훈련에 힘쓰며 복음을 통한 강남가족들의 일치와 화합을 도모하고 나아가 지역사회에 빛과 소금의 역할을 감당하기 위해 지속적인 노력을 기울이고 있다.

대학교회는 1999년 3월 3일 대치동에서의 17년간의 사역을 마치고 본교 캠퍼스에 신축된 우원관으로 이전하여 3월 7일 입당예배를 시작으로 지난 4년 동안 강남학원과 신갈 / 용인 지역사회 복음화를 위해 헌신하고 있다.

26년의 역사를 가지고 있는 대학교회는 그동안 여섯 분의 목회자의 기도와 헌신으로 오늘에 이르렀으며 7대 담임목사로 부임한 윤갑수 목사는 예수와 복음을 목회철학으로하여 복음적인 설교, 은혜로운 찬양, 수준있는 기독교교육을 지향하며 실천하는 3대 비전을 제시하고 이에 따라 강남학원과 지역사회를 복음화하여 예수 안에서 하나 되기 위한 준비와 성장을 이루어 가고 있다.

대학교회는 학교 안에서 교직원들과 학생들이 함께 어우러져 서로의 신앙과 삶을 나누며 교제할 수 있는 시간과 공간을 제공하고, 강남가족들의 신앙과 복지에 관심을 가지고 봉사와 헌신을 통해 학원 내에 그리스도의 사랑과 평화를 구현하며, 신앙적 공감대를 확장시킴으로 모든 강남가족들의 일치와 화합을 추구하고 있다. 또한 대학교회는 우리가 위치한 지역 사회에서의 교회의 역할의 중요성을 인식하고 지역사회와의 긴밀한 대화와 협력을 통해 주민들의 영적, 사회적 복지에 기여할 수 있는 유익한 사역들을 개발하고 동참하는 일에 지속적인 관심과 노력을 기울이고 있다. 그렇게 함으로서 대학교회가 미래에 지역사회의 영성과 문화, 복지의 중심적 역할을 수행하는 지역주민들의 교회로서 성장되어지기를 기대하고 있다. 또한 지역사회뿐 아니라 국내의 미자립 교회들을 지원하고 있으며 해외선교 분야에 있어서 복지선교의 개념을 도입하여 제3세계의 필요한 지역에 어린이, 노인, 빈민, 장애인들을 위한 복지시설을 설립하여 복음과 빵을 동시에 공급하는 양손 복음의 복지선교 프로젝트를 정착시켜 나갈 것이다.

이와 같이 대학교회는 예수의 마음으로 하나님을 사랑하고 이웃을 사랑할 수 있는 신자들을 훈련시키기 위해 세워진 교회이다. 대학교회의 뜻과 목적에 동참하기를 원하시는 분들은 언제든지 대학교회로 오라. 대학교회 성도들은 예수 안에서 항상 여러분을 환영하며 축복할 것이다.

(교회에 대한 자세한 안내를 원하는 분은 우원관 2층 교회사역실로 오십시오)

■ 대학교회를 섬기는 사역자들
담임목사 : 윤갑수
협동목사 : 김영일, 박형순
부 목 사 : 윤승태
장 로 : 이몽영, 김영호, 윤신일, 김봉정, 김영하, 이근영, 이창석
전 도 사 : 주광영
교회직원 : 김현주
성가대지휘 : 김택환
반 주 : 김정혜, 장지선, 한민구, 임채숙

■ 예배안내
■ 주일예배 오전 11시-12:10 주일예배(대예배실)
■ 청년대학부 13:30 4층 소예배실
■ 유치부 주일 오전 11시 1층 유치부실
초등부 주일 오전 11시 4층 소예배실
중고등부 주일 오전 11시 4층 소예배실

■ 수요 찬양 예배 : 수요일 오후 7시 2층 소예배실
■ 새벽기도회 : 화-일 오전 6시 유치부실
■ 구역예배 : 매월 첫째주 구역별 모임
■ 교회위치 : 우원관
■ 전화번호 : TEL : 031-2803-450~2,
FAX : 031-282-2855

인터넷창업보육센터

■ 센터장 : 최 종 호

▢ 개 요

중소기업청에서는 최근 크게 증가하고 있는 인터넷 창업 수요를 반영하면서 인터넷 창업 기업이 - 체계적인 육성을 목적으로 각 대학교 및 연구소로부터 신청을 받아 창업보육 역량이 있고 년내에 운영이 가능한 30개 기관을 인터넷창업보육센터로 선정하였다.

중소기업청에서는 교육환경 변화에 능동적으로 대응하여 미래지향적인 대학모형을 설정하고자 하는 강남대학교 총장의 강력한 의지와 그동안 전략사업으로 추진해 온 정보인프라 확충사업을 인정받아 용인 · 신갈 및 수원지역의 거점기관으로서 본 강남대학교가 인터넷창업보육센터 사업자로 선정되어 현재 운영중이다.

강남대학교에서는 9월 초에 입주자 모집을 도내 각 신문 및 강남대학교 홈페이지를 통해서 공고하고, 강남대학교 인터넷창업보육센터 사업계획서를 도내 유관기관에 배포하였다. 그리고 9월 30일까지 예비 · 신규창업자의 입주를 완료하였으며, 10월 28일부터 강남대학교 인터넷창업보육센터를 개소하였으며, 교육과정, 사업화과정, 보육과정으로 편성되어 있는 보육사업을 실시하고 있다.

본 사업의 목표가 강남대학교에서 보유하고 있는 첨단시설 및 우수한 연구개발 인력을 활용하여 인터넷 기반의 사업화 능력이 부족한 예비 · 신규 창업자 및 경쟁력이 부족한 용인 · 신갈, 수원지역의 중소기업을 대상으로 인터넷 기반의 응용기술 및 기업경영 전반에 관련된 보육을 실시함으로써 벤처기업 창업을 통한 신규고용을 창출하고, 유망 중소기업의 육성을 통한 고용증대를 도모하여 지역경제 활성화에 기여하는데 있다는 것을 감안하면 유관기관(경기지방중소기업청, 용인시청, 경기도청 등)과의 긴밀한 협조관계가 요구된다.

▢ 조 직

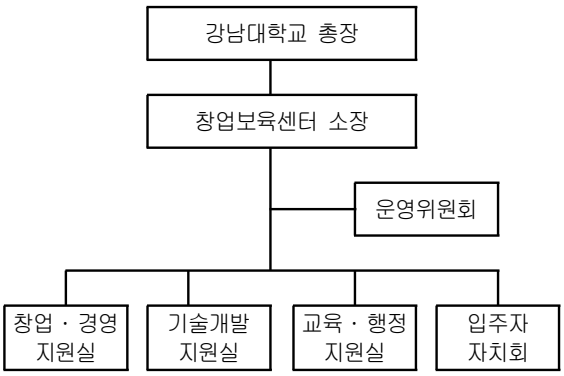

▢ 시설 및 장비 보유현황

(1) 공동시설현황

품명 및 시설	수 량
회의실	1실
샤워실	1실
휴게실	1실
화장실	2실
영상편집실	1실
컴퓨터실	3실
접견실	1실

(2) 공용장비현황

품명 및 시설	수 량
프로젝터	1대
노트북	2대
Color Laser Printer	1대
Laser Printer	1대
Web Server	1대

DB Server	1대
복사기	1대
CD-Writer	1대
Scanner	1대
Fax	1대
Digital 캠코더	1대
Digital Camera	1대
Digital View Cam	1대
방화벽	1대

강남종합사회복지관

■ 관장 : 조 준 배

'92년부터 운영하는 강남종합사회복지관은 지역주민의 자주, 자립능력을 배양하고 협동의식을 고취함으로써 주민경제의 향상과 지역환경개선 및 지역의 균형적인 발전을 도모함은 물론, 지역내 인적 · 물적 자원의 활용을 통하여 주민복지 시혜를 장려하고 영세가정의 취업지도알선으로 가정자립을 도모하며, 지역의 특수계층인 장애자 및 노인 등에 대한 사회적인 재활과 자립을 도모하는 것을 목적으로 하며 ▲저소득가정 자립지원 ▲직업지도 ▲저소득 가정 자녀보호 ▲청소년 선도 ▲노인복지 ▲지역복지 및 개발 ▲장애자복지 ▲사업개발 및 연구조사 등을 주요사업으로 한다.

강남대학교 부설 목양어린이집

■ 원장 : 최 수 아

목양 어린이집은 맞벌이 가정의 증가에 따른 자녀양육과 교육의 문제를 해결하기 위하여 1998년 3월 강남대학교 부설로 세워졌다. 본 기관은 2세 이상의 취학전 아동을 대상으로 아동의 전인적 발달을 위한 교육프로그램과 지역의 가정과 연계한 부모교육 프로그램을 진행하고 있다.

아주대학교어린이집

■ 원장 : 유 정 화

아주대학교 어린이집은 아주대학교 및 의료원교 · 직원들의 복리증진을 위하여 아주대학교의료원에서 설립하고 강남대학교와 위 · 수탁 운영 계약을 체결하여 운영하고 있다. 1999년 3월에 개원하였으며, 직장탁아시설로 영 · 유아를 대상으로 종일제 보육 프로그램을 시행하고 있다.

산학협력단

■ 단장 : 최 종 호

▢ 개 요

우리에게 다가온 21세기는 정보와 지식을 창출·활용하는 것을 특징으로 하며 고도로 숙련된 인력에 대한 투자가 증대되고, 협력과 네트워크가 중요합니다. 이러한 지식 정보화는 세계를 하나로 묶었고, 새로운 삶에 대한 변화를 촉진시키고 있습니다. 이러한 사회적인 요구에 부응하여 산 · 학 · 연이 유기적으로 연결되어 주요산업의 추진, 기술개발의 선도, 전문인력의 양성등을 체계적이고 전문적으로 수행하기 위한 목표를 가지고 강남대학교 산학협력단이 설립되었습니다.

산학협력단은 차세대 R&D 사업 및 지역특화사업 중점육성, 지역혁신에 앞장서는 현장중심의 전문화된 산업인력양성 및 산 · 학 · 연 연구활동을 통한 창업, 기술이전 특화사업 등을 기본방향으로 세워 산학협력사업의 실용화와 지역경제발전에 이바지 하고자 합니다.

▢ 연 혁

강남대학교 산학협력단은 산업교육진흥 및 산학협력촉진에관한법률(개정2003.05.27)에 의하여 2004년 3월 31일 특수법인으로 설립되었으며, 동년 4월 1일 사업자등록을 신고함으로써 본격적인 산학협력단의 업무를 시작하겠되었다.

2004년 12월 3일 산학협력단 부설연구소(연구소명: 레이져미세가공연구소)를 설립하였으며, 이 연구소를 통하여 다양한 산학협력사업을 진행중에 있다.

▢ 조 직 (기구)

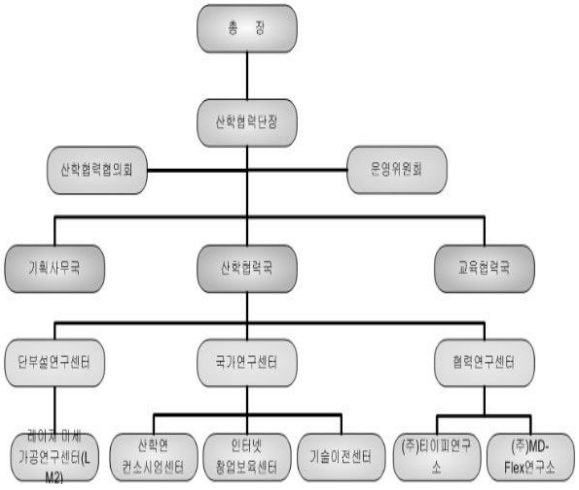

▢ 주요사업내용

1. 외부연구비 지원사업

교육인적자원부, 한국학술진흥재단, 한국과학재단 등 주요 대외 연구지원기관에서 실시하는 연구비 지원계획에 의거하여 연구비 지원을 신청하는 교수에게 행정지원을 하고 수탁연구비를 관리하는 업무를 담당함.

2. 인터넷창업보육센터

1999년 중소기업청으로부터 창업보육사업자로 지정받아 창업보육사업을 진행하고 있으며, 예비창업자 및 신규창업자를 대상으로 각종 지원사업을 시행하여 창업기업의 창업성공율을 제고하는 업무를 담당함.

3. 교육협력

산업교육진흥 및 산학협력촉진에관한법률에 의거 산업체 재교육 및 계약학과를 설립하여 교육과정을 운영함.

4. 기술이전

강남대학교 산학협력단에서는 보유하고 있는 지적재산권 / 특허 및 Know-How를 산업체에 효율적 이전을 위하여 기술이전 업무를 담당하고 있습니다.

용인발전연구센터

■ 센터장 : 김 명 환

▢ 개 요

본 연구 센터는 본교와 용인시가 공동으로 추진하여 설립한 연구기관으로 용인시정은 물론 지역사회 발전에 관한 각종 과제의 종합적이고 체계적인 조사 · 연구와 지역단위의 정책개발 및 수립을 통하여 시민 삶의 질 향상에 기여함을 목적으로 설립하였다.

▢ 주요사업

첫째, 용인지역 발전을 위한 주요 현안(도로 · 교통, 사회복지 · 실버산업, 환경, 도시계획 및 일반행정 분야)에 대한 중장기 계획수립 및 조사 · 연구,

둘째, 지방행정 제도개선 · 재정확충 · 주요정책 및 혁신과제 연구,

셋째, 기타 위호에 부대되는 사업(세미나, 공청회, 포럼, 워크숍 등)과 연구센터의 목적달성을 위해 필요한 사업 등이다.

중국사무소

■ 소장 : 이 춘 호

▢ 개 요

본 사무소는 본교의 중국 진출에 있어 북경에 거점을 확보하여 중국 사업이 원활히 진행되도록 현지에서 지원하며, 중국의 각 명문대학과의 긴밀한 협력을 통해 강남대학교의 중국 내 교육사업 진출을 목적으로 성립되었다. 본 사무소를 통하여 본교는 한국 문화 및 강남대학교 홍보, 중국 각 명문대학과의 교류협력, 본교 중국학 대학의 2+2 파견학생/어학연수생의 교육진행 및 관리, 중국 관련 자료 수집 및 DB구축, 중국 내 합작 단과대학 설치 운영 및 분교 설치 준비 작업, 어학원 설립 운영(비즈니스 한국어과정) 및 유학생 유치, 중국 비즈니스 실무 현지 합숙교육 진행 등 다양한 국제 교류 사업을 진행하고자 한다. 이와 더불어 중국사무소는 중국 현지에서의 본교 인지도 제고, 본교 교수 및 직원의 중국 관련 연구 및 업무의 효율성 향상, 원활한 한중 산학협력 진행 등 본교의 국제화에 중요한 역할을 하고 있다.

부설연구기관

Kangnam University

Kangnam University

우 원 사 상 연 구 소

인 문 과 학 연 구 소

사 회 과 학 연 구 소

산 학 기 술 연 구 소

아 태 국 제 학 연 구 소

우원사상연구소

■ 소장 : 윤 갑 수

1. 설립목표

본교의 설립자이신 우원 이호빈 목사의 참뜻을 기리고 강남학원의 창학이념인 경천애인의 실천을 통한 복지 사회의 구현을 목적으로 한다.

이를 위해 넓게는 한국의 평신도 교육과 지역사회 발전을 위한 연구 및 경천애인 정신의 사회적 실천에 관한 학제적 연구를 통하여 한국인의 정체성을 확립하고, 공동체의식을 함양하여 한국의 사회적 통합을 도모함으로써 한국사회의 초석이 되고자 하는 목적을 지니고 있다. 아울러 좁게는 본교의 모든 구성원들에게 우원의 사상과 정신을 바로 일깨움으로써 강남의 이념과 강남인의 정체감을 정립하고 강남공동체 형성을 위한 구체적 방법 등에 대한 연구를 추진함으로써 강남대학교의 발전과 단합을 도모한다.

(1) 본 연구소는 이상과 같은 목표를 달성하기 위해 국·내외적인 학술교류, 연구발표, 강연회의 개최는 물론 기존 연구자료를 정리, 간행 등 활발한 연구활동을 전개해 나가고자 한다.

(2) 신학, 기독교, 사회복지학의 통합적인 관점에 입각하여 사회과학적 접근방법을 통한 이론의 정비와 실천적 방안을 모색한다.

(3) 본 연구소는 본교 교수는 물론 동문 및 사회 저명 인사들이 함께 참여하여 명실상부한 범사회적인 연구활동을 전개할 수 있는 장을 제공하고자 한다.

2. 연구활동

1. 강남학원의 설립목적, 창학이념, 교육방법, 교과과정 설정을 위한 교육철학의 정립
2. 강남가족의 공동체의식의 강화
3. 강남대학교와 지역사회와의 유대관계를 모색함으로써 지역사회와의 공동체적 연대를 맺고 지역사회의 발전에 기여한다.
4. 한국의 평신도 교육과 실천모델을 개발하고 보급함으로써 한국의 기독교를 새롭게 변화시킨다.
5. 궁극적으로는 한국인의 정체감을 확립하고 한국의 사회적 통합에 기여한다.

인문과학연구소

■ 소장 : 정 은 임

본 연구소는 1996년에 대학부설 연구기관으로 설립되었으며, 신학과, 철학과, 국어국문학과, 문헌정보학과, 영문학과 등 본 대학 인문대학 5개 학과의 통합인문학 연구소이다. 따라서 본 연구소의 목적은 인문과학 제 분야 간 협동 및 비교연구를 통해 인문과학 자체의 발전은 물론 개별 학문의 이해증진, 응용 및 활용의 폭을 넓히는 것이다.

이러한 목적을 위해 본 연구소는 통합 인문학적 성격의 국제학술대회, 국내학술대회, 공동학술대회, 국내외 학술교류, 학술집담회, 워크샵, 심포지엄, 특강, 문화유적조사 보고서 발간, 단행본 발간, 학술지(≪인문과학논집≫, 1996년 창간, 2011년 현재 제22집) 간행 등 기타 본 연구소의 목적에 부합되는 사업에 주력하고 있다.

그간 본 연구소가 주최한 학술 사업의 주요 테마는 종교와 철학 연구의 새로운 패러다임과 생태, 동아시아의 전통과 문화 및 언어, 다문화·정보화시대의 새로운 교육 패러다임, 영어영문학의 교육과 연구 전망, 문헌정보학의 전통과 현대 및 국제화, 용인·이천 지역 문화유적 민속조사 및 21세기 향토사 정립 등이다. 이러한 연구 테마는 인문학 위기의 시대를 맞아 인문학의 재정립을 위한 새로운 연구 패러다임의 확립 및 21세기 현대 사회에서의 적용과 활용, 무엇보다 학제간 협력을 바탕으로 한 통합인문학 발전 방안으로 요약될 수 있

다.

현재 본 연구소는 소장을 포함하여 인문대학에 소속된 6인의 운영위원과 23인의 연구위원을 중심으로 운영되고 있으며, 기타 총무이사 1인 및 편집이사 1인, 한국연구재단 지원의 학술연구교수 1인이 실무를 담당하고 있다. 또한 본 연구소의 주력 사업 중 하나인 학술지(≪인문과학논집≫) 발간과 관련하여 4인으로 구성된 연구윤리위원회(본대학 인문대학 교수 중심)와 6인으로 구성된 편집위원회(전국 인문학전공 교수 중심)가 가동되고 있다.

사회과학연구소

■ 소장 : 이 해 영

본 연구소는 사회과학 각 분야에 걸친 유기적 연계 및 협동을 통하여 주요 국내외 문제에 관해 연구함으로써, 국가와 사회발전에 기여함을 목적으로 설립되었으며 이러한 목적을 달성하기 위하여 7개 연구분과로 구성된 50여명의 연구위원을 중심으로

(1) 사회과학연구 세미나 및 강연회 개최
(2) 사회과학연구를 위한 국내외의 자료수집
(3) 지역사회발전에 관한 연구
(4) 사회과학 연구자료의 간행
(5) 사회과학분야의 연구논문집 발행
(6) 기타 본 연구소의 목적과 관련된 사업 등을 수행하고 있다.

산학기술연구소

■ 소장 : 김 광 휘

본 연구소는 국제산업의 변화에 대응하고 기술경쟁력을 제고시키기 위한 기초과학 및 공학의 연구를 목적으로 설립하였다. 위 목적을 달성하기 위하여 응용수학연구부, 컴퓨터 및 멀티미디어연구부, 도시 및 지역계획연구부, 산업정보시스템연구부, 전자통신시스템연구부, 건설연구부, 산업디자인연구부, 운동과학연구부, 음악연구부, 미술연구부, 기초과학연구부의 11개 연구부와 11명의 연구부장으로 구성된 운영위원회를 두었다.

1. 추진사업
(1) 경기지역 산학연 공동기술 개발 컨소시엄 사업
(2) 외부수탁 연구용역 및 기술이전 사업
(3) 중소기업 탐방활동 및 현장애로 기술지도 사업
(4) 중소기업지원 종합정보시스템을 통한 중소기업 지원 사업
(5) 1사 1전담 기술지도 교수제 실행
(6) 국내 / 국제 학술대회, 논문집 발간
(7) 학술 세미나 / 퀄로퀴움 / 워크숍
(8) 용인시 / 수원시 기술개발지원사업
(9) 학제간 및 대회 정책개발 사업

아태국제학연구소

■ 소장 : 주 영 도

아태국제학연구소는 아시아 태평양 지역 국가를 중심으로 국제학술 및 연구 교류의 활성화를 통해 본교 국제화를 확산시키고 국제화 관련 싱크탱크 역할을 수행함으로써 본교의 국제 경쟁력 제고를 목적으로 한다. 본교가 러시아, 중국, 일본의 자매교류 대학과 공동으로 발간하는 『Pacific Science Review』의 국제학술지로서의 위상을 제고하고, 다양한 국제학술 및 연구교류를 활성화하고자 하며, 교내에 국제화 관련 싱크탱크를 구축하고, 장기적으로 아시아 태평양 지역 중심의 지역학 연구를 활성화시키고자 한다.

본교는 2007년도 현재 영어권 15개 기관, 동아시아 33개 기관, 유럽 6개 기관, 중앙아시아 10개 기관 등

총 64개 기관과 국제교류협정을 맺고 다양한 학술교류 프로그램을 운영하고 있다. 1997년에 체결된 러시아 FENTU와 국제학술교류협정에 의거하여 4개 국가가 1999년부터 국제학술지 『Pacific Science Review』를 매년 공동으로 발간하고 있으며, 2008년에 volume 10을 발간하였다.

본 연구소는 국제 학술활동을 위한 인프라 구축, 국제 교육활동 지원, 국제화 네트워크 구축 등과 관련된 다음의 사업들을 추진하고 있다

(1) 아태국제학술 정기포럼 운영
(2) 국제학술회의 개최 지원
(3) PSR editorial board의 정례회의 참가 지원
(4) 국제화 전략 및 교육 환경 연구
(5) 국제공동 연구 발굴 및 우선 지원
(6) 전교 차원의 학제간 융복합 연구 발굴 및 지원
(7) 해외 석학 초청 강연
(8) 해외 유학생/프로그램 유치 방안 연구
(9) 해외 취업 지원 체제 연구

부설교육기관

Kangnam University

Kangnam University

평 생 교 육 원

보육교사교육원

국 제 어 학 교 육 원

가 상 대 학

교육연수원

평생교육원

■ 원장 : 강 무 섭

▢ 평생교육원 설립목적

강남대학교 평생교육원은 평생교육의 이념 하에 대학의 인적 · 물적 자원을 최대한 효과적으로 활용함으로써 계속교육을 희망하는 지역사회 주민들에게 평생학습의 기회를 제공하고 대학의 봉사기능을 활성화하고 지역사회 발전에 공헌함을 목적으로 한다.

▢ 프로그램소개

구분	개설 강좌
학점은행제	- 사회복지학전공 - 아동학전공 - 음악학전공 - 교양과목
학점은행제 미래인재학부	- 사회복지학전공 - 음악학전공 - 체육학전공 - 항공서비스경영학전공 - 미용서비스경영학전공
부동산교육센터	- 경매전문가 - 부동산개발 및 금융과정
리더십교육센터	- 여성최고전문가(SHE)과정 - 비전리더십강사과정
직업능력개발센터	- (사)한국대학평생교육원협의회자격증과정 - 국가공인자격과정 - 민간자격과정
교양문화교육센터	- 취미 · 문화과정 - 웰빙교양과정
음악콘서바토리	- 음악아카데미 - 피아노어드벤처 전문교사과정 - 유아영어피아노지도자 과정 - 플루트 기초과정
교원연수센터	- 초등교사 상담, 직무, 교양연수 - 중등교사 상담, 진로, 특수연수
외부협력 / 국가 지원사업	- 경기도 / 용인시 협약사업 - 경기도평생학습관지정 지원사업 - 소외계층, 주말평생교육과정(교육청)

▢ 특 징

1. 평생교육원내 각 분야별로 여러 센터제로 운영하여 각 분야의 전문성과 효과성을 증진하였다.
2. 강사와 운영담당자의 협의를 통해 학습자들이 원하는 교육 프로그램을 개발 시행하고 있다.
3. 비교적 저렴한 수강료로 운영되고, 다양한 할인제도를 통해 교육을 원하는 많은 사람들에게 교육프로그램을 제공하고 있으며, 지역에서 시작하는 평생교육의 시발이 되고 있다.
4. 다양한 기관 및 협회와 연계하여 일정 시간 수료 및 시험을 통해 민간 자격증을 취득할 수 있어 직업능력개발의 중심으로 각광받고 있다.
5. 성인, 노인 등 연령에 상관없이 누구나 교육받기 쉽고, 즐겁게 참여할 수 있는 많은 프로그램들의 운영을 통해 지역 주민들의 삶의 질을 함께 향상시킬 수 있는 프로그램들을 운영하며, 수요자 중심의 교육프로그램들이 개설 되고 있다.

▢ 각종 혜택 및 특전

1. 과정별 이수증 수여, 강남대 총장 또는 교육원장명의 자격증, 인증서 수여 (대상자에 한함)
2. 셔틀버스 무료 이용
3. 교내 주차장, 도서관, 식당, 휴게실, 전산실 등 이용
4. 학습동아리 구성을 통한 사회참여 확대
5. 우수한 수료생 추천제도로 적극적인 취업 연결 및 본원 강사로 채택
6. 동문회 결성을 통한 인적네트워크 구축
7. 관련 강좌 실습기관 섭외 및 현장 경험 제공

▢ 다양한 학습비 할인혜택

1. 본교 교직원, 본교 퇴직자 및 직계가족, 본교 재학생 및 대학원생 30%
2. 국가유공자, 65세 이상의 고령자, 장애인 및 기초생활수급자 20%
3. 보육교사교육원생, 학점은행제 교육원생 및 수료

생 10%
4. 5인 이상 단체 수강자 10%
5. 동일과정 재수강 및 2개 과정 이상 수강자 10%
(첫번째 수강과목 제외 / 수강료가 낮은 강좌순)
6. 타 학교 교직원 및 공무원 10%
7. 강남대학교 사범대학 부설 유치원 학부모 10%
8. 부부, 직계가족 동시 수강자 5%
* 음악아카데미과정은 별도의 감면기준 적용
* 단, 학점은행제의 경우 본교 교직원, 대학, 대학원 졸업생이 수강시 10%
* 감면제외과정 : 보육교사교육원, 평생교육 계절학기 강좌, 특별운영강좌

▢ 학점은행제

1. 학점은행제란?

학점은행제란 [학점인정 등에 관한 법률]에 의거하여 학교에서뿐만 아니라 학교 밖에서 이루어지는 다양한 형태의 학습 및 자격을 학점으로 인정받을 수 있도록 하고, 학점이 누적되어 일정기준을 충족하면 학위취득을 가능하게 함으로써 궁극적으로 열린교육사회, 평생학습사회를 구현하기 위한 제도입니다.

□ 개설 전공 안내

사회복지전공 - 사회복지사2급 자격취득 (14과목 이수시 2급 자격증 취득가능) 아동학전공 - 보육교사 2급 자격취득과정 (12과목 이수시 2급 자격증 취득가능 2014.3.1부터 17과목으로 확대) 음악학전공, 교양과목 미래인재학부 - 사회복지학, 체육학, 미용서비스경영학, 항공서비스경영학, 음악학 전공 등

2. 모집대상

가. 적령기에 고등교육의 기회를 갖지 못한 직장인 및 일반성인
나. 대학중퇴 및 포기 후 계속교육을 희망하는 자
다. 대학졸업장은 없지만 자격취득 등을 통해 실력을 갖추고 있는 직장인
라. 이미 학위는 있지만 새로운 전공을 공부하여 학위 취득을 희망하는 사람
마. 학점을 인정받아 대학편입, 대학원진학을 희망하는 사람

3. 학점은행제를 통한 사회복지사 2급자격증 취득과정

가. 사회복지사 자격증이란?
- 사회복지상담, 부랑인보호, 작업지도, 무료숙박, 지역사회복지, 의료복지, 사회복지관운영, 정신질환 및 완치자등 사회복귀에 관한 사업과 각종 복지사업과 이에 관련된 봉사활동 및 복지시설의 운영 또는 지원
- 국민들의 높은 복지 욕구를 충족하기 위해선 복지의 영역이 지속적으로 확대될 것으로 전망되며, 또한 복지 분야의 업무폭주, 장애인범위 확대 및 보육업무확대 등에 따른 추가 소요인력의 필요성이 대두
- 전국사회복지연구회 : 향후 5년간 1,000명 정도 지속적 채용요구

나. 사회복지사 2급 자격 취득 방법
- 보건복지부령이 정하는 교과목 14과목 이수
- 국가평생교육진흥원(교육인적자원부 산하)의 학점인정
- 사회복지사 2급 자격증 취득

다. 사회복지사 2급 자격 및 학위취득 자격요건
- 고졸 : 총 80학점 이수자
(자격증 취득 및 전문학사 학위 취득)
- 전졸 : 총 42학점 이수자(자격증 취득)
- 대졸 : 총 42학점 이수자(자격증 취득)
- 본 원에서 84학점 이상 이수시 강남대학교 총장 명의의 학사 학위 수여(타전공 학사학위의 경우 48학점)

4. 학점은행제를 통한 보육교사 2급자격증 취득과정

- 전문대학이상 혹은 동등한 학력을 가진 자
- 표준교과목 및 여성부령이 정하는 12과목 이수
- 아동가족 전문학사와 자격증 동시취득

- 모든 수강한 과목은 학점으로 인정

5. 음악학사 학위과정
- 고등학교 졸업 이상의 학력이상이면 누구나 지원 가능
- 1:1 개인레슨
- 음악학사 학위취득 가능(총장명의 또는 교육과학기술부 장관명의 학위취득)
- 개설 전공 : 성악, 오르간, 플루트, 첼로, 바이올린, 색소폰, 피아노 등

6. 학점은행제 미래인재학부 학년제 학사학위취득과정
- 고등학교 졸업 이상의 학력이상이면 누구나 지원 가능
- 각 전공 학위취득 가능(총장명의 또는 교육과학기술부 장관명의 학위취득)
- 전공 자격증 취득으로 학점인정

7. 교양과목
- 학점은행제를 통해 학위를 취득하고자 하는 모든 수강자
- 개설 과목 : 사진촬영과 감상, 미술치료, 실용영어회화, 레크리에이션, 골프 등

보육교사교육원

■ 원장 : 이 순 례

영유아보육에 종사하고자 하는 사람들에게 아동보육에 대한 전문적인 지식과 기술을 습득시켜 영유아보육법에 의한 보육교사 자격을 취득케 하며 현직 보육교사에게 보수교육을 제공하여 탁아 및 보육의 질을 향상시키는데 목표를 두고 있다.

▢ 보육교사 양성과정 (보육교사 3급)

1. 보육교사란?
가. 보육교사는 급변하는 현대사회에서 부모를 대신하여 영유아를 보육하는 전문교육자이다.
나. 보육교사는 영유아의 효과적 성장발달을 도모하는 물리적, 정서적 환경조성자이다.
다. 보육교사는 어린이집에서 영유아보육 활동과 더불어 보호자 상담 등의 업무를 수행한다.

구 분	교 과 목
보육기초	아동복지(론), 보육학개론, 보육과정
발달 및 지도	아동발달(론),인간행동과사회환경, 아동생활지도, 아동상담(론), 특수아동지도(특수교육학), 방과후아동지도
영유아교육	놀이지도, 언어지도, 아동미술, 아동음악과 동작, 아동수・과학지도, 교재교구개발, 영유아교수방법(론)
건강・영양 및 안전	아동안전관리, 아동영양학
가족 및 지역사회 협력등	부모교육, 지역사회복지, 보육정책, 어린이집운영과 관리, 정보화 교육
보육실습	보육실습

2. 특전 및 수료 후 전망
가. 영유아보육법에 의거 보육교사 자격증을 발급한다.
나. 보육시설에 취업하여 보육교사로 활동할 수 있다.
다. 영유아보육법에 의거 일정기간 현장경력을 갖게 되면 승급교육을 통해 승급 및 원장 자격을 취득할 수 있다.
라. 대학 진학시 특별전형으로 관련학과(보육, 유아교육, 사회복지 등) 응시특전이 주어진다.

3. 모집내용

구 분	모집 정원	강의시간	강의 요일	교육 기간	학습비	비고
주간반	250명	09:30 ~13:50	월~금	1년	보건 복지부 지침에 의함	모집인원에 따라, 2학기 반 모집
야간반	50명	18:00 ~21:55				

4. 지원자격
가. 고등학교 또는 동등 이상의 학교를 졸업한자 및 졸업예정자 (검정고시 포함)
나. 교육기간 중 4주간의 실습가능자(필수이수과목)
다. 전염성질환이 없는 자

5. 제출서류
가. 입학원서(본원양식) 1부
나. 최종학력증명서(졸업증명서) 2부
다. 주민등록등본(최근3개월이내 발급) 2부
라. 반명함판 사진(최근3개월이내 촬영) 4매

6. 전형방법
선착순 접수 후 서류전형 및 면접

7. 강남대학교 부설 보육교사교육원의 특징
가. 전문 교 · 강사진 : 본교 유아교육, 특수교육, 교육학, 사회복지학 등 전임교수 및 분야별 전문 강사진 강의
나. 학생관리 : MBTI(성격유형검사)에 의한 전문적인 학생상담 및 본 교육원 전임교수에 의한 생활지도, 학업지도, 실습지도 및 학생 관리
다. 전용시설 : 보육교사교육원 전용강의실, 율동실, 상담실 운영
라. 부대 및 편의시설 : 전산실습실, 휴게실, 무료 셔틀버스, 주차장(유료)
마. 정보화교육 : 컴퓨터교육을 통한 정보화 교육
바. 학생활동 : 야유회, 보육교재교구전시회 등 다양한 학생활동
사. 평생교육원 교양강좌 수강시 특별 할인 혜택 제공 : 아동미술지도사, 풍선아트 등 (자격증 취득가능)
아. 부설기관 : 목양어린이집, 아주대학교어린이집, 강남 종합사회복지관 어린이집

▢ 보육교직원 승급교육과정

1. 보육교사 2급 승급교육
가. 지원자격 : 보육교사 3급 자격 취득자로서 현장경력 6개월 이상인 자
나. 교육시간 : 80시간
다. 제출서류 : 입학원서, 경력증명서 1부, 반명함판사진 1매
라. 교육일정 : 년 1회이상 (세부사항 별도 공지)

2. 보육교사 1급 승급교육
가. 지원자격 : 보육교사 2급 자격 취득자로서 현장경력 만 2년이 경과한 자
나. 교육시간 : 80시간
다. 제출서류 : 입학원서, 경력증명서 1부, 반명함판사진 1매
라. 교육일정 : 년 1회이상 (세부사항 별도 공지)

▢ 보육교직원 일반직무과정

1. 보육교사 / 원장 일반직무교육
가. 교육대상
1) 보육교사 일반직무 : 매 3년마다
2) 원장 일반직무 : 직무 첫해 / 매 3년마다
나. 교육시간 : 40시간
다. 제출서류 : 입학원서, 경력증명서 1부, 반명함판사진 1매
라. 교육일정 : 년 1회이상 (세부사항 별도 공지)

▢ 영아보육 전문교육과정

1. 영아보육 전문교육과정이란?
영아보육 전문교육과정은 경기도 위탁교육으로서 영아보육의 중요성 및 영아보육시설 증가에 따른 영아보육교사의 전문성과 자질을 향상시키기 위한 교육 과정

으로 자격취득 후 교사로 재직 시 인센티브를 부여받을 수 있는 과정이다.

2. 교육대상
가. 가정보육교사
나. 영세아 전용 어린이집 교사
다. 영아전담 어린이집 교사
라. 낮은 연령 반 보육교사

3. 모집내용 : 240명

4. 제출서류 : 입학원서, 재직증명서 1부, 경력증명서 1부, 반명함판사진 1매

5. 전형방법 : 서류전형

6. 수료자 특전
가. 본 교육원장 명의의 수료증 수여
나. 교육 이수 후 영아담당 보육교사로 재직시 특수 근무수당 등 지급

국제어학교육원

■ 원장 : 문 재 익

▢ 교육목적

어학교육원은 본교 재학생, 지역사회 성인, 기업체 사원, 초 · 중등학생 등을 위한 체계적인 어학 프로그램을 통하여 국제적인 커뮤니케이션 능력과 글로벌 마인드를 향상시키는데 목적을 두고 교육하고 있습니다. 어학교육원에서는 영어와 중국어 교육에 초점을 두고, 최고의 프로그램을 만들기 위해 노력하고 있습니다. 영어는 미국 California State University, Fullerton과 중국어는 중국 青島大學의 Chinese Language School과 협약하여 다양한 프로그램을 공동 개발하고 있으며, 원어민 강사 등을 공급받고 있습니다.

어학교육원은 최고의 어학교육 프로그램을 제공하기 위하여 영어는 외국대학의 석 · 박사급 TESOL과 TEFL 자격증 소지자 그리고 중국어는 중국 사범대학 교사 자격증 소지자 등의 우수한 원어민 강사진을 확보하고 최신의 첨단 교육시설을 갖추고 있습니다.

▢ 특 징

1. 우수한 강사
TESOL소지자를 포함하여 해외 유명대학의 학위를 가지고 있으며 SAMSUNG, SK등의 대기업 임원을 포함한 다양한 계층의 학생들을 대상으로 다년간의 강의 경력을 가진 전문강사들로 이루어져 있다.

2. 우수한 시설
① 각종 최신 VIDEO/AUDIO자료를 열람할 수 있는 음향영상도서실 운영
② OHP, 빔프로젝터, 실물화상기등 다양한 기자재 사용가능
③ 영어회화의 특성에 맞춘 회화전용강의실

3. 뛰어난 교육프로그램
① level의 세분화로 성취도를 향상시키고 학생실력에 따른 최적의 수업가능
② 강남대학교와 학생의 실정에 맞게 특화시켜 개발된 회화프로그램 적용
③ 사회에서 요구하는 의사소통능력을 개발하는데 중점을 둔 수업방식

4. 각종혜택
① 연 2회 English Survival Camp 실시
② 교내모의토익 무료응시
③ 영상 / 음향도서실 이용
④ 캠퍼스 안에서 공강 시간을 최대한 활용하여 수강신청이 가능하므로 불필요한 대기시간과 공간이동 비용이 최소화됨
⑤ 과정을 이수한 학생들에게 강남대학교 어학교육원장 명의의 수료증 발급

▢ 프로그램 소개

1. 영어회화과정

영어회화는 학생들의 종합적인 영어능력의 향상을 위하여, 언어의 네 가지 영역 즉, 듣기, 말하기, 쓰기, 읽기 중 최근 들어 특히 강조되고 있는 speaking과 listening과 같은 의사소통능력의 발달을 집중적으로 지도하는 프로그램이다. 모든 프로그램은 세분화 된 부분들을 집중적으로 교육하며, 학생들의 자발적이고 적극적인 참여를 유도하도록 진행된다.

<교육내용>

- 수강생들의 요구에 맞게 말하기와 듣기능력에 중점을 둔 교육
- level의 세분화로 교육성취도를 느낄 수 있게 하며 level별 교육목표를 세워 수강생의 level에 맞게 수강
- 외국인과의 대화에 대한 두려움 줄이기
- 실생활에 필요한 다양한 표현 습득
- 잘못된 영어발음과 우리말식 표현 바로 잡기
- 가상의 상황에 대한 대처능력훈련

2. ESL과정

ESL(English as a Second Language) 환경에서 Reading / Writing / Listening / Speaking을 통합적으로 학습하는 조합적인 프로그램

- 재학생을 위한 TOEIC과 TOEFL, Conversation, 취업준비를 Business 영어 등
- 지역사회 성인을 위한 기초생활영어, 영어회화, 취업준비 영어 등
- 기업체 출강교육은 기업체 요청에 따라 프로그램 구성(회화, Business 영어 등)
- 초 · 중등학생을 위한 CAL 프로그램 개발 · 운영과 방학 중 국내외 영어캠프 운영 등

3. TOEIC

TOEIC(Test of English for International Communication)은 미국 ETS사가 세계 공통어로서의 영어숙달정도를 측정하기 위해 개발한 시험제도이다. 즉, 언어 본래의 기능인 Communication 능력에 역점을 두고 일상생활, 특히 Business 상황에서 실제 영어사용능력을 측정, 평가하는 것이다.

<교육내용>

- 실제시험에서 출제되는 내용을 중심으로 한 교육으로 학생들의 영어실력향상과 시험성적 향상을 꾀한다.
- TOEIC 기본 청취이론, PART별 문제풀이, 영어구문의 실질적인 실력향상을 위한 영문법의 총 정리 및 문제풀이의 KNOW-HOW을 제시.
- placement test를 통한 단계적 강의
(기초영문법반, TOEIC 문제풀이반)

1학기	입문/기초반	NEW TOEIC 기초반 + 必영문법
여름방학 (집중과정)	기초/준비반	NEW TOEIC 준비반 +리딩강화/종합청취 반 or 단기집중캠프
2학기	실전반	NEW TOEIC 실전반 + 금요집중반
겨울방학 (무료수강기간)	반복심화과정	NEW TOEIC 실전반 + 必영문법

4. TOEFL

미국, 캐나다 등 북미지역 대학으로의 유학을 원하는 학생은 물론 아직까지도 TOEIC과 더불어 영어숙달정도를 측정하기 위한 주요한 수단으로서 일반인과 직장인에 대한 필요성이 줄어들지 않고 있다. 본 어학원에서는 이러한 학생과 일반인 모두의 필요성을 고려한 교육을 실시한다.

<교육내용>

- 문제유형의 구조분석 및 실질적인 어휘 습득을 통해 기초를 다져가는 단계식 수업
- 동영상을 통한 문법 · 영작 반복수업

5. 기업체 위탁교육

기업체의 의뢰를 받아 실시하는 위탁교육은 각 기업체가 교육목적과 기간을 정하면 이에 의해 교육대상자의 수준, 기업체의 요구사항, 회사여건에 맞추어 교육과정을 편성하는 맞춤교육(Customized Education)의 형태로 수업이 진행된다. 따라서 교육기간 및 시간이 다양할 뿐만 아니라 기업체에서는 교육생들의 어학능력 향상이나 출결상황 등을 수시로 관리할 수 있다.

<교육내용>

- Accurate English, Discussion,
Business English 등의 다양한 교과내용 운영-교과내용 및 교과목은 수강자 및 교육업체 요청에 따라 변경 가능

6. 영어캠프

초 · 중학생을 대상으로 방학기간 중 원어민 강사들과 함께 영어를 단기간에 최대한의 효과를 거두도록 하는 집중영어훈련과정으로서 수업시간외의 생활전반에 걸쳐 사용되는 영어의 쓰임새를 직접 체험하면서 익힐 수 있는 프로그램이다.

▢ 특별과정

1. 초등교사 영어교과 연수
(TTP : Teacher's Training Program)

본 과정은 경기도교육청으로부터 특수 분야 연수기관으로 지정을 받아 운영하는 과정으로 초등 교사를 대상으로 하여 초등교사 영어교과연수(160시간), 초등교사 영어심화연수(160시간)가 있다.

▢ 교육특전

- 년 4회 이상 모의 TOEIC 실시
- EOP 프로그램 1학기 과정 이수자중 성적 장학생을 선발하여 1학기 무료수강 혜택
- TOEIC 과정 이수자 중 출석률 90%이상, TOEIC 750점 이상인 학생에게는 1학기 무료 수강 혜택

가상대학

■ 학장 : 김 동 언

▢ 가상대학 소개 및 Vision

본교는 21C 정보화 사회와 고도의 지식경제 기반 사회를 대비하여 cyber교육을 실시하고 있다. Cyber 교육은 인터넷이라는 전파매체를 이용하여 시간 · 장소에 구애받지 않고 다양한 강의를 인터넷 웹사이트에 접속하여 들을 수 있는 교육(인터넷강좌)으로서 지식과 교육이 가지는 포괄적인 의미를 내포하는 신 개념의 교육방식이다.

또한 한국대학 가상교육연합 컨소시엄 및 SDU연합대학을 통해 cyber강좌를 공유하여 함께 학습하고 연구하는 평생학습의 한 대안으로도 제시하고 있다. 인터넷이란 통신기반의 공간인 사이버 스페이스에서 인터넷과 멀티미디어 등 고도의 기술로 만든 cyber education system(학습컨텐츠)으로 학습시켜 우리의 사회, 문화, 정보통신기술과 국가 경쟁력 강화를 위한 정보화사회의 패러다임을 창조하는데 기여할 수 있는 인재를 양성하는데 교육의 주목적이 있다.

더불어 세계의 가상대학(Kangnam Cyber University)으로 발돋움 할 수 있는 첨단 교육의 장 마련도 큰 목적으로 한다.

▢ 개설강좌 안내

본교에서 실시하는 e-러닝강좌는 크게 2가지로 구분된다.

1) 공동가상강좌

가. KCU컨소시엄강좌 : 한국대학 가상교육연합의 55 개 회원대학에서 신청한 강좌 중 엄선된 심의를 통하여 개설되는 과목(학기당 3~6개 과목 운영)으로 학생이 희망 과목을 직접 수강 신청하여 인터넷 사이트(http://con.kcu.or.kr)접속으로 수강하는 과목이다. 동영상 및 다양한 기능이 제공되는 첨단교육 시스템이라 할 수 다.

나. SDU연합대학강좌 : 한국대학 가상교육연합 56개 회원대학에서 신청한 강좌 중 엄선된 심의를 통하여 개설되는 과목(학기당 2~4개 과목 운영)으로 학생이 희망 과목을 직접 선택 수강신청하여 인터넷 웹 사이트(http://union.sdu.ac.kr) 접속으로

수강하는 과목이다. 동영상 및 다양한 기능이 제공되는 첨단 교육시스템이라 할 수 있다.

2) **교내가상강좌**

정보화 사회에 따른 많은 정보를 제공 할 수 있는 새로운 형태의 교육방식으로써 본교 가상대학 홈페이지 (http://kncu.kangnam.ac.kr)를 이용하여 진행되는 교내인터넷강좌이다. 동영상과 음성 같은 다양한 형태로 교육이 제공되고, 인터넷상에서 토론 및 질문과 답변이 이루어지며, 리포트제출은 정해진 기간을 준수하는 등 엄격한 관리로 평가의 공정성이 있다. 또한 강의내용을 MP3 및 PDA(PMP)파일로 동시에 추가 제공하여, 언제 어디서나 학습을 할 수 있는 유비쿼터스 캠퍼스의 실현을 위한 초석을 마련하였다.

교육연수원

■ 원장 :

2001년 9월 설립인가를 받은 강남대학교 교육대학원 부설 중등교육연수원은 미래사회의 주역을 양성하는 교사들의 전문성 제고를 통해 중등교육의 발전에 기여하고자 설립되었다. 중등교육연수원에서는 교사들의 전문적 자질 향상은 물론 투철한 교직관을 바탕으로 한 인간적 자질을 함양하기 위해 다양한 교육 프로그램을 운영하고 있다. 특히 1 · 2급 정교사 양성과정, 신규교사 임용 전·후 교육, 상담교육, 특수교육 등의 특화된 프로그램을 중심으로 교사들의 현장 실무를 능력개발에 기여하고 있다.

중등교육연수원은 경기도 교육청을 비롯한 시·군 교육청으로부터 교사연수기관으로 탁월한 능력을 인정받아 1 · 2급 정교사 연수과정, 신규교사 임용 전 · 후 교육 등을 위탁받아 실시하고 있으며, 특히 학생상담 교육, 특수교육 등의 프로그램을 특화하여 일선 교사들의 학생상담능력과 특수교사의 직무 능력향상에 힘쓰고 있다.

중등교육연수원은 21세기에 필요한 교수기법, 학지도 기법, 전공 실무 지식 등과 관련된 자기개발을 위해 노력하고 있는 일선 교사들에게 효과적으로 기여할 수 있도록 다양한 프로그램을 개발하고 제공할 것이다.

기 타 기 관

Kangnam University

Kangnam University

제205학생군사교육단
(ROTC)

제205학생군사교육단(ROTC)

■ 학군단장 : 장 준 희

▢ 개 요

1961년에 창설된 학생군사교육단(ROTC,학군단)은 졸업 후 군과 사회의 유능한 인재를 양성하는 목적으로 설립되어 운영되고 있으며 우수한 대학생들에게 새로운 미래를 열어주는 특별한 기회가 되어 왔다.

우리학교에는 2005년 신설되었으며 자유로운 대학생활을 충분히 누리며 학기 중 리더쉽과 관리 분야 및 군사학 교육을 받고 3, 4학년 방학기간을 이용하여 소정의 군사교육을 이수하면 졸업 후 육군 소위로 임관하여 2년 4개월을 장교로서 생활을 하게 된다.

▢ 주요업무

학군사관(ROTC) 후보생 홍보 · 선발 교육훈련 · 훈육지도와 일반학생 병무상담을 주업무로 하고 있다.

▢ 학군사관(ROTC)

1. ROTC 란

대학 1, 2학년 때 학군장교(ROTC)후보생으로 선발되면 3, 4학년 기간 동안 후보생 생활 후 사관후보생으로서의 교육과정을 마치면 장교로 임관하는 제도로서 병사들을 선두 지휘하는 리더쉽을 경험으로 최고의 엘리트로 성장, 전공과목에 따른 병과부여로 군복무기간 동안 전공과목을 응용하고 실습하는 기회를 통해 전문가의 역량을 구비할 수 있다. 또한 부대를 지휘하면서 체득한 지휘 통솔능력(리더쉽)을 바탕으로 조직관리자로서 사회 각계각층에서 선호한다.

2. 모집시기

매년 3월

3. 후보생 생활과 교육과정

ROTC후보생들은 학기 중에 학과 공부에 충실하면서 초급간부가 갖추어야 할 군사교육을 받는다.

● 교내교육 : 학교교육은 주당 4시간~6시간 (학기당 32시간)

● 입영훈련 : 3, 4학년 방학기간 중 육군학생군사학교에 입영 후 훈련 (기초군사훈련, 하계/동계)

4. 대우 및 특전

● 장학금 지급

- 근로 장학금 (년2회) : 60만원 (11명)
- ROTC중앙회(년1회) : 100만원 (1명)
- 군장학생 선발 시 재학 중 전액 국비지원 (대 1, 2, 3학년 때 선발)

● 전공학과를 고려한 병과 부여

- 병과 부여 시 전공학과 및 개인 희망 지원분야 특기 등을 고려 부여
- 군 복무기간 개인의 전공을 더욱 발전시키는 교육의 연장으로 가능

● 석/박사 학위 취득기회 (장기복무자)

- 임관 후 국내·외 민간 대학원에서 석/박사 학위 취득가능
- 위탁선발 시 학비전액 국비로 지원

● 후보생 생활과정 군사학 학점 취득으로 졸업 용이

- 3, 4학년 기간 12학점 취득(학기당 3학점)
- 절제된 후보생 생활로 학점 향상 (훈육관에 의한

전담지도)

● 전역 시 생활 자금 마련

- 월 급여 저축, 군인 공제회, 퇴직금 등
- 합리적인 후보생 생활 (전적지 답사/안보현장 견학, 초빙강연, 봉사활동 등)

● 장교로 복무기간 복지혜택

- 생활 필수품 및 복지시설 염가 이용
- 주택 특별 분양 (군인 공제회, 국민주택 : 장기복무자)
- 휴가 및 출장 시 휴양시설 이용
- 군자녀 교육비 지원(장기복무자)
- 군인 및 군인가족 의료보험 혜택

● 전역 시 일반기업체 취업알선

- 일반대학 졸업 후 취업률 보다 10~20%이상
- 대기업, 국영업체 장교출신 선호

● 야전근무 시 혜택

- 일과 후 독신숙소 (BOQ)이용
- 휴무일 보장 및 개인발전을 위한 자격증 취득 가능

▢ 군장학생

● 모집시기

매년 3월 중순~8월 중순

(1, 2, 3학년 지원, 발표 : 12월 말)

● 자 격

- 임관일 기준 만 20세~27세 이하 남자
- 군인사법 제10조 장교임용 결격사유 없는 자
- 신장 161cm ~ 195cm 미만자
- 대학 평점 C이상인 자
- 친권자 동의서와 재정보증을 받을 수 있는 자

● 선발요소 : 필기평가(40%), 대학성적(10%), 체력검정(20%), 면접(30%), 인성/신체검사, 신원조회

● 특 전

- 대학 졸업 시까지 연2회 대학 등록금 전액에 대한 장학금 지급
- 전역 후 일반기업체 예비군지휘관으로 채용될 수 있으며 일부 기업체 경력사원 우대 선발
- 의무 복무 후 장기 지원 시 국내외 대학에서 석·박사 학위를 취득할 수 있는 기회 제공

▢ 학사사관

● 모집시기 : 매년 9월 말~10월 말

(발표 : 익년 3월 초)

● 자 격

- 임관일 기준 만 20세~27세 이하 남자

(국가고시-29세 이하, 예비역-30세 이하)

- 4년제 대학 졸업(예정)자
- 군인사법 제10조 장교임용 결격사유 없는 자

● 선발요소 : 수능(20%), 대학성적(20%), 체력검정(30%), 면접(30%), 인성/신체검사, 신원조회

● 특 전

- 임관 후 전공학과와 연계된 병과 근무
- 장기복무 시 국내외 대학에서 석박사 학위 취득 가능
- 전역 시 일반 기업체 취업알선

※ 육군본부로 업무 이관됨 (2007부터)

▢ 여군사관

● 모집시기 : 매년 9월 중순~10월 중순

(발표 : 익년 1월 말)

● 자 격

- 임관일 기준 만 20세~27세 이하 미혼 여자
- 4년제 대학 졸업(예정)자
- 신장 155cm ~ 184cm 미만자
- 군인사법 제10조 장교임용 결격사유 없는 자

● 선발요소

- 1차 : 서류 (수능성적 / 대학성적)
- 2차 : 신체 / 인성 / 체력 면접
- 최종 : 1, 2차 선발 결과 종합 득점 순 선발
- 신원조회

● 특 전

- 능력과 적성에 따른 전문 분야 활용

- 국내 민간대학원 취학, 우방국 유학 가능
- 계급에 상응한 각종 복지
- 출산휴가 및 휴직제도 보장

※ 육군본부로 업무 이관됨 (2007부터)

학 생 활 동

Kangnam University

Kangnam University

학생준칙

학생상벌에관한규정

학생상벌에관한시행세칙

학생단체의등록과
운영에관한규정

고시반운영규정

게시물관리규정

학생주요행사

학생준칙

제 1 장 학생증

제1조 입학절차를 마친 학생은 관계부서에서 지정한 기일내에 학생증을 신청 교부 받아야 하며,학적변동사항(졸업,퇴학,제적 등) 및 유효 기간 결과 등의 사유가 발생하였을 경우는 즉시 반납하여야 한다.

제2조 학생증은 본교에서 지정하는 은행의 현금직불카드로 교부되며 금융거래에 관한 사항은 당해 은행 약관에 따른다.

제3조 학생은 교내외를 막론하고 학생증을 휴대하여야 한다.

제4조 학생증을 타인에게 대여할 수 없으며, 다른 목적으로 학생증을 변조할 수 없다.

제5조 학생증을 휴대하지 아니한 자는 수강, 시험 또는 도서열람실의 출입 및 학생증의 제시가 필요한 교내시설의 이용을 불허한다.

제6조 학생증을 분실하였을 때는 그 이유를 명백히 하여 학생증 재교부를 신청하여야 하며 신청할 때는 소정의 수수료를 납부하여야 한다.

제 2 장 집 회

제7조 교내·외를 막론하고 본교 학생의 모든 집회 및 결사는 학칙 제58조에 의하여 허가를 받아야한다. <개정 2008.08.01>

제8조 집회를 개최하기전 집회신고서를 집회 예정 7일(공휴일포함)전까지 학생처장에게 제출,허가를 받아야 하며 집회시간은 수업에 지장을 주지않는 범위내에서 허락되며 시설은 그 시설을 관리하는 부서의 사용허가를 받아야 한다. <개정 2008.08.01>

제9조 허가를 받지 않고 불법으로 집회를 개최하여 학교내의 질서를 문란하게 할 때는 학칙 제56조에 의한다.

제10조 (삭제)

제11조 (삭제)

제12조 (삭제)

제 3 장 학생자치단체의 피선거권과 조직운영에 대한 규정

제13조 학생자치단체(총학생회,총여학생회,단대학생회,동아리연합회)의 정·부회장에 입후보하는 자에 대하여 다음과 같이 피선거권을 제한한다.

1.학생자치단체의 정·부회장에 입후보하고자 하는 자는 직전학기 성적의 평균평점이 2.5이상 이어야 한다.

2.학생자치단체장 출마시 학기제한은 아래와 같다.

가. 정 - 4학기 이상 7학기를 초과하지 못한다.

나. 부 - 2학기 이상 7학기를 초과하지 못한다.

3.유기정학이상의 징계를 받았던 자는 학생자치단체의 정·부회장 선거에 출마할 수 없으나 대학장 및 학부(과)장의 추천서를 제출한 자는 예외로 한다. <개정 2008.08.01>

제14조 학생자치단체는 학년초에 소정양식에 의한 활동내용과 임원을 구성하여 총장의 승인을 반드시 받아야 한다.

제15조 총학생회 활동에 따르는 운영계획서와 예산서 및 결산보고서는 학생처장의 승인을 받아야 한다. <개정 2008.08.01>

제16조 자치활동에 필요한 경비지출은 활동세부계획서 및 예산서를 학생처 장학복지팀에 제출하여 학생처장의 승인을 받아야 한다. <개정 2008.08.01>

제17조 학생 및 교내 학생단체는 정당 또는 이에 관련되는 사회단체에 가입 또는 활동을 할 수 없다.

제 4 장 교외활동

제18조 학생이 교외행사에 참가하고자 할 때에는 행사참가 7일전(공휴일 포함)에 인정될 수 있는 근거서류를 첨부하여 허가원을 제출, 학생처장의 승인을 받아야 한다. <개정 2008.08.01>

제19조 국가적 행사 이외에는 시험기간중 교외행사에 참가할 수 없다.

제20조 허가된 교외행사 참가기간동안은 수업에 출석한 것으로 간주한다.

제21조 학생은 학생처장의 허가없이 교외행사에 단체로 참가할 수 없다. <개정 2008.08.01>

제22조 (행사동원) 총장의 동원지시가 있을 때에는 반드시 참가하여야 한다.

제23조 본 준칙에 규정되지 아니한 사항과 준칙개정은 교무위원회의 결의에 의한다.

부 칙

① 이 준칙은 서기 1977년 3월 1일부터 시행한다.
② 이 개정 준칙은 서기 1979년 3월 1일부터 시행한다.
③ 이 개정 준칙은 서기 1981년 3월 1일부터 시행한다.
④ 이 개정 준칙은 1985년 3월 1일부터 시행한다.
⑤ 이 개정 준칙은 1993년 11월 1일부터 시행한다.
⑥ (폐지규정) 이 개정 준칙의 시행과 동시에 학생준칙의 시행세칙은 이를 폐지한다.
⑦ 이 개정 준칙은 1995년 1월10일부터 시행한다.
⑧ 이 개정 준칙은 1995년 12월 1일부터 시행한다.
⑨ 이 개정 준칙은 1997년 11월 6일부터 시행한다.
⑩ 이 개정 준칙은 1999년 1월 4일부터 시행한다.
⑪ 이 개정 준칙은 2001년 3월 1일부터 시행한다.
⑫ 이 개정 준칙은 2002년 3월 1일부터 시행한다.
⑬ 이 개정 준칙은 2005년 3월 1일부터 시행한다.
⑭ 이 준칙은 2008년 8월 1일 부터 시행한다.

학생상벌에 관한 규정

제 1 장 총 칙

제1조 본 규정은 학생지도의 만전을 기하기 위하여 학칙 제55조 및 제56조에 의거하여 학생상벌에 관한 기준을 정함을 목적으로 한다.

제2조 본 규정을 시행할 때는 교무위원회의 심의를 거쳐 총장이 이를 정한다.

제3조 총장은 필요한 경우에는 교무위원회 심의를 거치지 아니하고 직접 이를 결정할 수 있다.

제 2 장 포 상

제4조 학생이 다음 각호에 해당할 때에는 포상을 받을 수 있다.

1. 학교와 사회발전에 공적을 남긴 학생
2. 다른 학생에게 모범이 될만한 선행을 하였거나 뛰어난 재능을 발휘하여 학교의 명예를 높인 학생
3. 사상이 건전하고 지도능력이 탁월하여 학생자치활동에 공로가 현저한 학생

제 3 장 징 계

제5조 학생이 학칙을 위반하거나 학생의 본분에 어긋난 행위를 하였을 때에는 징계할 수 있으며, 징계에 관한 세부사항은 시행세칙으로 정한다. <개정 2011.3.1>

제6조 징계는 경고, 근신, 유기정학, 무기정학, 퇴학으로 구분하며, 징계의 양정은 시행세칙으로 정한다. <개정 2011.3.1>

제7조 경고 및 근신처분을 받은 학생은 수업이외의 모든 학생활동이 금지되며 경고 및 근신 이외 의 징계처분을 받은 학생은 처분을 받은 날로부터 해제되는 날까지 학생으로서의 모든 권리는 정지된다.

제8조 총장은 징계대상자나 징계중에 있는 학생이 개전의 태도가 현저할 때에는 처벌을 감면할수 있다.

제9조 포상,징계의 발의와 심의,징계해제등에 관한 절차는 따로 세칙으로 정한다.

제10조 이 규정에 명시되어 있지 않은 사항은 교무위원회가 결의하고 총장이 승인하는 바에 따른다.

제11조 (삭 제)

제12조 이 규정을 개정하고자 할 때에는 교무위원회의 결의를 거쳐 총장의 승인을 받아야 한다.

부 칙

① 이 규정은 1977년 3월 1일부터 시행한다.

② 이 개정 규정은 1979년 3월 1일부터 시행한다.

③ 이 개정 규정은 1982년 3월 1일부터 시행한다.

④ 이 개정 규정은 1985년 3월 1일부터 시행한다.

⑤ 이 개정 규정은 1986년 4월 1일부터 시행한다.

⑥ 이 개정 규정은 1991년 5월 6일부터 시행한다.

⑦ 이 개정 규정은 1995년 1월 10일부터 시행한다.

⑧ 이 개정 규정은 1997년 11월 6일부터 시행한다.

⑨ 이 개정규정은 2001년 3월 1일부터 시행한다.

⑩ 이 규정은 2011년 3월 1일부터 시행한다.

학생상벌에 관한 시행세칙

제1조(적용범위) 본교 학생에 대한 포상 및 징계의 절차와 시행에 관하여는 별도의 규정이 없는 한 이 시행세칙을 적용한다. 다만, 학업성적, 출결상황 및 미등록 등의 교무행정상의 사유는 이 시행세칙의 적용을 받지 아니한다. <개정 2011.3.1>

제2조(포상의 종류 및 대상) 업상, 공로상, 문화상 및 봉사상으로 한다.

학업상:재학4년간의 학업성적이 전교에서 최우수한 학생과 각 학부/학과에서 최우수한 학생에게 수여한다.

공로상:사상이 건전하고 지휘 통솔력이 있어 학교발전에 기여하고 학생자치활동에 공로가 현저한 학생에게 수여한다.

문화상:각 부문에서 우수한 창의적 업적을 나타내어 학교의 명예를 높인 학생에게 수여한다.

봉사상:학교내외에서 선행을 하여 타 학생의 모범이 됨으로써 학교의 명예를 높인 학생에게 수여한다.

제3조(포상의 발의) 위 제2조의 포상사유가 발생하였을 때에는 학생처장은 다음의 서류를 갖추어 교무위원회에 상정하여 포상을 발의할 수 있다.

1. 공적조서 1부.
2. 지도교수 추천서 1부.
3. 학부/학과장 의견서 1부.

제4조(징계의 대상) 학생이 다음 각 호에 해당할 때에는 징계할 수 있다. <개정 2011.3.1>

1. 본교 건학정신을 위배한 자.
2. 학생신분에 어긋난 행위를 하여 학교의 명예를 실추시킨 자.
3. 교직원의 학생지도에 불손한 태도나 반항을 하여 다른 학생에게 악영향을 미치는 행위를 한 자.
4. 학내에서 절도, 폭력, 폭언을 행하거나 타인의 명예를 훼손하는 행위를 하는 등 품행이 불량한 자.
5. 총장의 허가 없이 집단적 행위로 수업을 방해하거나 학사행정에 지장을 주는 행위를 한 자.
6. 시험 및 각종 제출물에 관해 부정행위 또는 표절행위를 한 자.
7. 각종 제 증명서를 위조, 조작하거나 또는 그 행위를 방조한 자.
8. 학내 통신망, 데이터, 소프트웨어 등을 부당 사용하여 무단유출, 파괴, 변경함으로써 운용을 방해한

자.

9. 학교 및 관련 시설물을 무단 점유하여 훼손하거나, 업무에 방해를 초래한 자.

10. 교내·외를 막론하고 정치, 범죄단체를 조직하거나 가입하여 활동을 한 자.

11. 학교 재산을 무단 사용하거나 반출한 자.

12. 그 밖의 학칙 및 제 규정을 위반한 자.

제4조의2(징계의 종류 및 양정) ①징계는 경고, 근신, 유기정학, 무기정학, 퇴학으로 한다.

②징계의 양정은 다음 각 호에 의한다.

1. 근신은 7일 이내
2. 유기정학은 7일 이상 1개월 이하
3. 퇴학은 학칙 제29조 2호에 의한 제적

③ 징계의 양정은 교무위원회가 위반사항의 정도에 따라 정하되, 근신 2회 이상 받을 경우 정학을 의결할 수 있으며, 3개월 초과 정학을 2회 이상 받을 경우 퇴학을 의결 할 수 있다.

[본조신설 2011.3.1]

제4조의3(봉사명령) ①징계에 회부된 학생 중 개전의 정이 있다고 판단될 경우 제4조의2 제1항의 징계처분을 하기 전에 봉사명령을 처분할 수 있다.

②봉사명령의 종류, 시간, 방법 등은 징계대상 행위의 내용 및 기타 정상을 참작하여 정한다.

③봉사명령이 적절히 이행되었다고 판단될 경우에는 동일한 사유로 징계하지 못한다.

[본조신설 2011.3.1]

제5조(징계의 발의) 위 제4조의 징계사유가 발생하였을 때에는 학생처장은 다음의 서류를 갖추어 교무위원회에 상정하여 징계를 발의할 수 있다.

1. 사건경위서 1부
2. 본인의 진술서(경우에 따라서 생략할 수 있음) 1부
3. 학부/학과장 의견서 1부

제6조(징계자의 특별지도) 퇴학이외의 징계처분을 받았을 경우에는 징계기간 중 소속 학부/학과장의 계속적인 특별지도를 받아야 한다. <개정 2011.3.1>

제7조(심의절차) 포상자와 징계자에 대한 심의 절차는 다음과 같다. <개정 2011.3.1>

1. 포상대상자

가. 학생처장은 포상대상자로 제2조의 조건을 갖춘 학생이 추천되면 구비서류를 검토하여 교무위원회에 회부하여 심의를 받아야 한다.

나. 학생처장은 교무위원회의 심의결과를 학부/학과장을 경유하여(삭제) 총장에게 품의하여 승인을 받아야 한다.

2. 징계대상자

가. 학생처장은 제4조의 징계사유에 해당하는 학생이 발견되었을 때에는 구비서류를 갖추어 교무위원회의 심의에 회부한다.

나. 학생처장 또는 교무위원회가 필요하다고 판단할 경우에는 해당학생의 입장을 보호하기 위하여, 해당학생 또는 지도교수의 출석을 요청하여 해당 또는 참고 발언을 청취할 수 있다.

다. 학생처장은 교무위원회의 심의결과를 학부/학과장 및 대학장을 경유하여 총장에게 품의하여 승인을 받아야 한다.

제8조(징계의 해제) 학부/학과장으로부터 징계학생에 대한 징계해제의견서가 제출되면 학생처장은 교무위원회에 회부하여 심의를 받은 다음 학부/학과장 및 대학장을 경유하여 총장의 승인을 얻어 징계를 해제할 수 있다. <개정 2011.3.1>

제9조(통보) 포상은 공개하되 징계는 비공개로 함을 원칙으로 한다. 단, 학생처장은 위의 사실(포상, 징계)을 학부/학과장, 교무처장 및 학부모와 본인에게 지체없이 통보하여야 한다.

제10조(보칙) 이 시행세칙에 명시되어 있지 않은 사항은 교무위원회가 결의하고 총장이 승인한 바에 따른다.

제11조(개정) 이 시행세칙을 개정하고자 할 때에는 교무위원회 결의를 거쳐 총장의 승인을 받아야 한다.

부 칙

① 이 시행세칙은 1980년 10월 4일부터 시행한다.

② 이 개정 시행세칙은 1985년 3월 1일부터 시행한다.

③ 이 개정 시행세칙은 1986년 4월 1일부터 시행한다.

④ 이 개정 시행세칙은 1989년 2월 8일부터 시행한다.

⑤ 이 개정세칙은 1991년 5월 6일부터 시행한다.

⑥ 이 개정세칙은 1993년 11 월 1 일부터 시행한다.

⑦ 이 개정세칙은 1995년 1월 10일부터 시행한다.

⑧ 이 개정세칙은 1997년 11월 6일부터 시행한다.

⑨ 이 개정세칙은 1999년 1월 4일부터 시행한다.

⑩ 이 개정세칙은 2000년 3월 14일부터 시행한다.

⑪ 이 개정세칙은 2001년 3월 1일부터 시행한다.

⑫ 이 개정세칙은 2002년 2월 27일부터 시행한다.

⑬ 이 개정 규정은 2005년 3월 1일부터 시행한다.

⑭ 이 규정은 2011년 3월 1일부터 시행한다.

학생단체의등록과 운영에관한규정

제1조(목적) 본 규정은 학칙 제57조 내지 제58조에 관련하여 학생단체(이하"단체"라함)의 등록 및 운영에 관하여 필요한 사항을 규정함을 목적으로 한다. <개정 2008.08.01>

제2조(적용범위) 단체란 본교 총학생회 부서 산하에 있거나 또는 독립적으로 존재하는 단체,그리고 이에 준하는 단체를 통칭한다.

제3조(등록요건) 단체로서 등록하고자 할 때는 다음의 자격요건을 갖추어야 한다.

1. 학생자치활동에 부합되어야 할 것
2. 단체의 설립취지와 이념에 찬동하는 15명이상의 회원 연명부와 그들의 입회원서를 첨부하여 제출할 것
3. 지도교수는 동아리 및 단체에서 자율적으로 추대하고 학생처 장학복지팀을 거쳐 총장의 승인을 받을 것
4. 부정적이며 건전하지 못하여 대학생 본분에 어긋나는 단체는 등록을 불허한다

제4조(등록절차) ① 신규등록 : 단체로서의 신규등록을 신청할 때는 다음 구비서류를 각2부 첨부한 후 지도교수의 확인을 거쳐 학생처 장학복지팀에 제출한다. <개정 2008.08.01>

1. 단체등록 신청서(소정양식)
2. 지도교수의 추천서
3. 회 칙
4. 활동 계획서및 예산안(소정양식)
5. 발기인의 명단과 발기인 총회 회의록

② 재등록

1. 단체등록 신청서(소정양식)
2. 회 칙
3. 임원및 회원 명단과 입회원서
4. 전년도 사업보고및 결산보고서(소정양식)
5. 신년도 활동계획및 예산서
6. 이상의 구비서류에 대한 지도교수 의견서

제5조(승인) 제4조에 의거 단체등록 신청을 마친자는 총장의 승인을 받아 학생처장이 공고한 때로부터 단체로 인정된다.

제6조(임원선출) 임원은 회칙에 의거 자율적으로 선출하되 그 명단은 7일이내에 총학생회를 경유 학생처장에게 보고하여야 한다.

제7조(지도교수) ① 학칙 제58조에 의거 지도교수는 본교 전임교원중에서 단체로부터 추대받은 후 총장이 승인한다.

② 지도교수 해당단체의 모든 행사에 참석하여야 하며 그 단체의 활동을 책임지도 하여야 한다.

③ 지도교수가 해외연수나 출장,기타 개인사정등으로 인해 단체를 지도할 수 없을 때는 본인의 기본 품의서에 타교수로 하여금 대리지도를 위촉하여 학생처장을 거쳐 총장의 승인을 얻어야 한다.

④ 단체가 지도교수를 추대할 때는 지도교수의 전공,부전공,기타 취미활동이 해당 단체의 활동 내용과 부합되는 전임교수로 한다.

제8조(재정 및 시설지원) ① 단체의 운영을 위한 재

정은 회원의 부담을 원칙으로 한다. 단,외부의재정 보조를 받고자 할 때는 사전에 학생처장의 허가를 반드시 받아야 한다.

② 학생처장은 필요한 경우 다음 사항을 참작하여 재정적인 지원을 할 수 있다.

1. 대학생의 본분에 일치하며 면학분위기 조성에 기여한 여부
2. 전교생에 대한 학술적,교육적,문화적,공헌 여부
3. 행사계획의 건전성과 활동의 모범성 여부
4. 전년도 활동실적 여부

③ 단체의 성격이 다음에 해당할 경우 재정지원을 취소,감액할 수 있다.

1. 해당 단체의 구성원에게만 혜택이 돌아가는 단체
2. 타 대학과의 동아리나 본교 단체로서의 특수성이 없는 단체
3. 단일 학부/학과나 혹은 동향 등 특정인을 대상으로 구성되는 단체
4. 대학생의 본분에 어긋나며 건전하지 못한 단체
5. 과거 1년간의 활동실적이 미진한 단체
6. 활동실적보고,결산보고를 하지 않는 단체
7. 동아리 등을 효율적으로 관리하지 않은 단체
8. 학교행사나 총학생회의 행사에 불참 또는 비협조적인 단체
9. 학교 제규정을 준수치 않는 단체

④ 단체의 재정은 원칙적으로 소속단체의 전회원에게 공개하여야 하며 매년 결산보고서를 작성하여 지도교수를 경유 학생처장에게 보고하여야 한다.

제9조(활동) ① 등록된 단체는 학교행사와 총학생회가 주최하는 모든 행사에 적극적으로 참여하여야 한다.

② 모든 행사에는 집회신고서를 학생처장에게 제출하여 허가를 받아야 한다.

③ 행사가 정상수업과 중복될 경우는 지도교수와 학부(과)장의 수업처리 의견서를 첨부하여 제출하여야 한다. <개정 2008.08.01>

④ 야간 옥외집회는 학교환경보고를 위하여 원칙적으로 허가되지 않는다, 단, 부득이 옥외집회를 할 경우 지도교수의 의견서가 첨부 제출되어야 하며 허가를 얻은후 실시하여야 한다.

⑤ 야간 옥외집회시 불꽃놀이,횃불,모닥물 등을 피우는 행위는 원칙적으로 금한다. 단,부득한 경우 지도교수의 의견서를 첨부하여 학생처장의 허가를 받아야 한다.

⑥ 게시물,현수막 프로그램,티켓,기타 유인물의 제작은 초안을 작성하여 지도교수 또는 학부(과)장의 사전지도와 학생처장의 허가를 받은 후 제작하여야 하며 인쇄물을 배포코자 할 경우 인쇄물 배포원을 제출하여 허가를 득한후 배포할 수 있다. <개정 2008.08.01>

⑦ 모든 게시물은 학생처장의 허가를 받은후 지정된 게시판에 부착한다. 단, 그매수및 장소는 게시허가받을 때 조정받아야 한다.

⑧ 매학기 중간 또는 기말(전교생이 실시하는 시험포함)고사 개시10일전부터 시험종료시까지 각 단체의 행사(집회)는 허가되지 않는다. 각 단체는 각행사의 완료후 5일 이내에 결산 및 활동보고서를 지도교수 경유 학생처장에게 제출하여야 한다. 단,총학생회의 외비보조를 받은 행사인 경우에는 총학생회장에게 제출하여야 한다.

제10조(집회신고서의 제출절차) ① 학부/학과 단위의 학생행사

1. 행사및 집회신고서는 해당 전공주임교수가 원안결재를 총장의 승인을 받은후 학생대표가 학생처장에게 제출한다.
2. 총학생회비의 보조를 요청할 때에는 총학생회장을 경유하여야 한다.

② 동아리 단위의 학생행사

동아리대표자는 지도교수로 부터 행사 및 집회신고서의 승인을 받아 학생처장에게 제출한다.

제11조(집회신고서 제출기일 및 구비서류) ① 정기집회(월례및 총회)및 단체의 운영에 관련된 일반집회는 7일(공휴일 포함)전에 집회 신고서를 학생처장에게 제출하여야 한다.

② 학,예술및 체육행사는 행사 개최 10일전에 행사내용 개요, 예산관계 대본 및 주체내용의 요약, 학부

(과)장 의견서, 홍보물의 제작과 그 배부관계에 관련한 허가원을 첨부하여 집회신고서를 학생처장에게 제출하여야 한다. <개정 2008.08.01>

③ 타 대학이나 다른 기관과의 연합행사인 경우에는 14일전에 행사개최의 취지와 목적,행사 내용,설명서,예산서,참가교 동의서및 참가인원,홍보물 제작배부 허가원을 첨부하여 집회신고서를 학생처장에게 제출하여 총장의 승인을 받아야 한다.

제12조(간행물의 발간허가 신청) ① 학칙 제58조에 의거 재학생이 발간하는 정기, 부정기의 간행물은 인쇄물 발간 허가원을 지도교수를 경유하여 학생처장에게 제출하여야 한다. <개정 2008.08.01>

② 간행물의 편집 인쇄및 배부등 자세한 것은 총학생회규칙에 따른다.

제13조(봉사활동) ① 봉사활동은 방학중에 실시함을 원칙으로 한다.

② 봉사활동을 실시하고자 하는 단체는 방학시작 30일전에 다음의 구비서류를 갖추어 지도교수를 경유 학생처장에게 제출하여 총장의 승인을 받아야 한다.

1. 봉사활동 계획서
2. 예산계획서
3. 참가학생의 명단

③ 봉사활동에 참가하는 단원수는 20명이상,봉사기간은 3일이상으로 함을 원칙으로 한다.

④ 봉사활동을 완료한 단체는 봉사활동 결과보고서,결산서,자체평가서를 완료한 날로부터 7일이내에 학생처장에게 보고하여야 한다.

제14조(단체의 등록취소) 등록된 단체로서 다음에 해당될 경우에는 학생복지운영위원회의 심의와 총장의 승인을 받아 단체 등록을 취소할 수 있다.

1. 총학생회 규칙에 위배되는 활동을 할 경우
2. 대학생의 본분에 어긋나며 건전하지 못한 활동을 할 경우
3. 학교 행사나 총학생회의 행사에 불참 또는 비협조적인 경우
4. 본교 제규정을 지키지 않을 경우
5. 지도교수의 사임서가 수리된 14일 이내에 후임 지도교수가 선정되지 않을 경우

제15조(단체의 해산) 재등록시 등록을 하지 않은 단체는 학생단체 등록마감일 이후 자동 해체로 간주한다.

제16조(단체활동의 잠정적 중지) 졸업준비위원회등 독립적으로 존재하는 단체는 업무(앨범및 교지제작)가 끝나면 물품의 납품과 함께 다음의 임원이 선출될때까지 잠정적으로 활동을 중지 또는 해산한다.

제17조(보칙) ① 본 규정을 개정 또는 폐기하고자 할 때는 학생복지운영위원회의 심의를 거쳐 총장의 승인을 받아야 한다.

② 이 규정에 명시되어 있지 않은 사항은 학생복지운영위원회가 심의하고 총장이 승인하는 바에 따른다.

부　　칙

① 이 규정은 1983년 12월 9일 부터 시행한다.
② 이 개정규정은 1985년 3월 1일부터 시행한다.
③ 이 개정규정은 1993년 11월 1일부터 시행한다.
④ 이 개정규정은 1995년 1월10일부터 시행한다.
⑤ 이 개정규정은 1997년 11월 6일부터 시행한다.
⑥ 이 개정규정은 2001년 3월 1일부터 시행한다.
⑦ 이 개정규정은 2005년 3월 1일부터 시행한다.
⑧ 이 규정은 2008년 8월 1일 부터 시행한다.

단체등록 신청서

수 신	강남대학교 총장
참 조	학생처장
제 목	학생활동 단체 등록 신청의 일

별첨과 같은 서류를 갖추어 등록을 신청하오니 승인하여 주시기 바랍니다.

경 유	
동아리연합회	

20 년 월 일

단 체 명 :

대 표 자 : 학부/학과 년

성 명 : (인)

지도교수 : (인)

별 첨 서 류

1. 규약 또는 정관 1부
2. 단원명부 1부
3. 활동 실적서 1부
4. 활동계획 및 예산서 1부
5. 지도교수 의견서 1부

활동계획 및 예산서

사 업 명	실시기간	장 소	예 산	비 고

사업실적 보고서

사 업 명	실시기간	장 소	예 산	비 고

인 쇄 물 배 포 원

계	팀 장	처 장

배 포 물 명			
배 포 일 자		발행일	
배포목적			
배포방법		인쇄구분	1. 활자인쇄 2. 등사 - 철필 - 타자 3. 복사 4. 옵셋 5. 기타
배포대상	(발행 및 배포부수 : /)		
인 쇄 처 명		발행(배포)처명	
내용			

위와 같이 배포코저 하오니 허락 바랍니다.

20 . . .

신청인 부(반)장 (인)

확인	지 도 교 수 : (인)

◈ 배포물 2부 첨부하여 제출할 것.

게시물설치허가원

계	팀 장	처 장

게 시 물 명			
게 시 기 간	20 . . . 20 . . .	게시의뢰 단 체	(외부)
게 시 내 용			

위와 같이 게시물 설치 허가원을 출원하오니 허락바랍니다.

20 . . .

신청부서 : 반(학과)

신 청 인 : 학과 년

성 명 (인)

확 인	지도교수 : (인)

고시반운영규정

제1조(목적) 본 규정은 강남대학교 고시반의 운영에 관한 사항으로 각종 국가고시 및 이에 준하는 시험준비를 지원하며 아울러 전체 학생의 학습의욕을 고취시키고 면학분위기를 조성하여 유능한 인재를 배출하는데 그 목적이 있다.

제2조(업무) 고시반의 업무는 다음 각호와 같다. <개정 2009.02.19>

1. 각종 시험에 필요한 정보 제공과 상담
2. 학력증진을 위한 특별지도
3. 기타 심전생활관장(이하 "관장"이라 한다)이 부의하는 사항

제3조(조직) ① 각종 국가고시를 위하여 시험준비반을 둘 수 있다.

② 전항의 시험준비반을 지도·관리는 고시반운영위원회에서 한다. <개정 2009.02.19>

③ 위원회를 보좌하기 위하여 유급조교를 둘 수 있다. <개정 2009.02.19>

제4조(소관부서) 고시반의 소관부서는 학생처 심전생활관으로 하며 고시반의 지도, 관리업무를 담당한다. <개정 2009.02.19>

제5조(운영위원회) 관장의 자문에 응하고 운영에 관한 중요사항을 심의하기 위하여 고시반 운영위원회를 둔다. <개정 2009.02.19>

제6조(구성) ① 위원회의 위원장은 관장으로 하고, 위원은 총장이 위촉한 심전생활관 교육자문위원이 겸한다. <개정 2009.02.19>

② 위원회의 업무를 처리하기 위하여 간사를 두며 간사는 학생처 심전생활관 팀장이 된다. <개정 2009.02.19>

제7조(기능) 위원회는 다음 사항을 심의한다. <개정 2009.02.19>

1. 기본 운영계획에 관한 사항
2. 본 고시반의 관련 규정의 개정,폐지(안)의 심의
3. 기타 관장이 부의하는 사항

제8조(임기) 총장이 위촉하는 위원의 임기는 2년으로 하고 연임할 수 있으며 결원에 의하여 보임된 위원의 임기는 전임자의 잔여기간으로 한다.

제9조(회의) ① 위원회의 회의는 위원장이 소집한다.

② 회의는 위원 과반수의 출석으로 개최하고 위원 과반수의 찬성으로 의결한다. 다만,가부동수인 경우에는 의장이 결정권을 갖는다.

제10조(지도교수) <삭제> 2009.02.19

제11조(고시반 학생의 선발) 고시반에 우수학생을 유치하기 위하여 고시반 학생은 당해 학부/학과의 학부장 또는 학과주임교수의 추천을 받아 소정의 선발시험을 거쳐 선발하되 선발 방법 및 절차는 위원회에서 따로 정한다.

제12조(고시반 학생) ① 고시반에 선발된 학생 중 학업성과가 우수한 학생에게는 소정의 장학금 을 제공할 수 있다. <개정 2009.02.19>

② 고시반 학생은 위원회에서 정하는 바에 따라 정기적으로 학업평가를 받아야 한다.

제13조(수칙) 위원회는 고시반 학생들의 면학분위기 조성을 위하여 고시반 학생이 지켜야 하는 수칙을 정하고 이를 준수토록 하여야 한다. <개정 2009.02.19>

제14조(퇴실) ① 고시반 학생이 수칙 및 학칙을 위반하였거나 학업에 정진하지 않았을 경우 위원회의 심의를 거쳐 퇴실 시킬 수 있다. <개정 2009.02.19>

② 고시반 학생이 퇴실할 경우 장학금 수혜액을 반환하여야 한다. <개정 2009.02.19>

제15조(보칙) 이 규정에 정하지 아니한 사항은 위원회의 심의를 거쳐 총장의 승인을 받아 시행한다.

부 칙

① 이 규정은 1998년 6월 24일부터 실시한다.
② 이 개정규정은 2001년 3월 1일부터 시행한다.
③ 이 규정은 2009년 2월 19일부터 시행한다.

게시물관리규정

제1조(목적) 이 규정은 벽보, 현수막 등 각종 교내 게시물을 효율적으로 관리하고 홍보물 게재자들에게 기회균등을 제공하여, 홍보 효과를 제고함과 동시에 옥내·외의 교육환경을 쾌적하게 함을 목적으로 한다.

제2조(게시물 관리부서) 게시물 관리부서는 다음 각호 각목과 같다. <개정 2008.08.01>

1. 외부관련 게시물 : 관재팀 및 게시물의 부착 주체나 게시 내용에 관련이 있는 부서
2. 학생관련 게시물
   가. 학생처 장학복지팀 : 총학생회·총여학생회·동아리연합회 게시물
   나. 각 서비스 행정실 : 소속 학생회 게시물
   다. 기타 : 게시물의 주체나 게시 내용에 관련이 있는 부서

제3조(게시물 관리 실무위원회) 이 업무를 효율적으로 수행하기 위해 관재팀·장학복지팀 소속 직원 각 1명, 총학생회, 동아리연합회 학생대표 각 1명으로 구성되는 게시물 관리 실무위원회를 두어 게시물의 내용, 게시 기간, 지정 장소에의 부착 여부, 게시물 철거 등 게시물 관리 전반에 관하여 협의하도록 한다.

제4조(게시물의 분류) 이 규정에 적용하는 게시물의 분류는 다음 각호와 같다.

1. 형태별 분류
   가. 벽보
   나. 현수막
   다. 입간판
2. 내용별 분류
   가. 행사 홍보 : 축제, 학술제, 초청강연, 공연 등
   나. 일반 홍보 : 공지사항 등
   다. 단체 홍보 : 동문회, 동아리 안내 등

제5조(게시물 부착 허가) ① 외부에서 의뢰하는 게시물에 대하여는 반드시 관재팀에서 허가된 게시물만 부착이 가능하다.

② 교내 게시물은 제작 주체별로 자율적으로 부착할 수 있다. 단, 불법·미확인단체 게시물, 비방 및 유언비어 등의 게시물은 일체 허용하지 않는다.

제6조(게시 준수 사항) ① 게시물에는 반드시 게시주체가 명시되어야 한다.

② 게시물의 주제와 내용이 교육목적과 사회 일반 통념 및 상식에 위배되지 아니하여야 한다.

③ 각종 게시물은 지정된 장소에 부착하여야 한다.

④ 각종 게시물의 부착 기간은 다음 각호와 같으며 기간 경과시 자진 철거하여야 한다.

1. 행사 홍보 : 행사 시작 2주전부터 종료시까지
2. 일반 홍보 : 게시일로부터 2주간
3. 단체 홍보 : 동문회, 동아리 등의 단체 안내에 관한 홍보는 각 학기별 개강 일로부터 4주간

제7조(게시물의 제거) 부착 기간이 경과하였거나 게시물의 내용이 훼손되었을 경우, 지정된 장소 이외에 부착된 게시물 등 제6조의 게시 준수사항을 위반하였을 때는 강제 철거할 수 있다.

제8조(의무) 학생은 항상 게시판의 공지사항을 주시하여야 한다.

부 칙

① 이 규정은 2002년 3월 1일부터 시행한다.
② 이 개정규정은 2005년 3월 1일부터 시행한다.
③ 이 규정은 2008년 8월 1일부터 시행한다.

학생주요행사

1. 목양축전

목양축전은 본교 개교기념 축전으로 전체학생이 참가하는 종합 행사이다.

5월의 푸르름과 함께 각 학부(전공) · 학과별로 전통과 전공을 살려 주최하는 학 · 예술 행사와 각 동아리별 각종 전시회, 발표회, 바자회, 체육행사,

Contest, 카니발 ed 행사가 다채롭게 펼쳐진다.

이 행사는 교직원, 동문, 학부모 및 내외귀빈이 함께 참여하는 가운데 모든 학생활동이 집약되는 행사로서 대학인으로 대학의 발전을 추구하고, 낭만을 즐기며, 또한 강남인 으로서의 위치와 사명을 확인하는 제전이다.

2. 백양체전

높고 푸른 가을 하늘 아래 젊음을 포효하며, 건전한 정신함양과 명랑한 대학생활을 위하여 각 학부(전공)·학과 대항으로 축구, 농구, 배구, 탁구 등의 각종 구기경기와 민속경기인 씨름과 강남인의 기백을 용인국도에서 펼쳐지는 마라톤 경기등이 실시되며, 마지막 날엔 목양기 쟁탈 체육대회를 통해 강남인이 하나 됨을 만끽한다.

병 사

Kangnam University

Kangnam University

병사안내

대학 직장예비군 편성

병사안내

1. 재학생 입영연기제도 변경

1) 각 대학의 조기 졸업제, 복수전공제 도입 운영 등 다양한 교육환경 변화에 능동적으로 대처하게 하고, 학업의 계속성도 보장하기 위하여 지금까지 학교별 제한연령내에 졸업이 불가능한 사람들에 대하여 의무 부과하던 제도를 99년부터는 졸업가능여부와 관계없이 학교별 제한 연령까지 계속 입영

2) 따라서, 21세기 이후에 대학에 입학하였거나, 일반휴학후 복학의 지연 또는 휴학기간 연장 등의 사유로 학교별 제한연령내에 졸업이 불가능한 사람 그리고, 이미 대학에 입학하여 1학년을 마칠 때까지 입영이 연기되어 있는 사람도 계속하여 학교별 제한연령까지 입영 연기

※ 각급 학교별 제한연령

고 등 학 교		당해학교 졸업시까지
전문대학	2년제	22세
	3년제	23세
대 학	4년제	24세
	5년제	25세
	6년제	26세
	의과 · 치과 · 한의대	27세
대학원	2년제	26세
	5, 6학기제/박사과정	27세
	의 · 치 · 수의 · 한의과	28세

3) 입영연기 제한
- 퇴학 또는 제적된 사람
- 징병검사, 입영기피 및 국외여행허가 규정을 위반한 사람
- 도망, 잠익등 병역법 위반죄를 범한 사람

2. 재학중 입영을 원하면 재학생 입영원서를 제출

1) 출원기관
- 지방병무청 민원실, 인터넷으로 신청 (홈페이지 → 전자민원창구 → 재학생 입영신청)

2) 재학생 입영원서 희망시기 기재
- 다음연도 입영희망자의 입영시기 기재는 현역은 월별, 보충역은 분기별로 기재(학기, 학년말 입영희망자 복학 보장을 위한 입영시기 최대한 반영)

※ 병역자원의 수급 및 입영계획의 변경 등으로 입영 희망시기 반영이 곤란한 경우 접수순으로 입영통지
- 19세에 수검을 받은 후 그해 조기 입영(10-12월)을 원하는 사람은 징병검사장 또는 민원실에 당해연도 입영희망원서 직접 출원

3) 입영원서 출원에 따른 이점
- 입영통지서 수령후 군입대를 위한 휴학계 학교에 제출
- 학업 공백 없이 수업 가능

3. 입영희망시기 변경을 원하면 입영희망시기 변경원서를 제출

1) 출원기관
거주지 관할지방 병무청(사무소) 또는 시 · 군 · 구 · 읍 · 면
2) 입영희망시기 변경은 1회에 한하며 입영 통지된 사람은 제외됨

4. 입영원의 취소를 원하면 입영원 취소원서를 제출

1) 출원기관
- 지방병무청 민원실, 인터넷으로 신청 (홈페이지 → 전자민원창구 → 재학생 입영취소신청)
2) 아래사유로 취소를 원하는 사람은 입영통지여부에 관계없이 취소

사 유 별	증 빙 서 류
• 타대학 편입학 • 폐교(과) • 유학 • 학군사관후보생 지원 • 장학생 선발	학교장 확인서
• 본인 질병	진단서
• 부 · 모 병 간호	진단서 및 주민등록표 등본
• 학업 계속	재학증명서
• 기타 부득이한 사유로 지방병무청이 인정할 수 있는 사람	기타 필요한 증빙서

3) 입영원 취소의 제한

- 희망시기 변경원 출원자
- 입영원 취소후 당초 입영일로부터 다음학기이내 제출원시 당초 입영부대로 입영

대학 직장예비군 편성

□ 목 적

대학(원)생 및 대학에 재직 중인 예비군을 지역예비군 부대에 편성함에 따른 부담을 경감하고 교육훈련 및 운영의 내실화를 기하며, 대학내 예비군의 편의를 도모하기 위하여 대학직장예비군부대를 편성·운영한다.

□ 의 무

대학에 소속 및 재학 중인 예비군 대원은 전원 대학 직장 예비군에 편성되 어야 하며 대원의 선택에 따라 지역 또는 직장 예비군에 임의로 편성되지 못한다. 단, 일반직장예비군부대에 소속된 예비군이 야간대학(원)을 다니는 경우는 일반직장예비군부대에 편성된다.

3. 편성대상

1) 본교 재학생 중인 학생 중 예비군 대상자(대학생, 대학원생)

2) 본교 교직원 및 고용원 중 예비군 대상자 (단, 고용직 및 임시고용인은 제외)

4. 편성절차

입학, 편입, 복학, 재입학 수속 절차를 마친 후

↓

- 대학직장예비군연대 본부에서 대학직장예비군 편성신고서 양식을 교부받아 정확히 기재한 후 예비군연대본부에 제출한다.(전역증 지참)

- 복학생은 인터넷 수강신청시 종합정보시스템으로 대학직장예비군 편성신고서 제출

* 단, 예비군 편성대상자임에도 불구하고 편성신고서 등록화면이 없어 편성신고서를 작성하지 않고 복학신청이 이루어진 경우에는 반드시 대학 직장예비군 연대본부에서 대학직장예비군 편성신고서를 반드시 작성 제출하여야 한다.

↓

- 제출된 대학직장예비군 편성신고서는 대학직장예비군 연대 본부에서 확인 후 국방동원정보체계를 통하여 전입조치 및 관리한다.
(단, 사유발생 14일 이내에 미신고 또는 신고지연으로 인한 불이익은 본인이 감수하여야 한다.)

5. 교육훈련

1) 교육훈련 및 시간

대학(원)생 및 교원의 예비군 교육훈련은 정신교육, 사격, 개인훈련 과제로 구분하여 향방기본훈련(8시간)을 실시하며, 직원은 지역예비군과 동일하게 실시한다.

2) 교육훈련시 유의사항

가) 예비군복을 반드시 착용하여야 하며 복장이 불량할 때에는 퇴소처리된다. (교육훈련 복장 : 군복, 군화, 전투모, 요대, 고무링 착용)

나) 신원확인용 신분증(학생증, 주민등록증, 운전면허증 등) 반드시 지참

3) 교육훈련 소집통지서

가) 향방기본훈련 : 교육훈련 7일전까지 E-mail 및 문자메세지로 발송한다.

☞ Email 및 휴대전화 번호 변경시에는 반드시 대학직장예비군연대에 통보하여 변경시켜야 교육훈련 소집통지서를 받을 수 있다.

나) 보충훈련 : 교육훈련 7일전까지 대학직장예비군연대 본부에서 본인이 직접 교육훈련 소집통지서를 수령하여야 한다.

4) 교육훈련보류 및 연기

가) 당해연도 전역자와 7~8년차 예비군 그리고 지역예비군중대에서 당해 연도 교육시간(8시간 이상) 이수자는 대학직장예비군에 편성시 당해 연도 교육을 보류(면제)한다.

나) 교육훈련의 연기는 질병, 직계존비속의 관혼상제, 본인의 결혼 및 부모 회갑, 국가에서 인정하는 시험 등의 사유발생시에만 가능하며 이때에는 연기원서를 작성(근거서류 첨부)하여 지정된 소집일시까지 직장예비군 연대 본부에 제출하여야 한다.

단, 긴급상황 발생시에는 유선신고 또는 대리인이 신고 후 사후조치 가능하며 사후조치는 사유발생 3일 이내에 하여야 한다.

6. 행정안내

가) 제증명 발급(교육훈련 필증) : 교육훈련 종료 후 교육훈련 필증은 대학직장예비군연대에서 발급한다.

나) 예비군상담실 운영

예비군업무, 교육훈련, 기타 제반문제 상담을 위하여 승리관 102호에 예비군 상담실을 운영하고 있다.

(TEL,031-280-3595 ~ 3596)

장학 및 후생

Kangnam University

Kangnam University

장학금 지급 규정

후 생 시 설

장학금 지급 규정

제 1 장 총 칙

제1조(목적) 이 규정은 학칙 제59조에 의하여 본교의 장학생 선정과 장학금 지급에 관한 사항을 규정함을 목적으로 한다.

제2조(적용범위) 본교의 장학생의 선정과 장학금의 지급은 법령 또는 각 장학단체에서 따로 정하 는 경우를 제외하고는 이 규정에 의한다.

제3조(사무관장) 본교 장학에 관한 사무는 장학복지팀에서 관장한다. <개정 2008.08.01>

제4조(위원회) 본교의 장학금 지급에 관한 사항은 학생복지운영위원회(이하 "위원회"라 한다)에서 심의한다.

제 2 장 장학금

제5조(구분) 장학금은 교내와 교외장학금으로 구분한다.

제6조(종류) ① 교내장학금의 종류와 지급기준은 별표 1과 같다.

② 교외장학금의 종류는 별표 2와 같고 지급기관에서 정하는 규정에 따른다. 다만, 특별히 정한 바가 없을 때에는 본 규정을 적용한다.

제 3 장 장학금 배정

제7조(계획수립) ① 매학기 등록기간 전에 다음 학기 장학금 지급계획안을 수립한다.

② 장학금 지급계획안은 다음 각호 1에 의한 기준을 위원회의 심의를 거쳐 총장의 승인을 받아 해당부서에 통보한다.

1. 장학생 선정기준
2. 장학금지급 기준액
3. 장학금 재원 및 지급예산 산출표
4. 교내 성적장학금 인원배정표
5. 직전학기 장학금 지급 내역

제8조(인원배정) 장학금배정은 별도 지급기준이 없는 한 학부(과)별 재학인원에 비례하여 배정한다.

제 4 장 장학금 신청

제9조(신청자격) 본교 학생으로서 교내 장학금을 신청하고자 하는 학생은 학업성적이 우수하고 그 품행이 방정한 자 중에서 별표 1의 각호 1에 해당하여야 한다.

제10조(신청방법) ① 장학금의 지급신청은 매학기별로 한다.

② 장학금을 지급받고자 하는 학생은 학부(과) 또는 각 서비스 행정실에 신청하여야 한다. 다만, 장학금의 성격에 따라 구비서류를 생략 또는 추가할 수 있다. <개정 2008.08.01>

1. 장학금신청서
2. 성적증명서
3. 국가고시 합격증
4. 재직증명서
5. 보훈대상자 증명서
6. 기타 증빙서류

제11조(신청자격 제한) 다음 각호에 해당하는 학생은 해당학기에 장학금을 신청할 수 없다.

1. 징계(유기정학 이상)중이거나, 징계처분을 받은 사실이 있는 자
2. 기타 질병으로 학업을 계속할 수 없는 자
3. 성적장학금에 한하여 미등록휴학, 재입학, 복학, 편입학한 자
4. 별표 1의 기준성적 미만 자

제 5 장 장학생 추천

제12조(추천절차 2008.08.01) 각 학부(과)장은 지급기준에 의거 장학생을 추천하고, 학부(과)교수회의를 거쳐 소속 대학장에게 보고한다.

<개정 2008.08.01>

제13조(추천기준) 학부(과)교수회의는 장학금 신청자중에서 별도의 지급기준이 없는 한 다음의 조건을 고려하여 추천한다. <개정 2008.08.01>

1. 학업성적
2. 가정형편
3. 장학생수의 학년간 균형유지
4. 학적변동사항
5. 제11조 (신청자격제한)
6. 제16조 (이중추천금지)

제13조의 2(추천심의) ① 대학장은 학부(과)의 추천자를 심의하여 심의 결과를 서비스행정실에 통보한다.

② 서비스행정실에서는 심의결과를 취합 후 장학복지팀에 통보한다.

③ 해당 대학에서 심의하기 곤란한 경우에는 이를 장학복지팀에 추천한다.

[본조신설] 2008.08.01

제14조 (동점자 처리기준) 성적장학금 추천자중 동점자에 대하여는 다음 순위를 적용하여 추천한다.

1. 취득(신청) 학점수가 많은 자
2. 전공과목의 취득(신청) 학점이 많은 자
3. 직전학기 평균평점 우수자
4. 연소자
5. 입학년도가 빠른 자

제15조 (교체추천) 장학생으로 이미 추천받은 학생중 다음 각호의 1에 해당하는 사유가 발생하여 교체하고자 할 경우, 해당 학부(과)장은 사유를 명시하여 교체 추천할 수 있다. <개정 2008.08.01>

1. 본규정 제11조(신청자격 제한)에 해당하는 경우
2. 본인이 포기하였을 경우
3. 이중지급 선발된 경우(제16조의 예외 경우 제외)
4. 기타 본 규정에 위반하여 선발된 경우

제15조의 1(후반기 졸업생 성적장학금 추천) 후반기 졸업생의 최종 학기 성적장학금은 3학년으로 간주하여 (기준학점 18학점) 3학년 성적과 비교하여 추천한다.

제16조(이중지급금지) ① 모든 장학금은 동일인에게 이중으로 지급할 수 없다. 다만, 다음 각 호에 경우에는 그러하지 아니한다. <개정 2010.6.25>

1. 근로장학금
2. 군장학생 장학금

② 독립유공자손자녀 장학금은 보훈장학금과 중복 지급할 수 있고 봉사장학금은 등록금 범위 안에서 성적장학금 및 가계곤란 특별장학금에 한하여 중복을 허용한다. <개정 2010.6.25>

제17조(외부장학생 추천) 교외 장학단체에서 지급하는 장학생의 추천은 다음 각호 1에 의한다. <개정 2008.08.01>

1. 해당 학부(과) 및 인원을 지정하여 추천의뢰 하였을 때에는 해당 학부(과)장 또는 대학장의 추천을 받아 총장 명의로 추천한다.
2. 수혜자를 지정하여 추천을 의뢰하였을 때에는 특별한 결격사유가 없는 한 그에 따른다.
3. 교외장학금을 학교를 통하여 지급할 때에는 학교에 입금후 전달한다.
4. 해당 학부(과) 및 인원이 지정되지 않은 경우에는 교외 장학생수의 학부별 균형을 참작하여 학생처장이 선정하여 배정하고 해당 학부장 또는 대학장의 추천을 받아 총장 명의로 추천한다.

제 6 장 장학금 지급

제18조(지급시기 및 금액) 교내장학금의 지급시기는 특별한 사유가 없는 한 매학기 초에 지급하고 장학금 지급액은 위원회의 심의를 거쳐 총장이 정한다.

제19조(지급중지 및 회수) 장학생으로 선정되어 학비감면 및 장학금 지급을 받은자가 다음 각호에 해당될 때에는 그 지급을 중지하며 이미 학비감면을 받거나 수령한 장학금은 회수한다.

1. 본규정에 위배하여 지급받은 사실이 판명될 때
2. 장학금의 신청절차 및 신청사유가 허위로 판명될 때

제20조(배분기준) 본교의 장학금 배분기준은 매학기마다 성적장학금 총액을 교비장학금 총액의 50%이상으로 한다.

제21조(지급방법) 장학금 지급방법은 확정된 장학금 지급대상자 명부에 의하여 해당금액의 학비 감면을 원칙으로 하며 특별한 사유가 있을시 현금으로 지급할 수 있다

제22조(지급결정 유효기간) 장학금의 지급결정은 해당학기에 한하여 유효함을 원칙으로 한다.

제23조(지급보고) 학생처장은 매학기별로 장학사무 및 지급현황을 위원회에 보고하여야 한다.

제 7 장
체육특기자 장학금 지급

제24조(일반원칙) 본교 체육부 소속 특기자(사격)로서 입상 실적이 있는 모든 체육특기자는 장학금 지급대상이 되며 경기 기록 산정은 1년간의 실적을 기준으로 한다. <개정 2008.08.01>

제25조(장학금 종류 및 선정·지급) 장학금의 종류는 A,B,C급 장학금으로 구분하며, 지급기준은 별표 3과 같다. 단, 국가대표 및 국제대회 입상자는 장학금 종류 및 지급기준에 관계없이 A급 장학금을 지급할 수 있다.

제26조(예외규정) ① 신입생 특기자는 1년간 A급 장학금 지급을 원칙으로 한다.

② 체육특기자가 훈련 및 시합 중 부득이한 부상으로 인하여 시합에 출전하지 못한 경우에는 전학기의 실적으로 대체할 수 있다.

③ 체육특기자가 경기이외에 팀의 발전을 위하여 혁혁한 공이 있다고 인정될 경우에는 체육부장 및 감독의 추천에 의하여 장학금 지급 대상에 선정될 수 있다.

제 8 장 기타

제27조(보칙) 본 규정에 없는 사항은 별도의 장학내규 또는 위원회의 심의 후 총장의 결재를 얻어 시행한다.

[본조신설 2009.02.19]

부 칙

① 이 규정에 명시되지 아니한 사항은 위원회가 결의하고 총장이 승인하는 바에 따른다.

② 종전에 시행하던 규정(1979.3.1)은 이 규정 시행과 동시에 폐지한다.

③ 이 규정은 1982년 3월 1일부터 시행한다.

④ 이 개정규정은 1983년 3월 1일부터 시행한다.

⑤ (재적생에 대한 경과조치)본 개정규정 시행일 현재 제2학년 이상에 재직하는 자에 대하여는 본 개정규정에 불구하고 종전의 구 규정에 의한 다.

⑥ 이 개정규정은 1984년 3월 1일부터 시행한다.

⑦ 이 개정규정은 1985년 3월 1일부터 시행한다.

⑧ 이 개정규정은 1985년 6월 14일부터 시행한다.

⑨ 이 개정규정은 1985년 10월 24일부터 시행한다.

⑩ 이 개정규정은 1986년 3월 1일부터 시행한다.

⑪ 이 개정규정은 1988년 9월 1일부터 시행한다.

⑫ 이 개정규정은 1989년 2월 8일부터 시행한다.

⑬ 이 개정규정(전면개정)은 1992년 2월 1일부터 행한다.

⑭ (폐지규정)본 규정의 시행과 동시에 종전에 사용하던 “학비감면 및 장학금 지급규정“과 동 규정시행세칙은 폐지한다.

⑮ 이 개정규정은 1993년 11월 1일부터 시행한다.

⑯ 이 개정규정은 1995년 3월 1일부터 시행한다.

⑰ 이 개정규정은 1996년 1월 1일부터 시행한다.

⑱ 이 개정규정은 1996년 8월 20일부터 시행한다.

⑲ 이 개정규정은 1997년 11월 6일부터 시행한다.

⑳ 이 개정규정은 1999년 2월 19일부터 시행한다.
㉑ 이 개정규정은 1999년 7월 27일부터 시행한다.
㉒ 이 개정규정은 2000년 3월 14일부터 시행한다.
㉓ 이 개정규정은 2000년 10월 11일부터 시행한다.
㉔ 이 개정규정은 2001년 3월 1일부터 시행한다.
㉕ (시행일) 이 개정규정은 2001년 8월 14일부터 시행한다.
㉖ (경과조치)2001학년도 특차모집 최종합격자로서 수능변환표준점수 총점 계열별 상위 6%이내인 자로 입학한 자는 특차장학금 규정이 폐지되더 라도 수업료 를재학기간의 2년간(기준성적 3.0이상) 면제토록 한다.
㉗ 이 개정규정은 2001년 9월 1일부터 시행한다.
㉘ 이 개정규정은 2002년 5월 30일부터 시행하되, 본 개정규정 시행전에 소년소녀가장 특별전형으로 입학한자도 교육보호장학금 수혜자격을 인정한다.
㉙ 이 개정규정은 2003년 10월 23일부터 시행한다.
㉚ 이 개정규정은 2004년 05월 25일부터 시행한다.
㉛ 이 개정규정은 2004년 10월 01일부터 시행한다.
㉜ 이 개정규정은 2005년 03월 01일부터 시행한다.
㉝ 이 개정규정은 2006년 09월 28일부터 시행한다.
㉞ 이 규정은 2008년 8월 1일부터 시행한다.
㉟ 이 규정은 2009년 2월 19일부터 시행한다.
㊱ 이 규정은 2009년 9월 1일부터 시행한다.
㊲ 이 규정은 2010년 3월 1일부터 시행한다.
㊳ 이 규정은 2010년 6월 25일부터 시행하되, 2010학년도 2학기부터 적용한다.

< 별표 1 > 교내장학금 종류 및 지급 기준<개정 2009.02.19, 2009.09.01, 2010.03.01>

장학금 구분		지 급 기 준		장학금 지급액
		수 혜 자 격	기준성적	
신 입 생 성적장학금	우원장학금	·정시모집 최종합격자중 전체 수석자(수능+내신성적)	3.0 이상	입학금 + 수업료 (4년간)
	목양장학금	·정시모집 최종합격자중 전체 차석자(수능+내신성적)	3.0 이상	입학금 + 수업료 (2년간)
	신입생 우수 장학생 A급	·신입생 최종합격자 중 수능 언어, 수리, 외국어(영어) 영역 중 2개영역 1등급 이내인자	3.0 이상	입학금 + 수업료 (4년간)
	신입생 우수 장학생 B급	·신입생 최종합격자 중 수능 언어, 수리, 외국어(영어) 영역 중 1개영역 1등급 이내, 1개영역 2등급 이내인자	3.0 이상	입학금 + 수업료 (2년간)
	단과대학 수석장학금	·정시모집 최종합격자중 입학시험 단과대학 수석자	3.0 이상	입학금 + 수업료 (1년간)
	학부/학과 수석장학금	·정시모집 최종합격자중 입학시험 학부/학과 수석자		1학기 수업료 전액
	학부차석 장 학 금	·정시모집 최종합격자중 입학시험 학부 차석자		1학기 수업료 67%
재 학 생 성적장학금	학년수석 장 학 금	·전학기 18학점 이상 취득, 4학년은 12학점 이상 ·학과목(예배 포함) 과락이 없는 자	3.0 이상	수업료 67%
	학년우수 장 학 금			수업료 47%
근로장학금	학기근로 장 학 금	·교내 학과 및 부서에서 업무를 돕는 자		일정액
	수시근로 장 학 금			일정액
체육특기자 장 학 금	A급 장학금	·입학시 체육특기자(양궁, 사격)로 선발된 자 ·선정기준은 별표3에 의함	입상실적 및 경기기록	입학금+수업료 전액
	B급 장학금			수업료 67%
	C급 장학금			수업료 33%
보훈장학금	국가 유공 자녀장학금	·국가유공자 손.자녀로서 법령에 의한 교육보호대상자(월남귀순자녀 포함)	2.0(70점) 이상	입학금+수업료 전액 (교육법령에 의함)
	국가유공자장 학 금	·국가유공자 본인으로서 법령에 의한 교육보호대상자(월남귀순자 포함)		
봉 사 장 학 금		·총학생회 및 학생회 임원, 학부/학과 학생회장 ·학교가 승인한 학생 자치단체 임원	2.5 이상	일정액
군위탁생장학금		군 위탁생으로 입학한 자		수업료 50%
국가고시 장학금		·국가고시(사법,행정,외무,기술) 및 공인회계사,변리사 시험에 최종합격한 자에 한하여 지급	2.5 이상	입학금+수업료 전액
공 로 장 학 금		·전국규모의 각종 대회에서 수상하였거나 선행/봉사 등을 하여 학교발전 및 명예를 빛낸 자로서 위원회의 심의를 거쳐 결정된 자 ·국가고시 7급,세무사,감정평가사 등의 시험에 최종합격한 자		일정액
교육 보호 장학금		·국민기초생활보장수급자 지원자격으로 입학한 자	2.5 이상	입학금+수업료 67% (4년간)
교직원 가족 장학금		·본교 교직원.강남학원 임직원 자녀 및 배우자	2.5 이상	입학금+수업료 전액
목회자 자녀 장학금		·본교가 인정하는 교단에서 현재 시무중인 목사, 성공회 신부, 전도사의 자녀로서 신학대학 재학생	2.5 이상	일정액
특 별 장 학 금		·총장이 특별히 장학금을 지급할 필요가 있다고 인정한 자		일정액
형제·자매 장학금		·본교 학생 중 형제·자매·남매가 동시 등록한 학기에 성적이 우수한 학생 1명에게 지급	3.0 이상(신입생 제외)	일정액
교환학생 장학금		·직전학기 18학점 이상 취득, 4학년은 12학점 이상 단, 교류협정서에 학점에 대한 제한이 있는 경우에는 그 학점으로 한다. ·외국에 교환학생으로 파견된 본교 학생중 성적이 우수한 자. 단, 수혜자 수는 국가, 대학, 전공, 학년의 구분없이 재학생 성적우수장학생 배정인원비율과 동일하게 적용	3.0 이상	학년우수장학금 해당액
		·학점교류 또는 복수학위과정인 경우 필요시 총장이 장학금 지급을 결정할 수 있다.	2.5 이상	일정액
외국인 유학생장학금	A급	·외국인 재학생의 성적상위 10%이내	3.0 이상	학년수석 상당액
	B급	·외국인 재학생의 성적상위 30%이내		학년우수 상당액
	C급	·외국인 재학생의 성적상위 70%이내		수업료 30%
	D급	·외국인 신편입생	첫 학기	학년우수 상당액
	E급	·외국인 신편입생 및 재학생	2.5 이상	기숙사비 25%

◈ 신입생 성적장학금은 특기자를 제외한 모든 입학자에 한함.

◈ 기준성적은 직전학기 성적

※ 신입생 우수장학생이 정시모집 타 장학금과 중복될 경우 상위의 장학만 인정한다.

◈ 외국인 유학생 장학금은 취득학점이 18학점이상, 4학년은 12학점이상(단, 한국어교육원과 본과 수업을 병행하는 경우는 15학점)이여야 하며 석차 순으로 지급한다.

< 별표 2 >

교외 장학금

. 강남대학교 대학교회 선교장학금	. 아름다운재단 장학금
. 강남대학교 여교수회 장학금	. 엘지캐피탈(주) 장학금
. 강남대학교 직원노동조합 장학금	. 영양군 영재장학금
. 강남대학교 총동문회 장학금	. 영풍문화재단 장학금
. 강생장학회 장학금	. 용인시시민장학회 장학금
. 강우장학회 장학금 (재직교직원모임)	. 우덕재단 장학금
. 경기지역대학교 총장협의회 장학금	. 우원기념사업회 장학금
. 경의장학회 장학금 (경제학과 동문)	. 운초 장학금
. 경일 장학금	. 월진재단 장학금
. 고광래 장학금	. 유료주차수익 장학금
. 공군조종 장학금	. 육군 장학금
. 광주시민장학회 장학금	. 윤송조창석문화재단 장학금
. 금옥학술문화재단 장학금	. 이사장 장학금
. 기쁜우리복지관 장학금 (기쁜우리월드)	. 인산장학문화재단 장학금 (동방장학금)
. 기탁 장학금	. 장애학우 장학금 (서진수)
. 농촌희망재단(KRA) 장학금	. 장훈애 장학금
. 대룡정보통신(주) 장학금	. 정산장학재단 장학금
. 덕천장학회 장학금	. 정윤,이제설 장학금
. 독지가 장학금	. 정인욱학술장학재단 장학금 (주:삼표)
. 디딤돌 장학금 (한국사회복지협의회)	. 졸업생 장학금
. 미래드림국가장학금 (한국장학재단)	. 주심장학재단 장학금
. 미래에셋박현주재단 장학금	. 지구촌사회복지재단 장학금
. 방순열여사 장학금	. 청정인병원 장학금
. 보훈처(국가유공자) 장학금	. 최병준 장학금
. 복지 장학금	. 춘강장학회 장학금 (이춘호)
. 사보이장학회 장학금	. 충남당진소방서 장학금
. 삼성캐피탈(주) 장학금	. 푸른강남회 장학금 (만학자모임)
. 삼송장학회 장학금	. 한국감정평가협회 장학금
. 삼회지봉장학재단 장학금	. 한국노총장학재단 장학금
. 서울국제장학재단 장학금	. 한국지도자육성장학재단 장학금
. 설립자(우원) 장학금	. 한국학술진흥재단 장학금
. 성남시 장학금	. 한미은행 장학금
. 수범장학금	. 해군 장학금
. 수인장학재단 장학금	. 해성문화재단 장학금
. 승희장학문화재단 장학금	. 행정학과동문회 장학금
. 신갈로타리클럽 장학금	. 현대캐피탈(주) 장학금
. 심전국제교류재단 장학금	. 형애장학회 장학금
. 쌍용곰두리 장학금 (한국장애인개발원)	. 희망드림국가장학금 (한국장학재단)

◈ 선정기준은 외부 장학재단(장학회) 규정에 의함.

< 별표 3 >

체육특기자(사격) 장학생 선정기준

장학금 구분		입상실적에 따른 선정기준	경기기록에 따른 선정기준	
체육특기자 장 학 금	A급 장학금	1. 전국대회 개인 3위 이내 입상자 2. 전국대회 단체전 1위 입상자 3. 전국대회 거리별 1위 입상자	. 1년간 전국규모대회 3위급의 기록을 합산한 평균기록 이상인 자	
	B급 장학금	1. 전국대회 개인 5위 이내 입상자 2. 전국대회 단체전 2위 입상자 3. 전국대회 거리별 2위 입상자	. 1년간 전국규모대회 5위급의 기록을 합산한 평균기록 이상인 자	
	C급 장학금	1. 전국대회 개인 7위 이내 입상자 2. 전국대회 단체전 3위 입상자 3. 전국대회 거리별 3위 입상자	. 1년간 전국규모대회 7위급의 기록을 합산한 평균기록 이상인 자	

후생시설

1. 학 생 관

본교 정문에 위치한 지하 1층 지상 4층의 콘크리트 건물로 신축한 학생회관은 연건평 1,255평으로 학생들의 자치활동을 위한 모든 학생활동의 산실로서 학생생활에 필요한 모든 시설을 갖추고 대학생활의 중추적 역할을 하고 있다.

학생회관의 주요시설은 아래와 같다.

지하1층 : 기계실

지상1층 : 전시실, 안경점, 교내서점, 문구점, 미장원(hair+you)

2층 : 장학복지팀, 총여학회실, 정치행정연구센터, 총학생회실, 동아리실.

3층 : 동아리연합회실 및 동아리실, 산악회, 탁구장

4층 : 동아리실, 대강당

2. 후 생 관

지하 1층 지상 3층으로서 2층에는 대학 행정의 핵심인 전산정보원이 입주해 있다.

3. 종합고시 지도반

면학분위기 조성을 위한 일환으로써 각종 국가고시와 진학을 희망하는 학구열이 높은 학생들을 위하여 교내에 종합고시 지도반을 설치하여 공부에 전념할 수 있도록 하고 있다.

4. 교내 휴게실

경천관 지하, 천은관 지하, 샬롬관 지하1층에 위치한 휴게실에는 음악과 함께 다양한 차 종류가 준비되어 학생 및 교직원의 휴식처를 제공하고 있으며, 간단한 생필품을 공급하는 매점까지 겸하고 있다. 또한 인문사회관 2층에 위치한 여학생 휴게실에는 여학생만을 위한 휴식처로 활용하고 있다.

5. 농구장(3), 배구장(2), 족구장(1), 체력단련실(2)

본교생 및 교직원의 체력향상과 심신의 단련을 위하여 본교에 설치하여 연중무휴로 개방하고 있다.

6. 교내서점

학생관 1층에 위치한 교내서점은 학생들의 편의를 도모하기 위하여 각종 서적 및 참고서를 저렴한 가격으로 공급하고 있다.

7. 대학진료소

학생과 교직원의 보건 및 응급처치를 위하여 샬롬관 1층 111호에 설치되어 있고, 교내환경 위생에 이바지하며 구급약품을 비치하고 있다.

8. 지정 진료병원의 운용

본교 재학생들의 건강관리를 위하여 불의의 사고 시뿐 아니라 항시 치료를 받을 수 있도록 신갈 소재 강남병원을 진료병원으로 지정 운용하고 있다. 특히 본교 재학생들에 대한 의료비 할인 혜택과 전염병 예방접종, 건강진단 및 정기검진을 실시하고 있다.

10. 각종 휴게시설

넓은 캠퍼스 곳곳, 호수 주변 및 숲속, 아늑한 벤치 등의 휴식공간시설이 되어 있어 대학 생활에서 정서함양과 학우 간 대화의 폭을 넓히고 있다.

11. 샬롬관

지하 2층, 지상 13층, 연건평 4,941여 평에 이르는 샬롬관은 최첨단 인텔리전트 건물로 설계되어 교수나 학생들이 쾌적한 환경에서 강의를 진행할 수 있다.

3,500명의 학생을 동시에 수용할 수 있으며, 60인 기준의 소강의실 36실과 84기준 중간강의실 4실, 115석 규모의 중계단 강의실, 446석 규모의 계단 강의실 등이 있으며 학장실과 원장실 5실, 교수연구실 56실과 학생 및 교수식당, 카페, 매점, 사무실, 행정실, 서비스

플래너등이 있다.

12. 심전센터

심전의 정신을 이어받은 최신식 대규모의 기숙사로써 심전 제1관(구기숙사), 심전 제2관(신기숙사), 산학관으로 구성되어 있다.

• 심전 제1관 : 기존 기숙사를 현대적이며 역동적인 칼라로 리모델링하여 입주학생들에게 보다 쾌적한 환경을 제공할 수 있게 되었다. 또한, 지하 구식당 자리에 종합 학습관을 만들어 강의실, 토론방, 동영상실 등 다양한 활용 공간을 마련하였다.

• 심전 제2관 : 국내 최초로 단위 유니트 방식을 적용한 최신식 철근콘크리트 건축물로서 학생들은 2인1실의 방3개와 개인 샤워시설, 거실, 베란다 등 쾌적한 주거공간을 가질 수 있도록 하였으며 산학숙소동은 대학원생 및 외부연구원, 교직원, 원어민 강사들이 입주하여 독립적인 주거시설로서 활용하고 있다. 또한 최상층에 위치한 스카이라운지를 구성하여 최고의 전망을 볼 수 있으며 분위기 있는 카페도 이용할 수 있다.

• 심전 산학관 : 대학산학연구소, 외부벤처기업 등을 유치하여 학교를 외부에 널리 알림과 동시에 강남대의 이공계 발전을 도모하고 있다.

• 부대시설 : 심전광장을 중심으로 하여 학생식당, 남여도서관, 휴게실, 학생상담실, 체력단련실, 매점, 복사실, 세탁실 등 다양한 시설을 편리하게 이용할 수 있다.